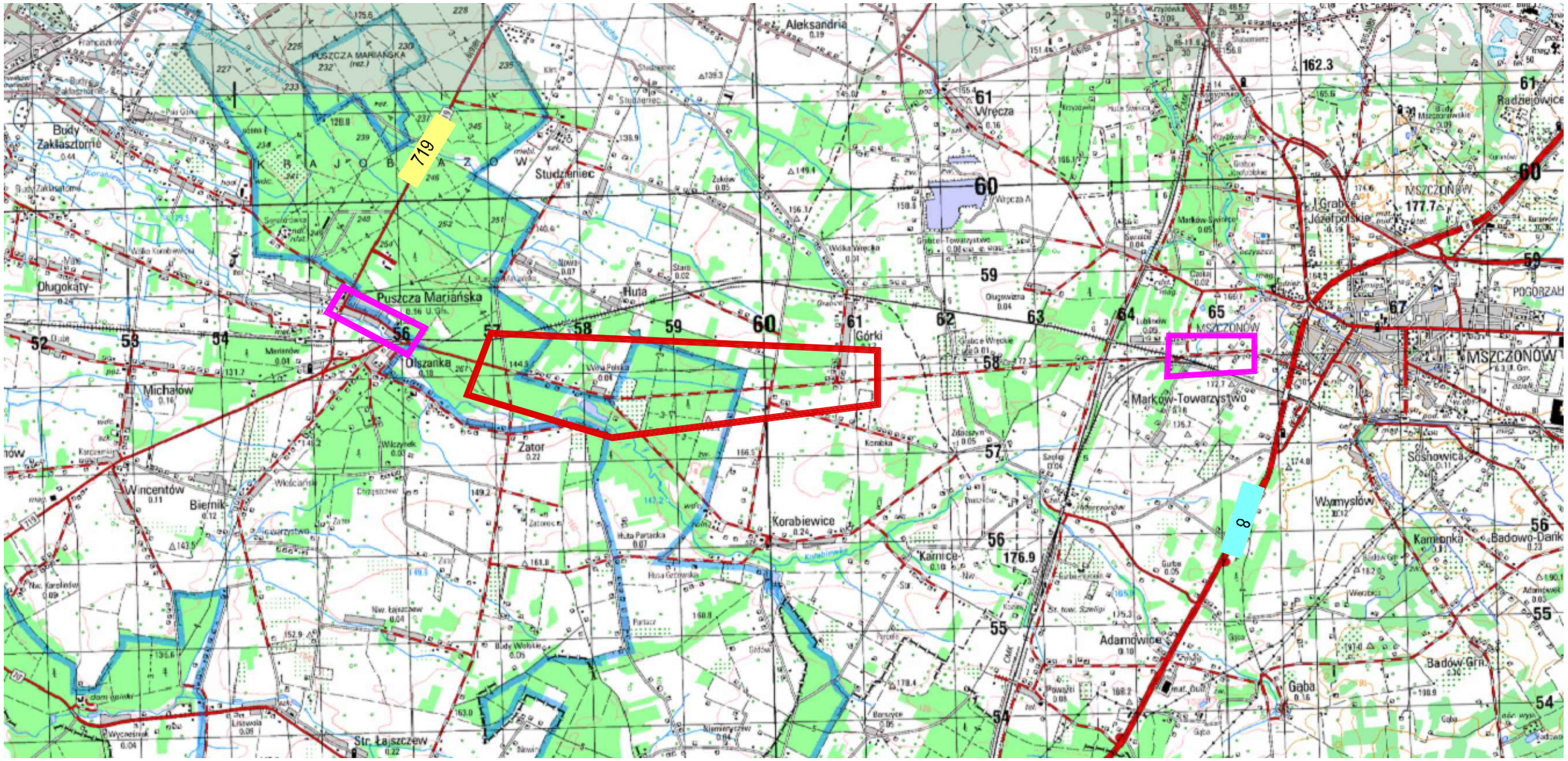

LEGENDA:

- Proj. odcinek drogi powiatowej nr 4719W
- Przebudowy drogi powiatowej wykonane w 2016r.
- 719 – Droga wojewódzka nr 719
- 8 – Droga krajowa nr 8

MAC INWEST Jarosław Maciejak 96–100 SKIERNIEWICE ul. Piłsudskiego 32B			SKALA: 1:50000	FORMAT:	DATA: 02 2018r.
			INWESTOR: Powiat Żyrardowski ul. Limanowskiego 45; 96-300 Żyrardów	
			OBIEKT: Rozbudowa drogi powiatowej nr 4719W Puszcza Mariańska - Mszczonów na odcinku Wola Polska - Górki od km 2+068,00 do 5+928,58. ADRES:	
	Imię i Nazwisko	Podpis		
Proj.	Janusz STRUGIŃSKI			
Nr upr.:	LOD/0212/ZOOD/04			
Spr.			UWAGA: Kopiowanie, rozpowszechnianie i udostępnianie niniejszego rysunku lub jego części bez zgody autorów są ZABRONIONE	
Nr upr.:				
Opr.			ZAWARTOŚĆ: Plan orientacyjny	FAZA P.B.
Nr upr.:				
Opr.				NR RYS. 1
Nr upr.:				

LEGENDA:

- proj. droga
- proj. zjazd z kruszywa
- proj. chodnik
- proj. zjazdy z kostki
- proj. rów odwadniający
- proj. przykanalik pcv-dn200 z betonowym wpustem ulicznym dn500
- oś podłużna jezdni
- 0+215,00 – wymiary przekrojowe (odległość)
- krawędź projektowanej jezdni
- granice działek
- 2% – spadki poprzeczne drogi

PŁH – początek łuku poziomego
SŁH – środek łuku poziomego
KŁH – koniec łuku poziomego

MAC INWEST Jarosław Maciejak 96–100 SKIERNIEWICE ul. Piłsudskiego 32B			SKALA: 1:500 · FORMAT: · DATA: 02.2018 r.
	Imię i Nazwisko	Podpis	INWESTOR: Powiat Żyrardowski ul. Limanowskiego 45; 96-300 Żyrardów
Proj.	Janusz STRUGIŃSKI		OBIEKT: Rozbudowa drogi powiatowej nr 4719W Puszcza Mariańska - Mszczonów na odcinku Wola Polska - Górki od km 2+068,00 do 5+928,58.
Nr upr.:	LOD/0212/ZOOD/04		ADRES:
Spr.			UWAGA: Kopiowanie, rozpowszechnianie i udostępnianie niniejszego rysunku lub jego części bez zgody autorów są ZABRONIONE
Nr upr.:			ZAWARTOŚĆ: Projekt zagospodarowania terenu
Opr.			FAZA: P.B.
Nr upr.:			
Opr.			NR RYS. 2
Nr upr.:			

LEGENDA:

- proj. droga
- proj. zjazd z kruszywa
- proj. chodnik
- proj. zjazdy z kostki
- proj. rów odwadniający
- proj. wyspa
- proj. zatoka autobusowa
- *proj. przykanalik pcv-dn200 z betonowym wpustem ulicznym dn500*
- oś podłużna jezdni
- 0+215,00 – wymiary przekrojowe (odległość)
- krawędź projektowanej jezdni
- granice działek
- 2% – spadki poprzeczne drogi

PŁH – początek łuku poziomego
SŁH – środek łuku poziomego
KŁH – koniec łuku poziomego

MAC INWEST Jarosław Maciejak *96–100 SKIERNIEWICE* *ul. Piłsudskiego 32B*			SKALA: 1:500 · FORMAT: · DATA: 02.2018 r.
			INWESTOR: **Powiat Żyrardowski** **ul. Limanowskiego 45; 96-300 Żyrardów**
	Imię i Nazwisko	*Podpis*	OBIEKT: **Rozbudowa drogi powiatowej nr 4719W Puszcza Mariańska - Mszczonów na odcinku Wola Polska - Górki od km 2+068,00 do 5+928,58.**
Proj.	*Janusz STRUGIŃSKI*		ADRES:
Nr upr.:	*LOD/0212/ZOOD/04*		
Spr.			UWAGA: Kopiowanie, rozpowszechnianie i udostępnianie niniejszego rysunku lub jego części bez zgody autorów są ZABRONIONE
Nr upr.:			
Opr.			ZAWARTOŚĆ: Projekt zagospodarowania terenu
Nr upr.:			FAZA: P.B.
Opr.			NR RYS. 2A
Nr upr.:			

LEGENDA:

- proj. droga
- proj. zjazd z kruszywa
- proj. rów odwadniający
- oś podłużna jezdni
- 0+215,00 – wymiary przekrojowe (odległość)
- krawędź projektowanej jezdni
- granice działek
- 2% – spadki poprzeczne drogi

PŁH – początek łuku poziomego
SŁH – środek łuku poziomego
KŁH – koniec łuku poziomego

MAC INWEST Jarosław Maciejak 96–100 SKIERNIEWICE ul. Piłsudskiego 32B		
	Imię i Nazwisko	Podpis
Proj.	Janusz STRUGIŃSKI	
Nr upr.:	LOD/0212/ZOOD/04	
Spr.		
Nr upr.:		
Opr.		
Nr upr.:		
Opr.		
Nr upr.:		

SKALA: 1:500	FORMAT:	DATA: 02.2018 r.
INWESTOR: Powiat Żyrardowski ul. Limanowskiego 45; 96-300 Żyrardów		
OBIEKT: Rozbudowa drogi powiatowej nr 4719W Puszcza Mariańska - Mszczonów na odcinku Wola Polska - Górki od km 2+068,00 do 5+928,58. ADRES:		
UWAGA: Kopiowanie, rozpowszechnianie i udostępnianie niniejszego rysunku lub jego części bez zgody autorów są ZABRONIONE		
ZAWARTOŚĆ: Projekt zagospodarowania terenu		FAZA P.B.
		NR RYS. 2B

MAC INWEST Jarosław Maciejak 96–100 SKIERNIEWICE ul. Piłsudskiego 32B			SKALA: 1:500	FORMAT:	DATA: 02.2018 r.
			INWESTOR: Powiat Żyrardowski ul. Limanowskiego 45; 96-300 Żyrardów		
	Imię i Nazwisko	Podpis	OBIEKT: Rozbudowa drogi powiatowej nr 4719W Puszcza Mariańska - Mszczonów na odcinku Wola Polska - Górki od km 2+068,00 do 5+928,58.		
Proj.	Janusz STRUGIŃSKI		ADRES:		
Nr upr.:	LOD/0212/ZOOD/04				
Spr.			UWAGA: Kopiowanie, rozpowszechnianie i udostępnianie niniejszego rysunku lub jego części bez zgody autorów są ZABRONIONE		
Nr upr.:					
Opr.			ZAWARTOŚĆ: Projekt zagospodarowania terenu		FAZA P.B.
Nr upr.:					
Opr.					NR RYS. 2C
Nr upr.:					

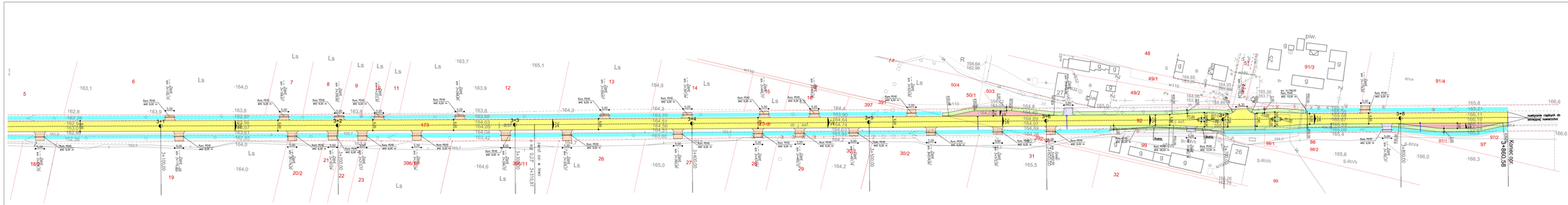

BIO SWIST Jarosław Wernicki 35-101 ZASTAWNIE ul. Piłsudskiego 22B		Nazw. rzut: Data: 9-2011 Zlecenie: 1/2011/DW Pawel Ercetkowski ul.Sawarzynskiego 16/16 Rzeszów	
Imię i Nazwisko	Podpis	Obiekt: Przebudowa drogi powiatowej nr 2710F Rozwadów-Wytycznie na odcinku Pilzno-Tuszów Narodowy w km 2+040,00 do 3+850,58	
mgr inż. Wernicki			
JAROSŁAW WERNICKI		Adres: Gminy: Tuszów Narodowy, miejscowość: Wytycznie, obręby: Wytycznie, Pilzno-Tuszów, Ciężkowice Jednostka ewidencyjna: 180604	
		Przed zagospodarowaniem terenu	Nr rys. P.B. w ark. 20

OZNACZENIA:

—— - projektowana nawierzchnia
PŁH - początek łuku poziomego
SŁH - środek łuku poziomego
KŁH - koniec łuku poziomego

MAC INWEST Jarosław Maciejak
96–100 SKIERNIEWICE
ul. Piłsudskiego 32B

	Imię i Nazwisko	Podpis
Proj.	Janusz STRUGIŃSKI	
Nr upr.:	LOD/0212/ZOOD/04	
Spr.		
Nr upr.:		
Opr.		
Nr upr.:		
Opr.		
Nr upr.:		

SKALA: 1:100,1:1000 FORMAT: DATA: 02.2018 r.

INWESTOR:
Powiat Żyrardowski
ul. Limanowskiego 45; 96-300 Żyrardów

OBIEKT:
Rozbudowa drogi powiatowej nr 4719W Puszcza Mariańska - Mszczonów na odcinku Wola Polska - Górki od km 2+068,00 do 5+928,58.

ADRES:

UWAGA:
Kopiowanie, rozpowszechnianie i udostępnianie niniejszego rysunku lub jego części bez zgody autorów są ZABRONIONE

ZAWARTOŚĆ: Profil podłużny

FAZA: P.B.

NR RYS.: 3

Przekrój przez jezdnię - spadek dwustronny 2%
od km 0+000,00 do km 0+250,47

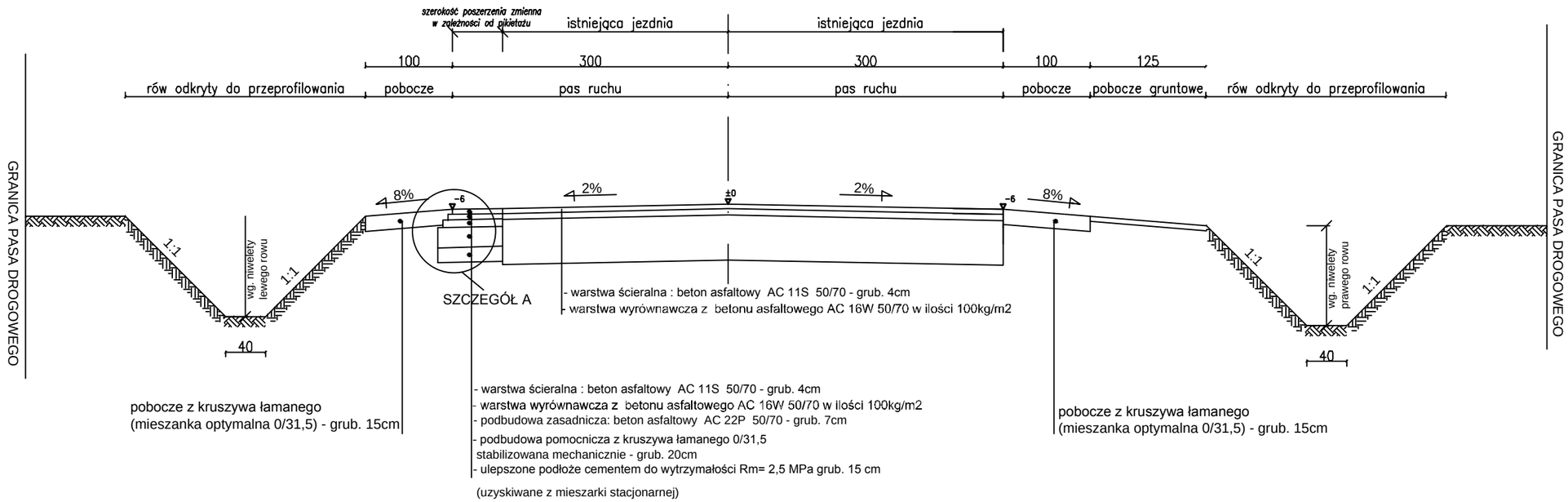

SZCZEGÓŁ A

Podziałka 1:10

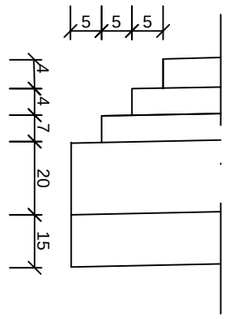

MAC INWEST Jarosław Maciejak 96–100 SKIERNIEWICE ul. Piłsudskiego 32B			SKALA: 1:20	FORMAT:	DATA: 02.2018 r.
			INWESTOR: Powiat Żyrardowski ul. Limanowskiego 45; 96-300 Żyrardów	
			OBIEKT: Rozbudowa drogi powiatowej nr 4719W Puszcza Mariańska - Mszczonów na odcinku Wola Polska - Górki od km 2+068,00 do 5+928,58.	
	Imię i Nazwisko	Podpis	ADRES:	
Proj.	Janusz STRUGIŃSKI			
Nr upr.:	LOD/0212/ZOOD/04		UWAGA: Kopiowanie, rozpowszechnianie i udostępnianie niniejszego rysunku lub jego części bez zgody autorów są ZABRONIONE	
Spr.				
Nr upr.:				
Opr.			ZAWARTOŚĆ: Przekrój konstrukcyjny	FAZA P.B.
Nr upr.:				
Opr.				NR RYS. 4
Nr upr.:				

Przekrój przez jezdnię - spadek dwustronny 2%
od km 0+250,47 do km 0+400,00

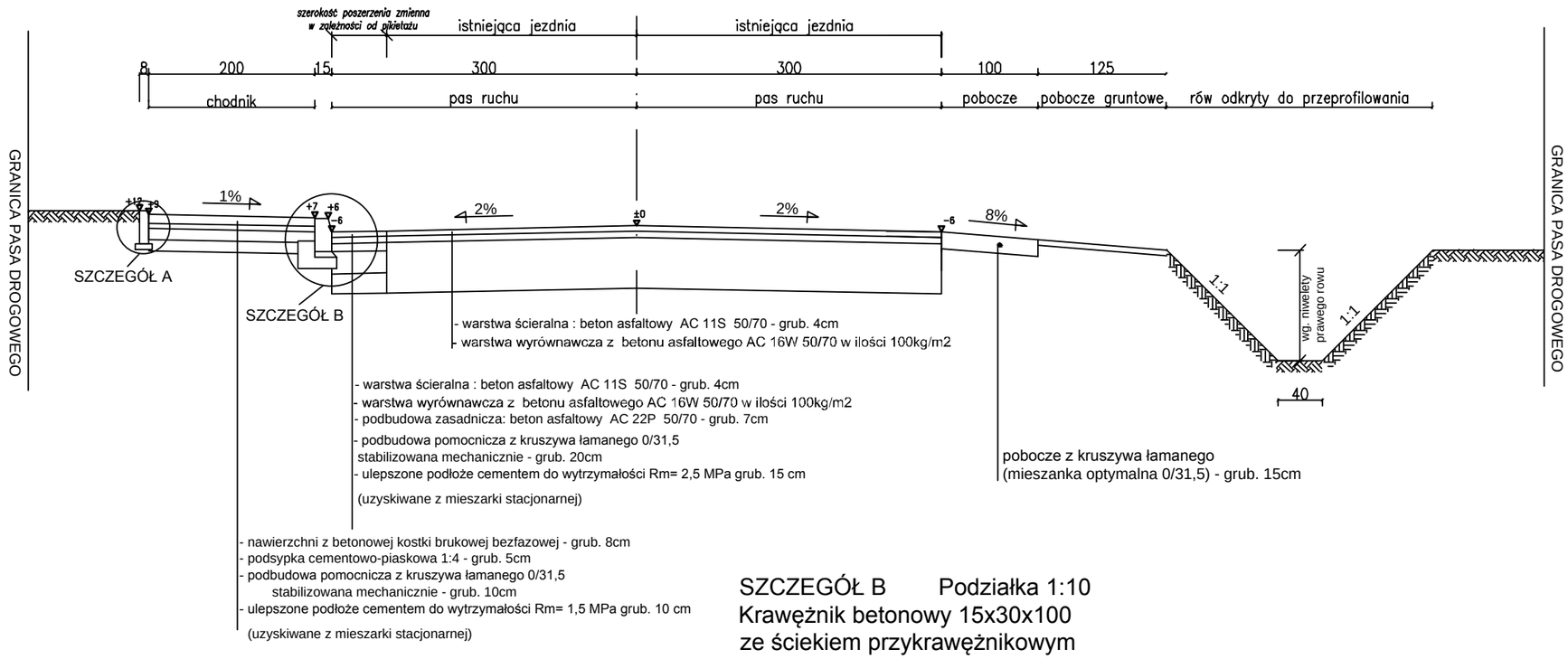

SZCZEGÓŁ A Podziałka 1:10
Obrzeże betonowe 8x30x100
na podsypce piaskowej

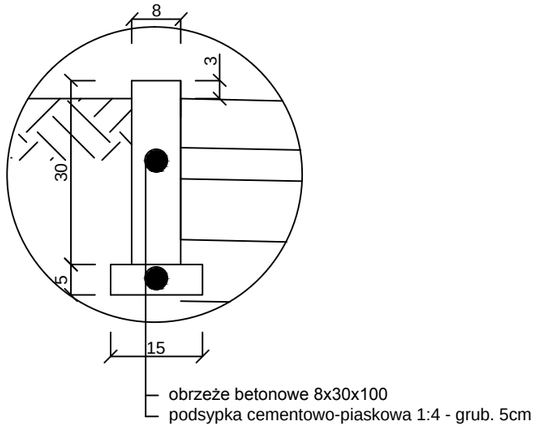

SZCZEGÓŁ B Podziałka 1:10
Krawężnik betonowy 15x30x100
ze ściekiem przykrawężnikowym
na ławie betonowej z oporem

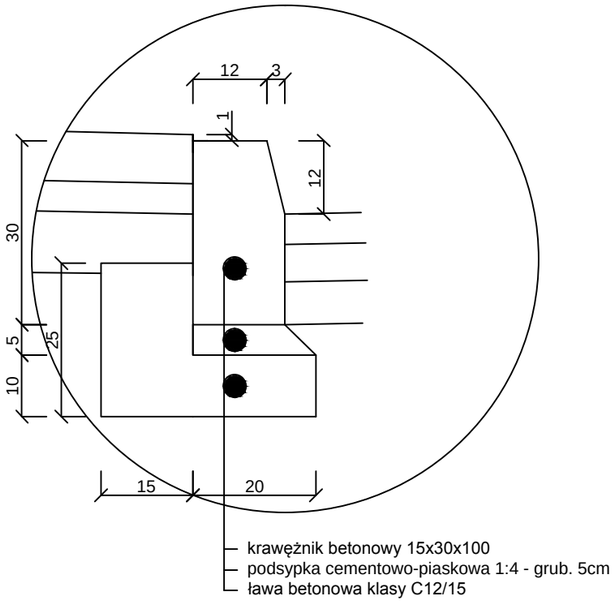

MAC INWEST Jarosław Maciejak 96-100 SKIERNIEWICE ul. Piłsudskiego 32B			SKALA: 1:20 / FORMAT: / DATA: 02.2018 r.
			INWESTOR: Powiat Żyrardowski ul. Limanowskiego 45; 96-300 Żyrardów
	Imię i Nazwisko	Podpis	OBIEKT: Rozbudowa drogi powiatowej nr 4719W Puszcza Mariańska - Mszczonów na odcinku Wola Polska - Górki od km 2+068,00 do 5+928,58.
Proj.	Janusz STRUGIŃSKI		ADRES:
Nr upr.:	LOD/0212/ZOOD/04		UWAGA: Kopiowanie, rozpowszechnianie i udostępnianie niniejszego rysunku lub jego części bez zgody autorów są ZABRONIONE
Spr.			
Nr upr.:			
Opr.			ZAWARTOŚĆ: Przekrój konstrukcyjny / FAZA: P.B.
Nr upr.:			
Opr.			NR RYS.: 4A
Nr upr.:			

Przekrój przez jezdnię - spadek dwustronny 2%
od km 0+400,00 do km 0+452,00

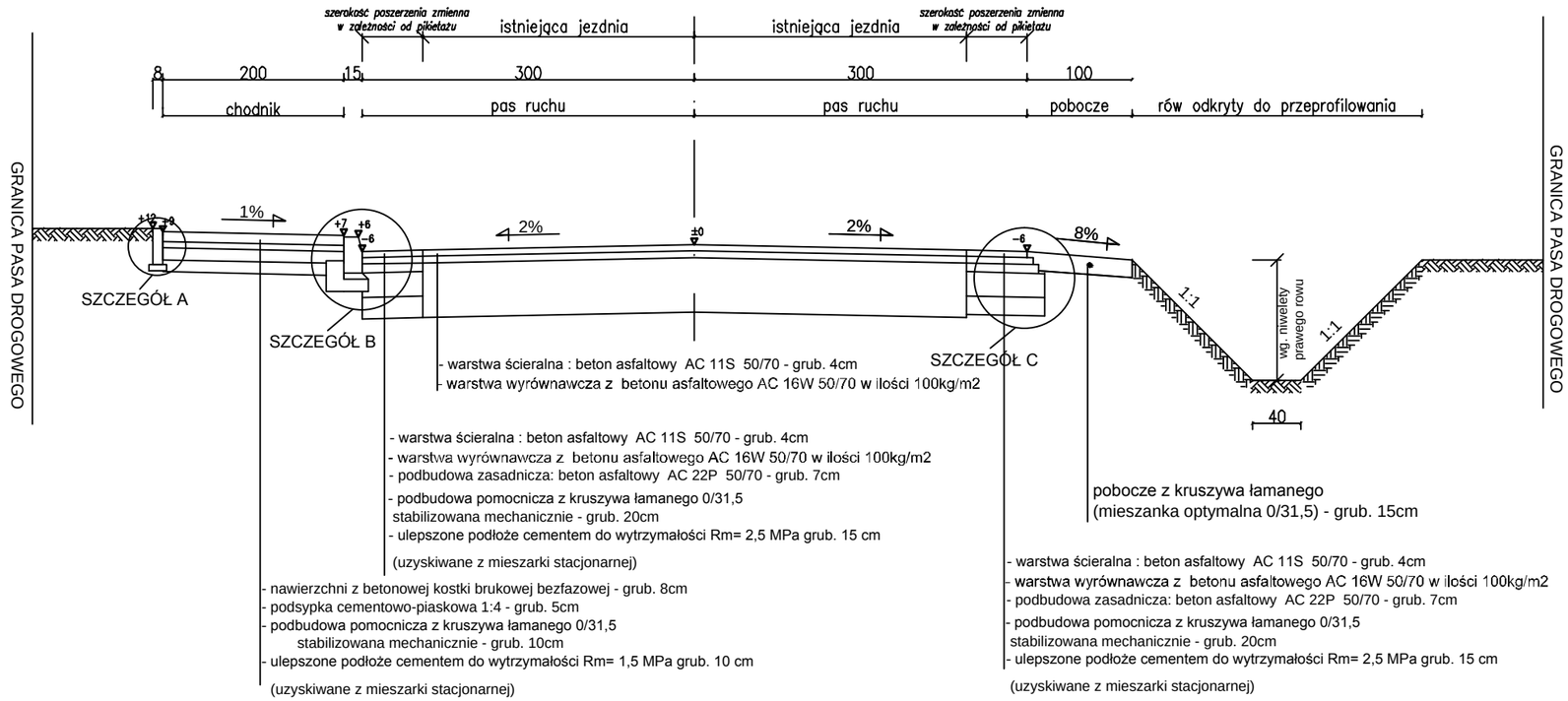

SZCZEGÓŁ A Podziałka 1:10
Obrzeże betonowe 8x30x100
na podsypce piaskowej

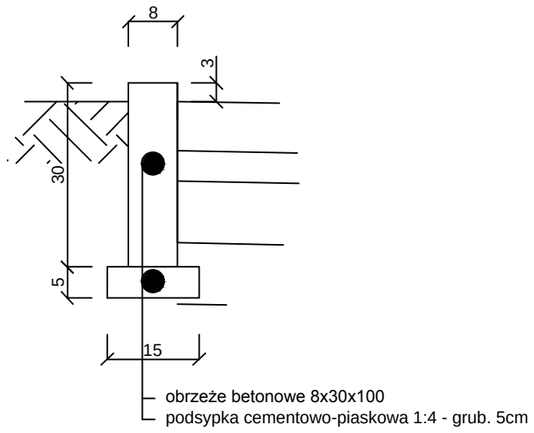

SZCZEGÓŁ B Podziałka 1:10
Krawężnik betonowy 15x30x100
ze ściekiem przykrawężnikowym
na ławie betonowej z oporem

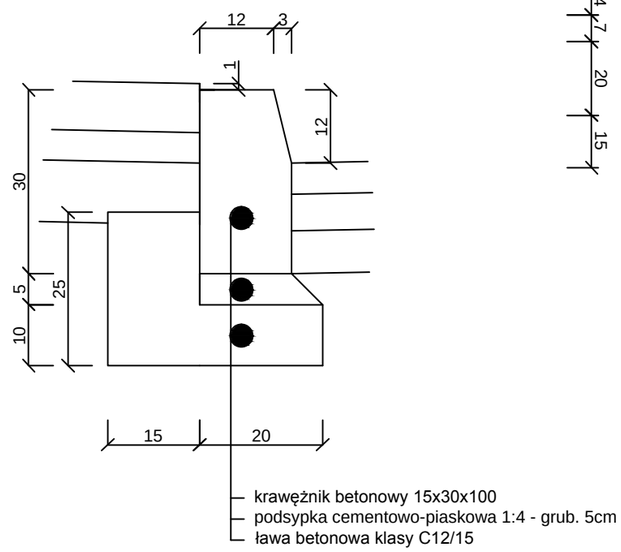

SZCZEGÓŁ C
Podziałka 1:10

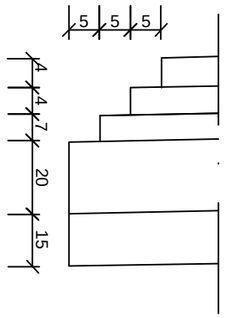

MAC INWEST Jarosław Maciejak 96–100 SKIERNIEWICE ul. Piłsudskiego 32B		
	Imię i Nazwisko	Podpis
Proj.	Janusz STRUGIŃSKI	
Nr upr.:	LOD/0212/ZOOD/04	
Spr.		
Nr upr.:		
Opr.		
Nr upr.:		
Opr.		
Nr upr.:		

SKALA: 1:20 | FORMAT: | DATA: 02.2018 r.

INWESTOR:
Powiat Żyrardowski
ul. Limanowskiego 45; 96-300 Żyrardów

OBIEKT:
Rozbudowa drogi powiatowej nr 4719W Puszcza Mariańska - Mszczonów na odcinku Wola Polska - Górki od km 2+068,00 do 5+928,58.

ADRES:

UWAGA:
Kopiowanie, rozpowszechnianie i udostępnianie niniejszego rysunku lub jego części bez zgody autorów są ZABRONIONE

ZAWARTOŚĆ:
Przekrój konstrukcyjny

FAZA: P.B.

NR RYS.: 4B

Przekrój przez jezdnię - spadek dwustronny 2%
od km 0+452,00 do km 0+993,12

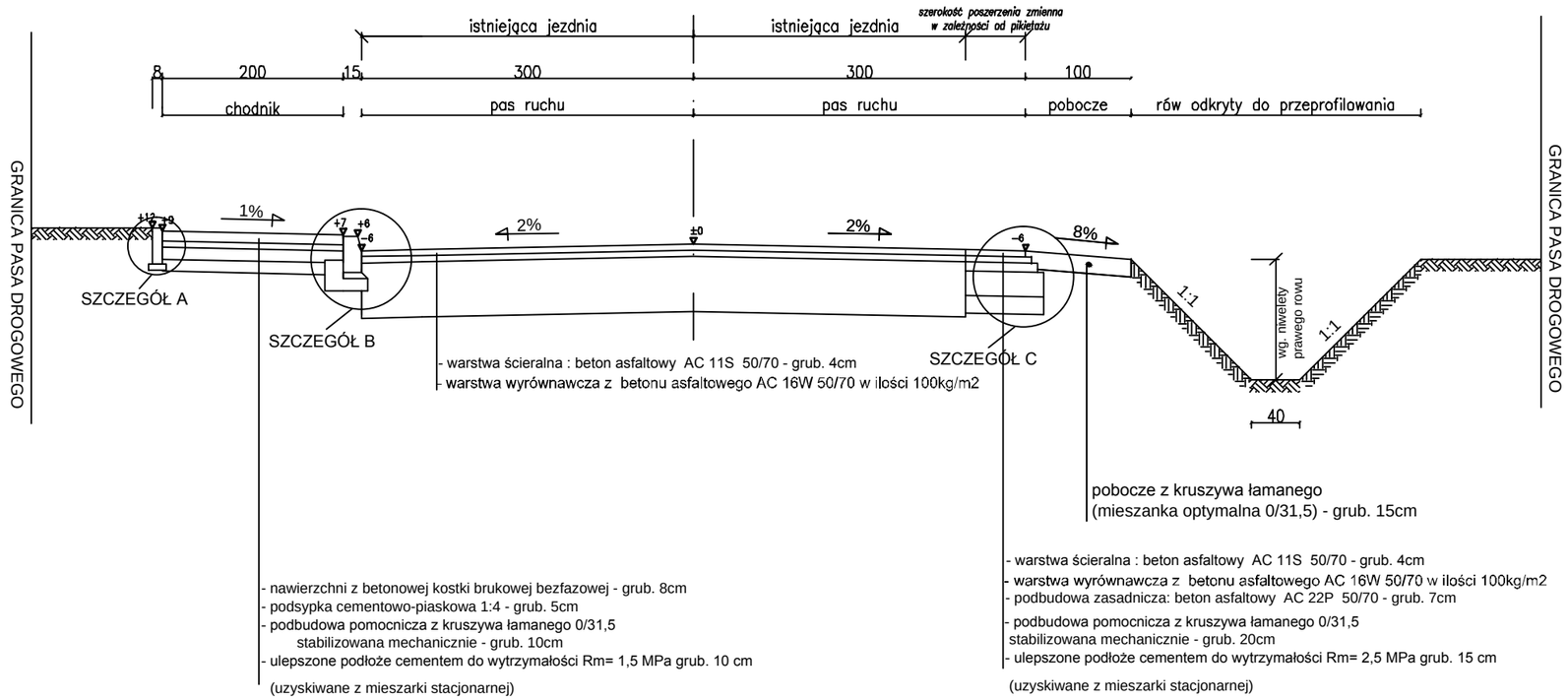

SZCZEGÓŁ A Podziałka 1:10
Obrzeże betonowe 8x30x100
na podsypce piaskowej

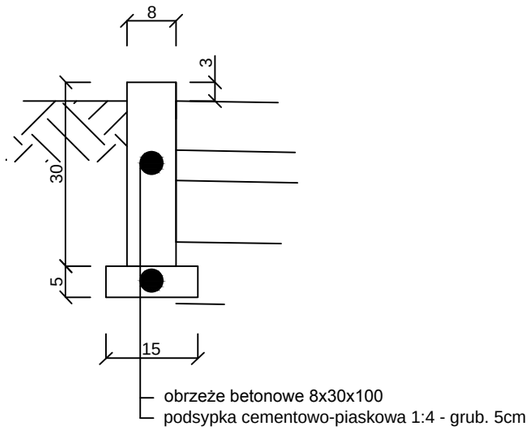

SZCZEGÓŁ B Podziałka 1:10
Krawężnik betonowy 15x30x100
ze ściekiem przykrawężnikowym
na ławie betonowej z oporem

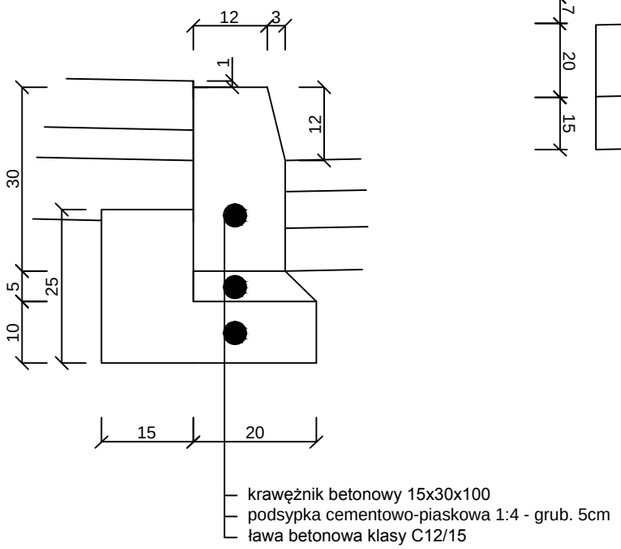

SZCZEGÓŁ C
Podziałka 1:10

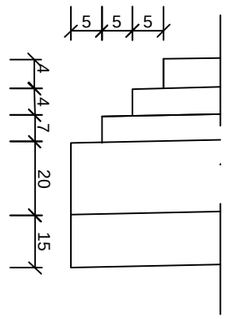

MAC INWEST Jarosław Maciejak 96-100 SKIERNIEWICE ul. Piłsudskiego 32B		
	Imię i Nazwisko	Podpis
Proj.	Janusz STRUGIŃSKI	
Nr upr.:	LOD/0212/ZOOD/04	
Spr.		
Nr upr.:		
Opr.		
Nr upr.:		
Opr.		
Nr upr.:		

SKALA: 1:20 | FORMAT: | DATA: 02.2018 r.

INWESTOR:
Powiat Żyrardowski
ul. Limanowskiego 45; 96-300 Żyrardów

OBIEKT:
Rozbudowa drogi powiatowej nr 4719W Puszcza Mariańska - Mszczonów na odcinku Wola Polska - Górki od km 2+068,00 do 5+928,58.

ADRES:

UWAGA:
Kopiowanie, rozpowszechnianie i udostępnianie niniejszego rysunku lub jego części bez zgody autorów są ZABRONIONE

ZAWARTOŚĆ:
Przekrój konstrukcyjny

FAZA: P.B.

NR RYS.: 4C

Przekrój przez jezdnię - spadek dwustronny 2%
od km 0+993,12 do km 1+024,00

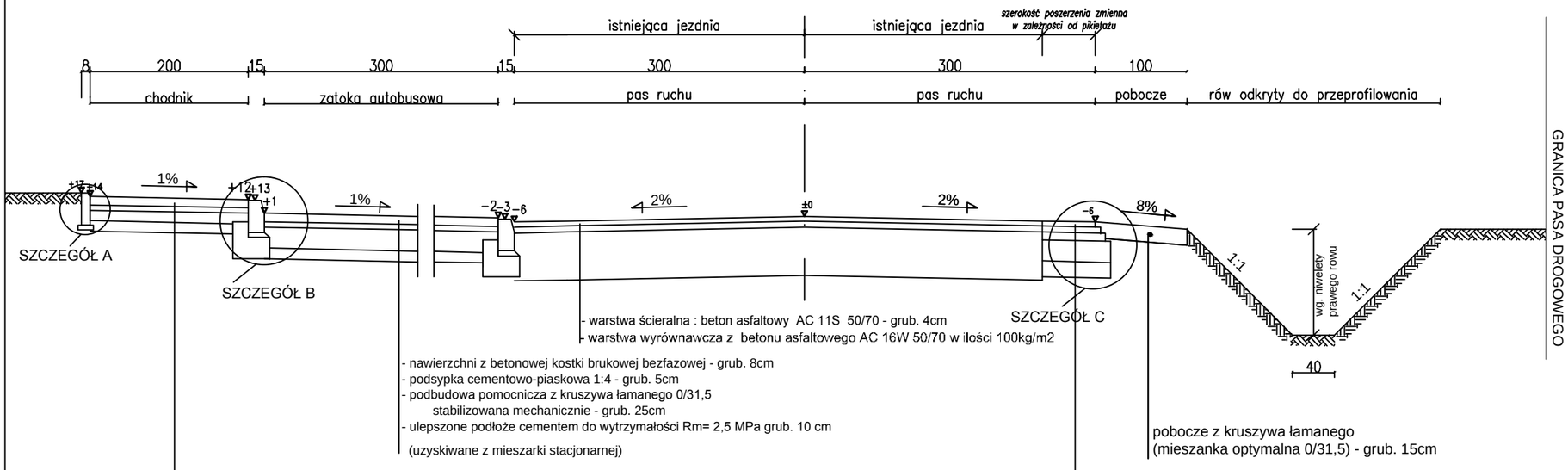

SZCZEGÓŁ A Podziałka 1:10
Obrzeże betonowe 8x30x100
na podsypce piaskowej

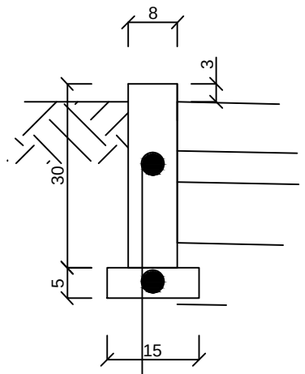

SZCZEGÓŁ B Podziałka 1:10
Krawężnik betonowy 15x30x100
ze ściekiem przykrawężnikowym
na ławie betonowej z oporem

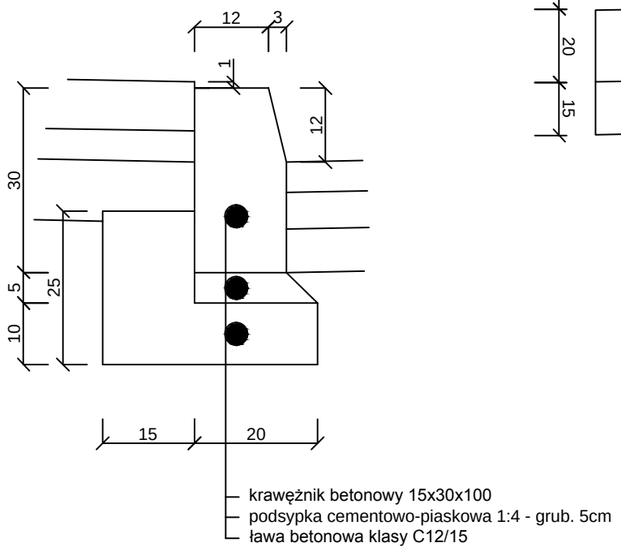

SZCZEGÓŁ C
Podziałka 1:10

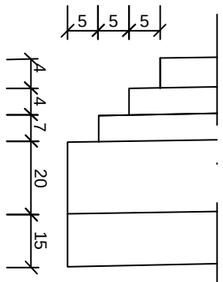

MAC INWEST Jarosław Maciejak
96-100 SKIERNIEWICE
ul. Piłsudskiego 32B

	Imię i Nazwisko	Podpis
Proj.	Janusz STRUGIŃSKI	
Nr upr.:	LOD/0212/ZOOD/04	
Spr.		
Nr upr.:		
Opr.		
Nr upr.:		
Opr.		
Nr upr.:		

SKALA: 1:20 | FORMAT: | DATA: 02.2018 r.

INWESTOR:
Powiat Żyrardowski
ul. Limanowskiego 45; 96-300 Żyrardów

OBIEKT:
Rozbudowa drogi powiatowej nr 4719W Puszcza Mariańska - Mszczonów na odcinku Wola Polska - Górki od km 2+068,00 do 5+928,58.

ADRES:

UWAGA:
Kopiowanie, rozpowszechnianie i udostępnianie niniejszego rysunku lub jego części bez zgody autorów są ZABRONIONE

ZAWARTOŚĆ:
Przekrój konstrukcyjny

FAZA: P.B.

NR RYS.: 4D

Przekrój przez jezdnię - spadek dwustronny 2%
od km 1+024,00 do km 1+057,88

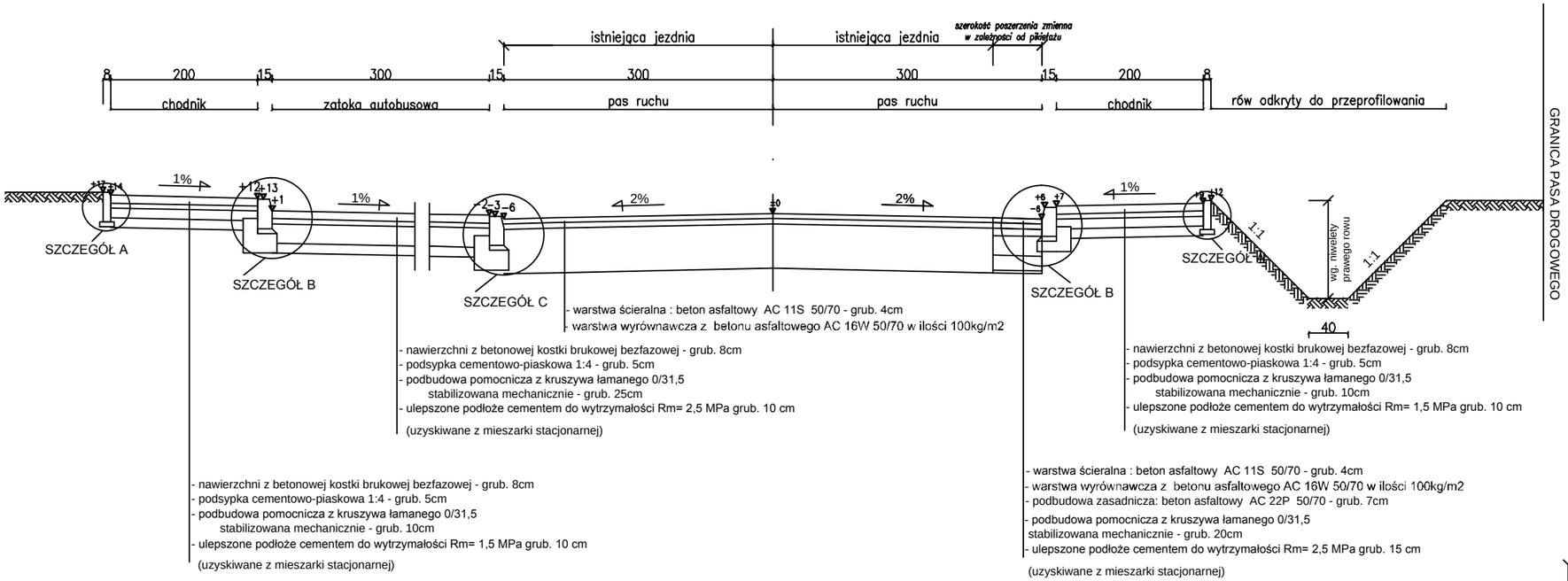

SZCZEGÓŁ C Podziałka 1:10
Krawężnik betonowy 15x30x100
ze ściekiem przykrawężnikowym
na ławie betonowej z oporem

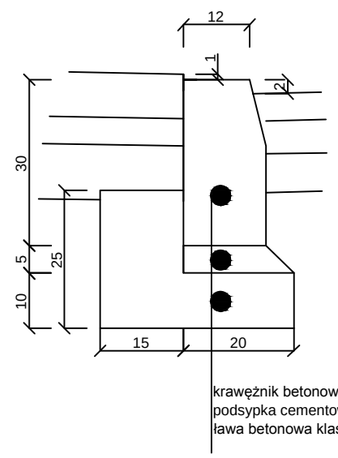

SZCZEGÓŁ A Podziałka 1:10
Obrzeże betonowe 8x30x100
na podsypce piaskowej

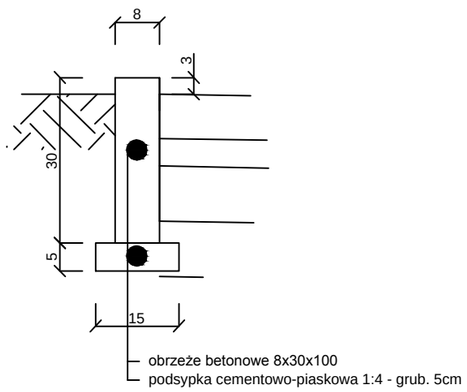

SZCZEGÓŁ B Podziałka 1:10
Krawężnik betonowy 15x30x100
ze ściekiem przykrawężnikowym
na ławie betonowej z oporem

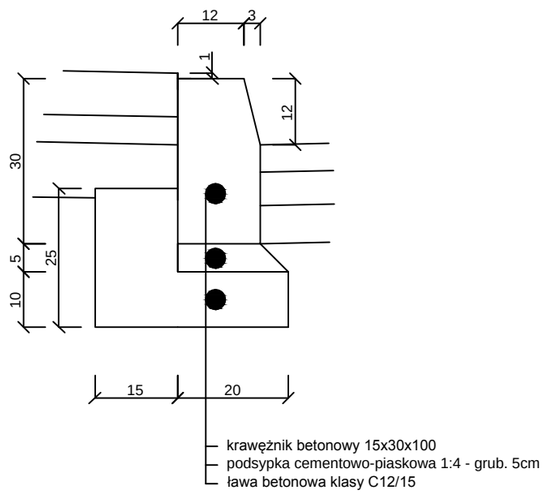

MAC INWEST Jarosław Maciejak 96-100 SKIERNIEWICE ul. Piłsudskiego 32B		
	Imię i Nazwisko	Podpis
Proj.	Janusz STRUGIŃSKI	
Nr upr.:	LOD/0212/ZOOD/04	
Spr.		
Nr upr.:		
Opr.		
Nr upr.:		
Opr.		
Nr upr.:		

SKALA: 1:20 | FORMAT: | DATA: 02.2018 r.

INWESTOR:
Powiat Żyrardowski
ul. Limanowskiego 45; 96-300 Żyrardów

OBIEKT:
Rozbudowa drogi powiatowej nr 4719W Puszcza Mariańska - Mszczonów na odcinku Wola Polska - Górki od km 2+068,00 do 5+928,58.

ADRES:

UWAGA:
Kopiowanie, rozpowszechnianie i udostępnianie niniejszego rysunku lub jego części bez zgody autorów są ZABRONIONE

ZAWARTOŚĆ:
Przekrój konstrukcyjny

FAZA: P.B.

NR RYS.: 4E

Przekrój przez jezdnię - spadek dwustronny 2%
od km 1+057,88 do km 1+074,70

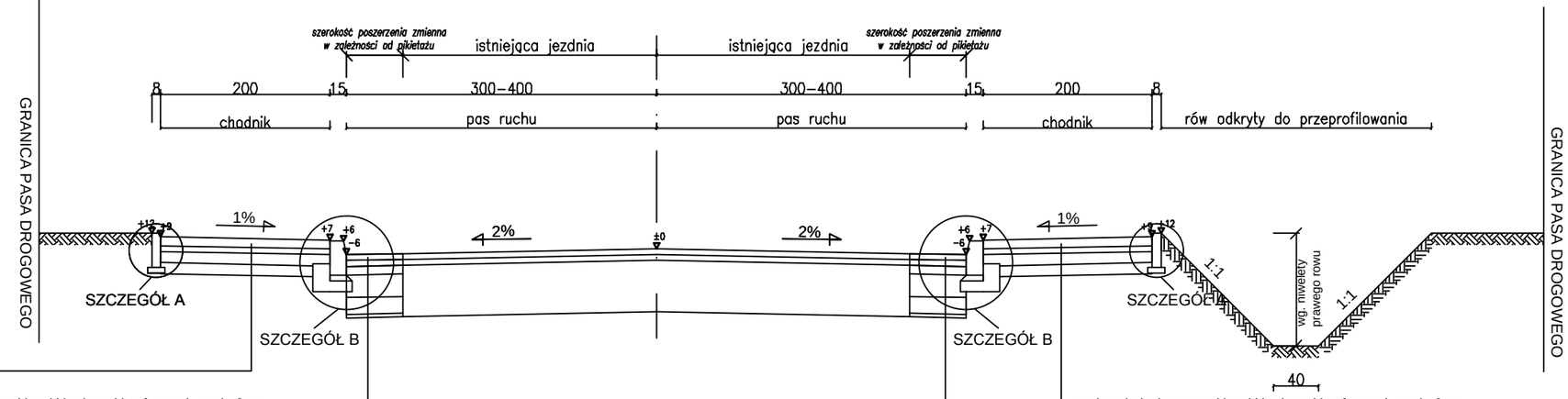

- nawierzchni z betonowej kostki brukowej bezfazowej - grub. 8cm
- podsypka cementowo-piaskowa 1:4 - grub. 5cm
- podbudowa pomocnicza z kruszywa łamanego 0/31,5
  stabilizowana mechanicznie - grub. 10cm
- ulepszone podłoże cementem do wytrzymałości Rm= 1,5 MPa grub. 10 cm

(uzyskiwane z mieszarki stacjonarnej)

- warstwa ścieralna : beton asfaltowy AC 11S 50/70 - grub. 4cm
- warstwa wyrównawcza z betonu asfaltowego AC 16W 50/70 w ilości 100kg/m2
- podbudowa zasadnicza: beton asfaltowy AC 22P 50/70 - grub. 7cm
- podbudowa pomocnicza z kruszywa łamanego 0/31,5
  stabilizowana mechanicznie - grub. 20cm
- ulepszone podłoże cementem do wytrzymałości Rm= 2,5 MPa grub. 15 cm

(uzyskiwane z mieszarki stacjonarnej)

- nawierzchni z betonowej kostki brukowej bezfazowej - grub. 8cm
- podsypka cementowo-piaskowa 1:4 - grub. 5cm
- podbudowa pomocnicza z kruszywa łamanego 0/31,5
  stabilizowana mechanicznie - grub. 10cm
- ulepszone podłoże cementem do wytrzymałości Rm= 1,5 MPa grub. 10 cm

(uzyskiwane z mieszarki stacjonarnej)

- warstwa ścieralna : beton asfaltowy AC 11S 50/70 - grub. 4cm
- warstwa wyrównawcza z betonu asfaltowego AC 16W 50/70 w ilości 100kg/m2
- podbudowa zasadnicza: beton asfaltowy AC 22P 50/70 - grub. 7cm
- podbudowa pomocnicza z kruszywa łamanego 0/31,5
  stabilizowana mechanicznie - grub. 20cm
- ulepszone podłoże cementem do wytrzymałości Rm= 2,5 MPa grub. 15 cm

(uzyskiwane z mieszarki stacjonarnej)

SZCZEGÓŁ A Podziałka 1:10
Obrzeże betonowe 8x30x100
na podsypce piaskowej

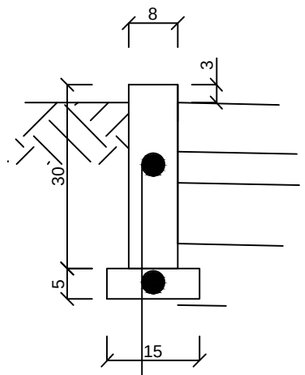

- obrzeże betonowe 8x30x100
- podsypka cementowo-piaskowa 1:4 - grub. 5cm

SZCZEGÓŁ B Podziałka 1:10
Krawężnik betonowy 15x30x100
ze ściekiem przykrawężnikowym
na ławie betonowej z oporem

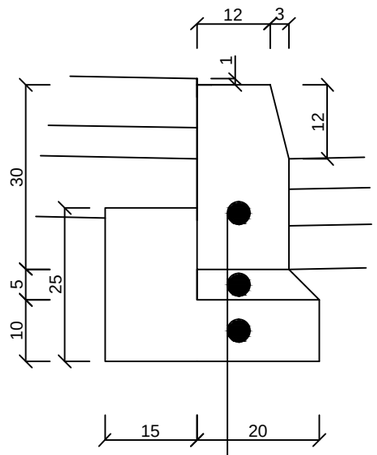

- krawężnik betonowy 15x30x100
- podsypka cementowo-piaskowa 1:4 - grub. 5cm
- ława betonowa klasy C12/15

MAC INWEST Jarosław Maciejak 96–100 SKIERNIEWICE ul. Piłsudskiego 32B		
	Imię i Nazwisko	Podpis
Proj.	Janusz STRUGIŃSKI	
Nr upr.:	LOD/0212/ZOOD/04	
Spr.		
Nr upr.:		
Opr.		
Nr upr.:		
Opr.		
Nr upr.:		

SKALA: 1:20 | FORMAT: | DATA: 02.2018 r.

INWESTOR:
Powiat Żyrardowski
ul. Limanowskiego 45; 96-300 Żyrardów

OBIEKT:
Rozbudowa drogi powiatowej nr 4719W Puszcza Mariańska - Mszczonów na odcinku Wola Polska - Górki od km 2+068,00 do 5+928,58.

ADRES:

UWAGA:
Kopiowanie, rozpowszechnianie i udostępnianie niniejszego rysunku lub jego części bez zgody autorów są ZABRONIONE

ZAWARTOŚĆ:
Przekrój konstrukcyjny

FAZA: P.B.

NR RYS.: 4F

Przekrój przez jezdnię - spadek dwustronny 2%
od km 1+074,70 do km 1+080,70

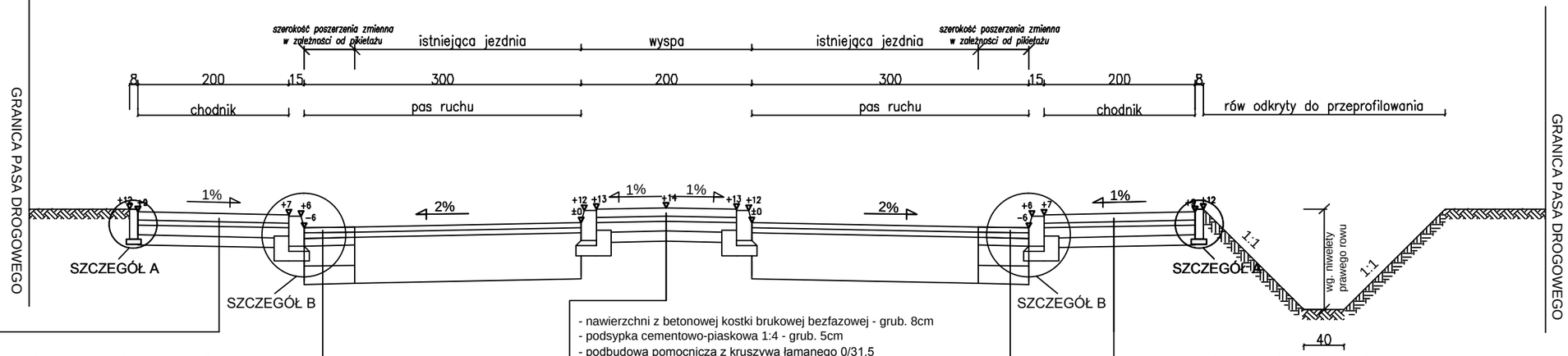

- nawierzchni z betonowej kostki brukowej bezfazowej - grub. 8cm
- podsypka cementowo-piaskowa 1:4 - grub. 5cm
- podbudowa pomocnicza z kruszywa łamanego 0/31,5
  stabilizowana mechanicznie - grub. 10cm
- ulepszone podłoże cementem do wytrzymałości Rm= 1,5 MPa grub. 10 cm

(uzyskiwane z mieszarki stacjonarnej)

- warstwa ścieralna : beton asfaltowy AC 11S 50/70 - grub. 4cm
- warstwa wyrównawcza z betonu asfaltowego AC 16W 50/70 w ilości 100kg/m2
- podbudowa zasadnicza: beton asfaltowy AC 22P 50/70 - grub. 7cm
- podbudowa pomocnicza z kruszywa łamanego 0/31,5
  stabilizowana mechanicznie - grub. 20cm
- ulepszone podłoże cementem do wytrzymałości Rm= 2,5 MPa grub. 15 cm

(uzyskiwane z mieszarki stacjonarnej)

- nawierzchni z betonowej kostki brukowej bezfazowej - grub. 8cm
- podsypka cementowo-piaskowa 1:4 - grub. 5cm
- podbudowa pomocnicza z kruszywa łamanego 0/31,5
  stabilizowana mechanicznie - grub. 10cm
- ulepszone podłoże cementem do wytrzymałości Rm= 1,5 MPa grub. 10 cm

(uzyskiwane z mieszarki stacjonarnej)

- warstwa ścieralna : beton asfaltowy AC 11S 50/70 - grub. 4cm
- warstwa wyrównawcza z betonu asfaltowego AC 16W 50/70 w ilości 100kg/m2
- podbudowa zasadnicza: beton asfaltowy AC 22P 50/70 - grub. 7cm
- podbudowa pomocnicza z kruszywa łamanego 0/31,5
  stabilizowana mechanicznie - grub. 20cm
- ulepszone podłoże cementem do wytrzymałości Rm= 2,5 MPa grub. 15 cm

(uzyskiwane z mieszarki stacjonarnej)

SZCZEGÓŁ A Podziałka 1:10
Obrzeże betonowe 8x30x100
na podsypce piaskowej

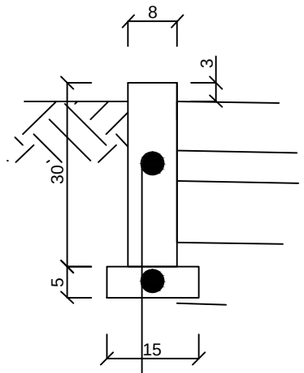

- obrzeże betonowe 8x30x100
- podsypka cementowo-piaskowa 1:4 - grub. 5cm

SZCZEGÓŁ B Podziałka 1:10
Krawężnik betonowy 15x30x100
ze ściekiem przykrawężnikowym
na ławie betonowej z oporem

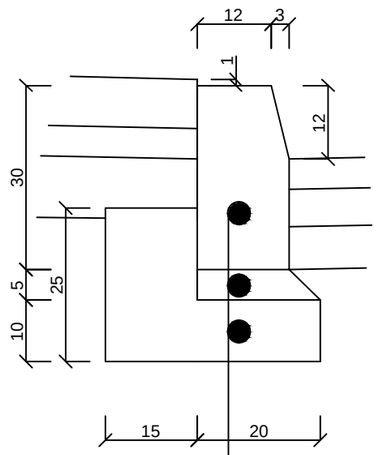

- krawężnik betonowy 15x30x100
- podsypka cementowo-piaskowa 1:4 - grub. 5cm
- ława betonowa klasy C12/15

MAC INWEST Jarosław Maciejak 96-100 SKIERNIEWICE ul. Piłsudskiego 32B			SKALA: 1:20 / FORMAT: / DATA: 02.2018 r.
	Imię i Nazwisko	Podpis	INWESTOR: Powiat Żyrardowski ul. Limanowskiego 45; 96-300 Żyrardów
Proj.	Janusz STRUGIŃSKI		OBIEKT: Rozbudowa drogi powiatowej nr 4719W Puszcza Mariańska - Mszczonów na odcinku Wola Polska - Górki od km 2+068,00 do 5+928,58.
Nr upr.:	L0D/0212/Z00D/04		ADRES:
Spr.			UWAGA: Kopiowanie, rozpowszechnianie i udostępnianie niniejszego rysunku lub jego części bez zgody autorów są ZABRONIONE
Nr upr.:			
Opr.			ZAWARTOŚĆ: Przekrój konstrukcyjny / FAZA P.B.
Nr upr.:			
Opr.			NR RYS. 4G
Nr upr.:			

Przekrój przez jezdnię - spadek dwustronny 2%
od km 1+080,70 do km 1+096,36

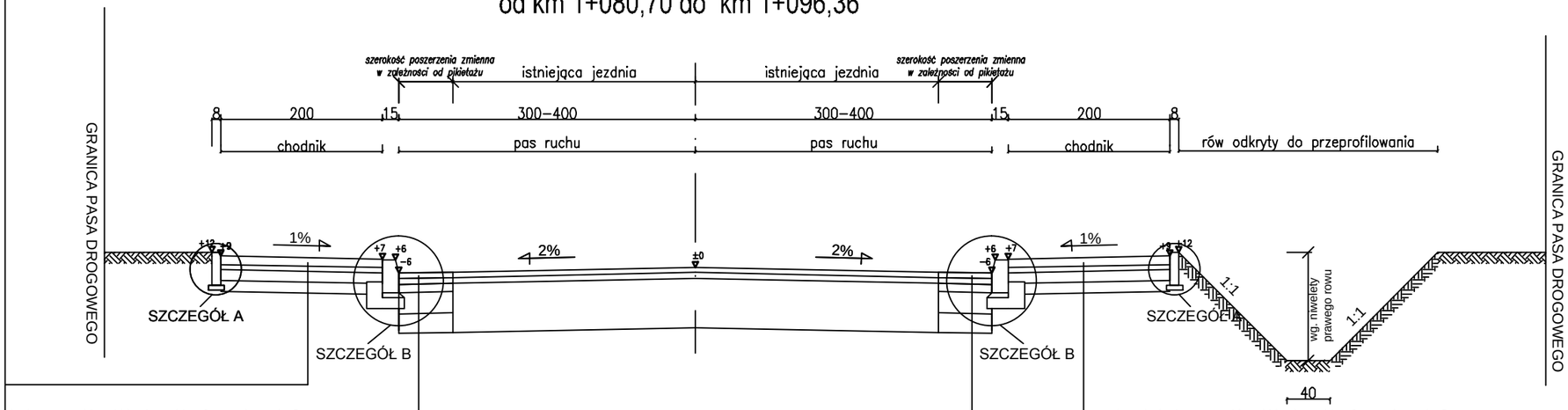

ni z betonowej kostki brukowej bezfazowej - grub. 8cm
cementowo-piaskowa 1:4 - grub. 5cm
a pomocnicza z kruszywa łamanego 0/31,5
zowana mechanicznie - grub. 10cm
podłoże cementem do wytrzymałości Rm= 1,5 MPa grub. 10 cm
ne z mieszarki stacjonarnej)

- warstwa ścieralna : beton asfaltowy AC 11S 50/70 - grub. 4cm
- warstwa wyrównawcza z betonu asfaltowego AC 16W 50/70 w ilości 100kg/m2
- podbudowa zasadnicza: beton asfaltowy AC 22P 50/70 - grub. 7cm
- podbudowa pomocnicza z kruszywa łamanego 0/31,5 stabilizowana mechanicznie - grub. 20cm
- ulepszone podłoże cementem do wytrzymałości Rm= 2,5 MPa grub. 15 cm

(uzyskiwane z mieszarki stacjonarnej)

- nawierzchni z betonowej kostki brukowej bezfazowej - grub. 8cm
- podsypka cementowo-piaskowa 1:4 - grub. 5cm
- podbudowa pomocnicza z kruszywa łamanego 0/31,5 stabilizowana mechanicznie - grub. 10cm
- ulepszone podłoże cementem do wytrzymałości Rm= 1,5 MPa grub. 10 cm

(uzyskiwane z mieszarki stacjonarnej)

- warstwa ścieralna : beton asfaltowy AC 11S 50/70 - grub. 4cm
- warstwa wyrównawcza z betonu asfaltowego AC 16W 50/70 w ilości 100kg/m2
- podbudowa zasadnicza: beton asfaltowy AC 22P 50/70 - grub. 7cm
- podbudowa pomocnicza z kruszywa łamanego 0/31,5 stabilizowana mechanicznie - grub. 20cm
- ulepszone podłoże cementem do wytrzymałości Rm= 2,5 MPa grub. 15 cm

(uzyskiwane z mieszarki stacjonarnej)

SZCZEGÓŁ A Podziałka 1:10
Obrzeże betonowe 8x30x100
na podsypce piaskowej

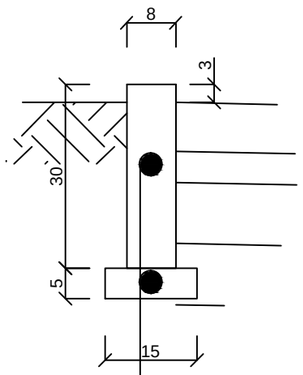

obrzeże betonowe 8x30x100
podsypka cementowo-piaskowa 1:4 - grub. 5cm

SZCZEGÓŁ B Podziałka 1:10
Krawężnik betonowy 15x30x100
ze ściekiem przykrawężnikowym
na ławie betonowej z oporem

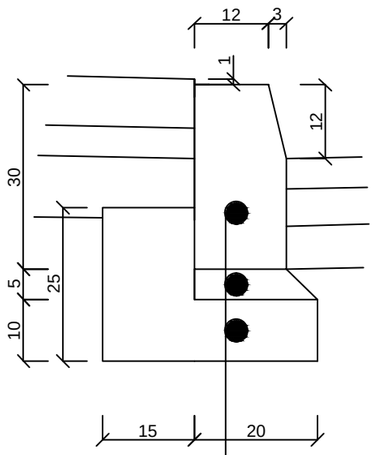

krawężnik betonowy 15x30x100
podsypka cementowo-piaskowa 1:4 - grub. 5cm
ława betonowa klasy C12/15

MAC INWEST Jarosław Maciejak 96–100 SKIERNIEWICE ul. Piłsudskiego 32B			SKALA: 1:20	FORMAT:	DATA: 02.2018 r.
			INWESTOR: Powiat Żyrardowski ul. Limanowskiego 45; 96-300 Żyrardów	
			OBIEKT: Rozbudowa drogi powiatowej nr 4719W Puszcza Mariańska - Mszczonów na odcinku Wola Polska - Górki od km 2+068,00 do 5+928,58.	
	Imię i Nazwisko	Podpis	ADRES:	
Proj.	Janusz STRUGIŃSKI			
Nr upr.:	LOD/0212/ZOOD/04			
Spr.			UWAGA: Kopiowanie, rozpowszechnianie i udostępnianie niniejszego rysunku lub jego części bez zgody autorów są ZABRONIONE	
Nr upr.:				
Opr.			ZAWARTOŚĆ: Przekrój konstrukcyjny	FAZA P.B.
Nr upr.:				
Opr.				NR RYS. 4H
Nr upr.:				

Przekrój przez jezdnię - spadek dwustronny 2%
od km 1+096,36 do km 1+115,96

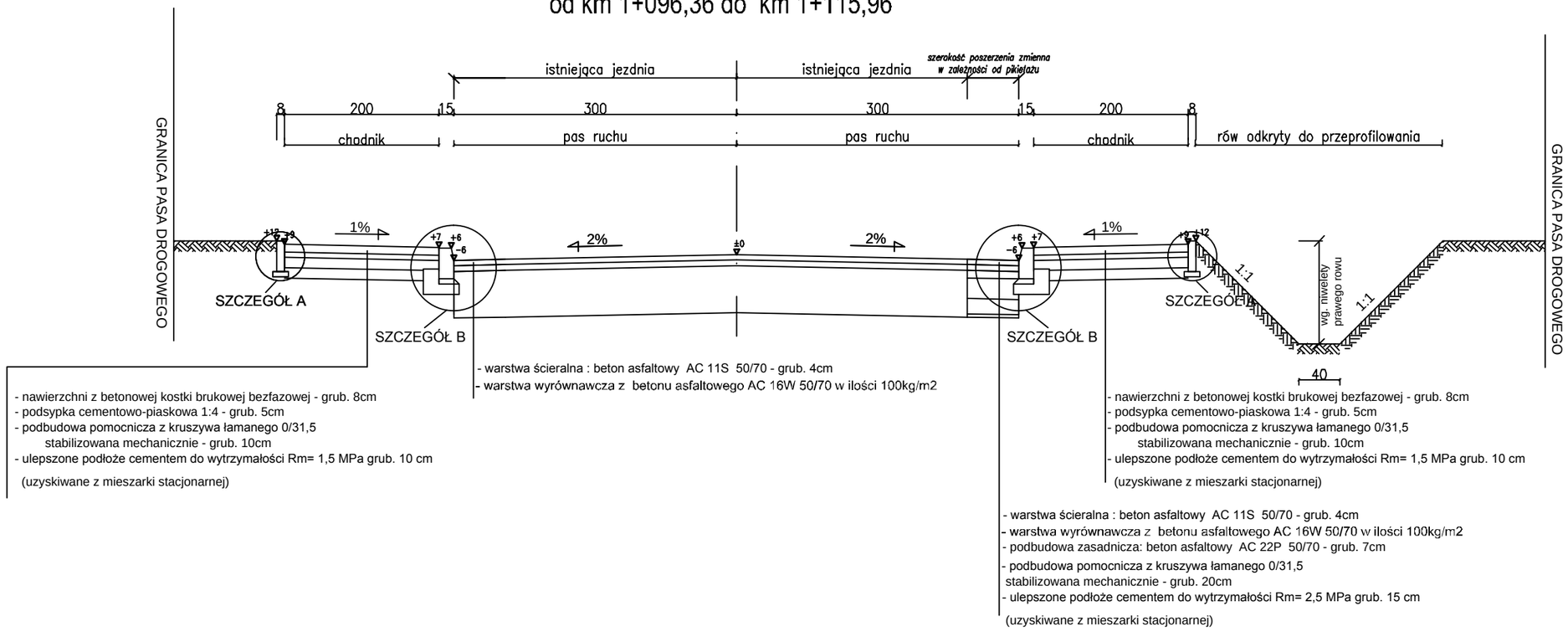

SZCZEGÓŁ A Podziałka 1:10
Obrzeże betonowe 8x30x100
na podsypce piaskowej

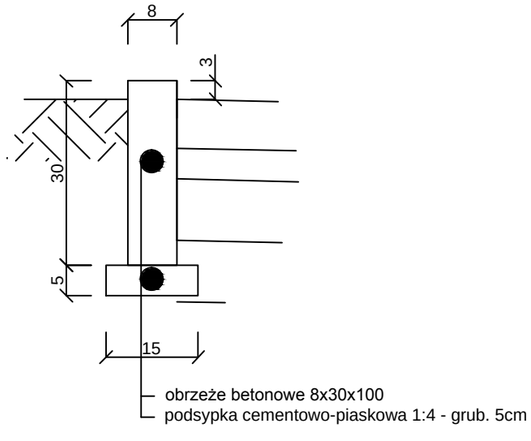

SZCZEGÓŁ B Podziałka 1:10
Krawężnik betonowy 15x30x100
ze ściekiem przykrawężnikowym
na ławie betonowej z oporem

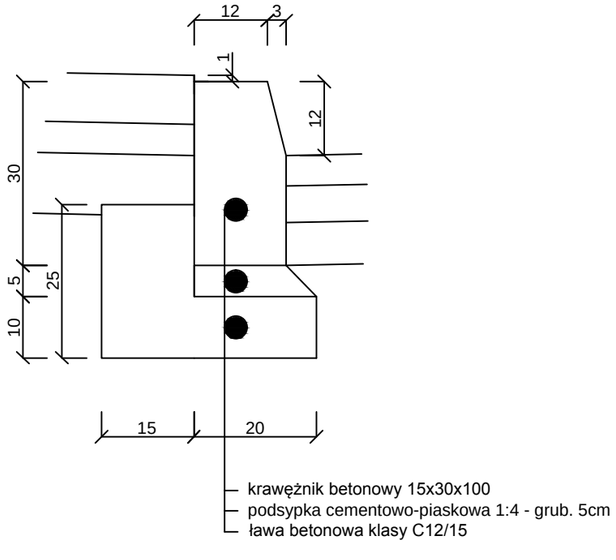

MAC INWEST Jarosław Maciejak 96-100 SKIERNIEWICE ul. Piłsudskiego 32B			SKALA: 1:20 / FORMAT: / DATA: 02.2018 r.
			INWESTOR: Powiat Żyrardowski ul. Limanowskiego 45; 96-300 Żyrardów
	Imię i Nazwisko	Podpis	OBIEKT: Rozbudowa drogi powiatowej nr 4719W Puszcza Mariańska - Mszczonów na odcinku Wola Polska - Górki od km 2+068,00 do 5+928,58. ADRES:
Proj.	Janusz STRUGIŃSKI		
Nr upr.:	LOD/0212/ZOOD/04		
Spr.			UWAGA: Kopiowanie, rozpowszechnianie i udostępnianie niniejszego rysunku lub jego części bez zgody autorów są ZABRONIONE
Nr upr.:			
Opr.			ZAWARTOŚĆ: Przekrój konstrukcyjny / FAZA P.B.
Nr upr.:			
Opr.			NR RYS. 41
Nr upr.:			

Przekrój przez jezdnię - spadek dwustronny 2%
od km 1+115,96 do km 1+166,63

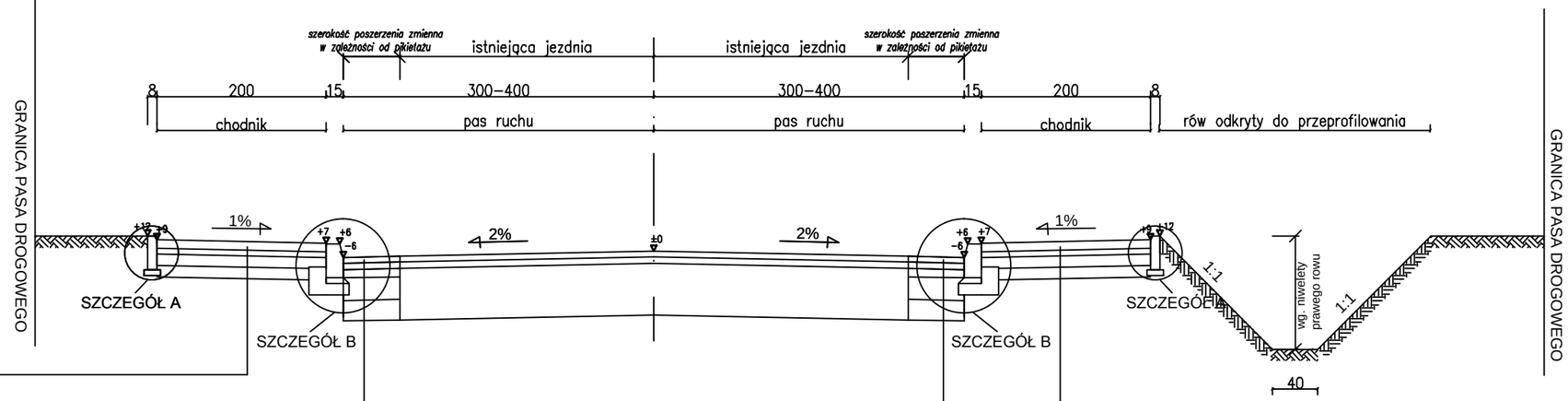

- nawierzchni z betonowej kostki brukowej bezfazowej - grub. 8cm
- podsypka cementowo-piaskowa 1:4 - grub. 5cm
- podbudowa pomocnicza z kruszywa łamanego 0/31,5
  stabilizowana mechanicznie - grub. 10cm
- ulepszone podłoże cementem do wytrzymałości Rm= 1,5 MPa grub. 10 cm

(uzyskiwane z mieszarki stacjonarnej)

- warstwa ścieralna : beton asfaltowy AC 11S 50/70 - grub. 4cm
- warstwa wyrównawcza z betonu asfaltowego AC 16W 50/70 w ilości 100kg/m2
- podbudowa zasadnicza: beton asfaltowy AC 22P 50/70 - grub. 7cm
- podbudowa pomocnicza z kruszywa łamanego 0/31,5
  stabilizowana mechanicznie - grub. 20cm
- ulepszone podłoże cementem do wytrzymałości Rm= 2,5 MPa grub. 15 cm

(uzyskiwane z mieszarki stacjonarnej)

- nawierzchni z betonowej kostki brukowej bezfazowej - grub. 8cm
- podsypka cementowo-piaskowa 1:4 - grub. 5cm
- podbudowa pomocnicza z kruszywa łamanego 0/31,5
  stabilizowana mechanicznie - grub. 10cm
- ulepszone podłoże cementem do wytrzymałości Rm= 1,5 MPa grub. 10 cm

(uzyskiwane z mieszarki stacjonarnej)

- warstwa ścieralna : beton asfaltowy AC 11S 50/70 - grub. 4cm
- warstwa wyrównawcza z betonu asfaltowego AC 16W 50/70 w ilości 100kg/m2
- podbudowa zasadnicza: beton asfaltowy AC 22P 50/70 - grub. 7cm
- podbudowa pomocnicza z kruszywa łamanego 0/31,5
  stabilizowana mechanicznie - grub. 20cm
- ulepszone podłoże cementem do wytrzymałości Rm= 2,5 MPa grub. 15 cm

(uzyskiwane z mieszarki stacjonarnej)

SZCZEGÓŁ A Podziałka 1:10
Obrzeże betonowe 8x30x100
na podsypce piaskowej

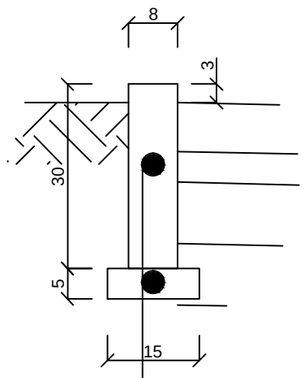

- obrzeże betonowe 8x30x100
- podsypka cementowo-piaskowa 1:4 - grub. 5cm

SZCZEGÓŁ B Podziałka 1:10
Krawężnik betonowy 15x30x100
ze ściekiem przykrawężnikowym
na ławie betonowej z oporem

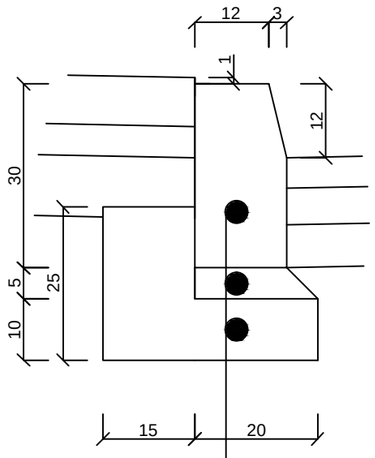

- krawężnik betonowy 15x30x100
- podsypka cementowo-piaskowa 1:4 - grub. 5cm
- ława betonowa klasy C12/15

MAC INWEST Jarosław Maciejak 96–100 SKIERNIEWICE ul. Piłsudskiego 32B		
	Imię i Nazwisko	Podpis
Proj.	Janusz STRUGIŃSKI	
Nr upr.:	LOD/0212/ZOOD/04	
Spr.		
Nr upr.:		
Opr.		
Nr upr.:		
Opr.		
Nr upr.:		

SKALA: 1:20 | FORMAT: | DATA: 02.2018 r.

INWESTOR:
Powiat Żyrardowski
ul. Limanowskiego 45; 96-300 Żyrardów

OBIEKT:
Rozbudowa drogi powiatowej nr 4719W Puszcza Mariańska - Mszczonów na odcinku Wola Polska - Górki od km 2+068,00 do 5+928,58.

ADRES:

UWAGA:
Kopiowanie, rozpowszechnianie i udostępnianie niniejszego rysunku lub jego części bez zgody autorów są ZABRONIONE

ZAWARTOŚĆ:
Przekrój konstrukcyjny

FAZA: P.B.

NR RYS.: 4J

Przekrój przez jezdnię - spadek dwustronny 2%
od km 1+666,63 do km 1+172,63

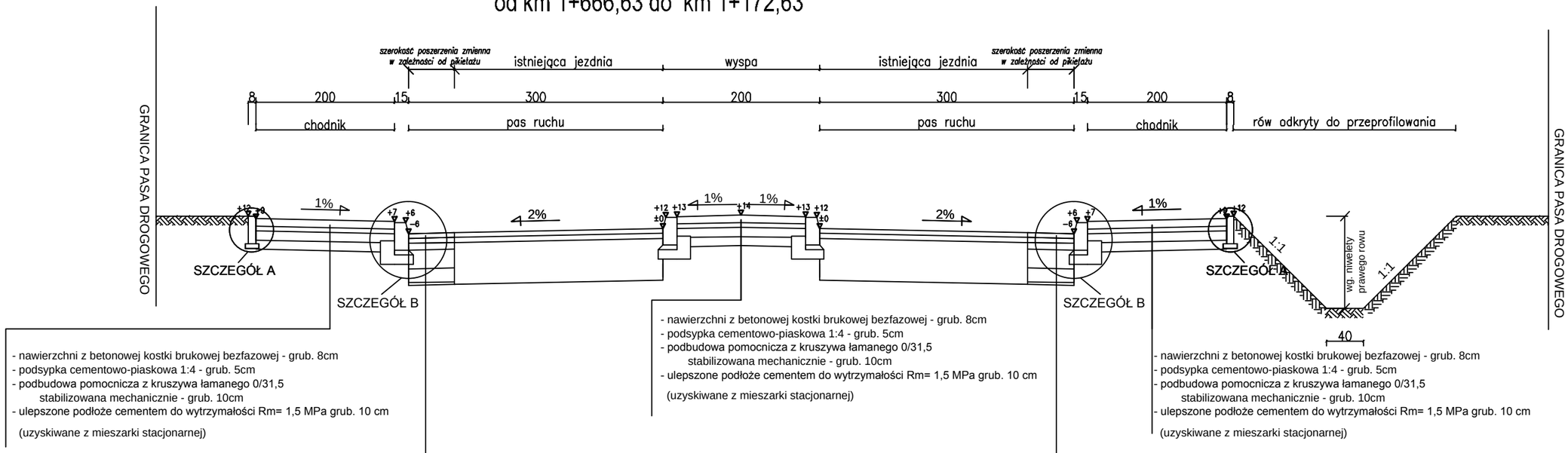

- nawierzchni z betonowej kostki brukowej bezfazowej - grub. 8cm
- podsypka cementowo-piaskowa 1:4 - grub. 5cm
- podbudowa pomocnicza z kruszywa łamanego 0/31,5
  stabilizowana mechanicznie - grub. 10cm
- ulepszone podłoże cementem do wytrzymałości Rm= 1,5 MPa grub. 10 cm

(uzyskiwane z mieszarki stacjonarnej)

- warstwa ścieralna : beton asfaltowy AC 11S 50/70 - grub. 4cm
- warstwa wyrównawcza z betonu asfaltowego AC 16W 50/70 w ilości 100kg/m2
- podbudowa zasadnicza: beton asfaltowy AC 22P 50/70 - grub. 7cm
- podbudowa pomocnicza z kruszywa łamanego 0/31,5
  stabilizowana mechanicznie - grub. 20cm
- ulepszone podłoże cementem do wytrzymałości Rm= 2,5 MPa grub. 15 cm

(uzyskiwane z mieszarki stacjonarnej)

- nawierzchni z betonowej kostki brukowej bezfazowej - grub. 8cm
- podsypka cementowo-piaskowa 1:4 - grub. 5cm
- podbudowa pomocnicza z kruszywa łamanego 0/31,5
  stabilizowana mechanicznie - grub. 10cm
- ulepszone podłoże cementem do wytrzymałości Rm= 1,5 MPa grub. 10 cm

(uzyskiwane z mieszarki stacjonarnej)

- warstwa ścieralna : beton asfaltowy AC 11S 50/70 - grub. 4cm
- warstwa wyrównawcza z betonu asfaltowego AC 16W 50/70 w ilości 100kg/m2
- podbudowa zasadnicza: beton asfaltowy AC 22P 50/70 - grub. 7cm
- podbudowa pomocnicza z kruszywa łamanego 0/31,5
  stabilizowana mechanicznie - grub. 20cm
- ulepszone podłoże cementem do wytrzymałości Rm= 2,5 MPa grub. 15 cm

(uzyskiwane z mieszarki stacjonarnej)

- nawierzchni z betonowej kostki brukowej bezfazowej - grub. 8cm
- podsypka cementowo-piaskowa 1:4 - grub. 5cm
- podbudowa pomocnicza z kruszywa łamanego 0/31,5
  stabilizowana mechanicznie - grub. 10cm
- ulepszone podłoże cementem do wytrzymałości Rm= 1,5 MPa grub. 10 cm

(uzyskiwane z mieszarki stacjonarnej)

SZCZEGÓŁ A Podziałka 1:10
Obrzeże betonowe 8x30x100
na podsypce piaskowej

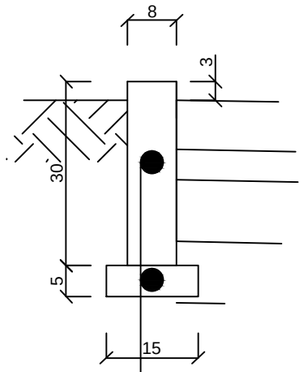

- obrzeże betonowe 8x30x100
- podsypka cementowo-piaskowa 1:4 - grub. 5cm

SZCZEGÓŁ B Podziałka 1:10
Krawężnik betonowy 15x30x100
ze ściekiem przykrawężnikowym
na ławie betonowej z oporem

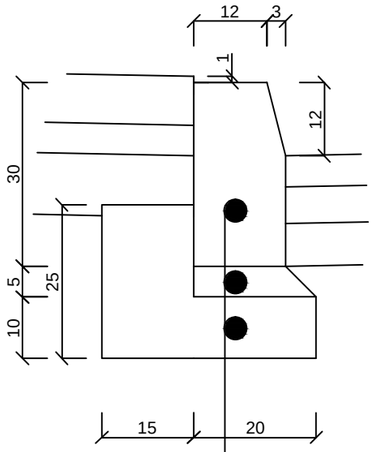

- krawężnik betonowy 15x30x100
- podsypka cementowo-piaskowa 1:4 - grub. 5cm
- ława betonowa klasy C12/15

MAC INWEST Jarosław Maciejak 96-100 SKIERNIEWICE ul. Piłsudskiego 32B			SKALA: 1:20	FORMAT:	DATA: 02.2018 r.
			INWESTOR: Powiat Żyrardowski ul. Limanowskiego 45; 96-300 Żyrardów	
			OBIEKT: Rozbudowa drogi powiatowej nr 4719W Puszcza Mariańska - Mszczonów na odcinku Wola Polska - Górki od km 2+068,00 do 5+928,58.	
	Imię i Nazwisko	Podpis	ADRES:	
Proj.	Janusz STRUGIŃSKI			
Nr upr.:	LOD/0212/ZOOD/04			
Spr.			UWAGA: Kopiowanie, rozpowszechnianie i udostępnianie niniejszego rysunku lub jego części bez zgody autorów są ZABRONIONE	
Nr upr.:				
Opr.			ZAWARTOŚĆ: Przekrój konstrukcyjny	FAZA P.B.
Nr upr.:				
Opr.				NR RYS. 4K
Nr upr.:				

Przekrój przez jezdnię - spadek dwustronny 2%
od km 1+172,63 do km 1+188,18

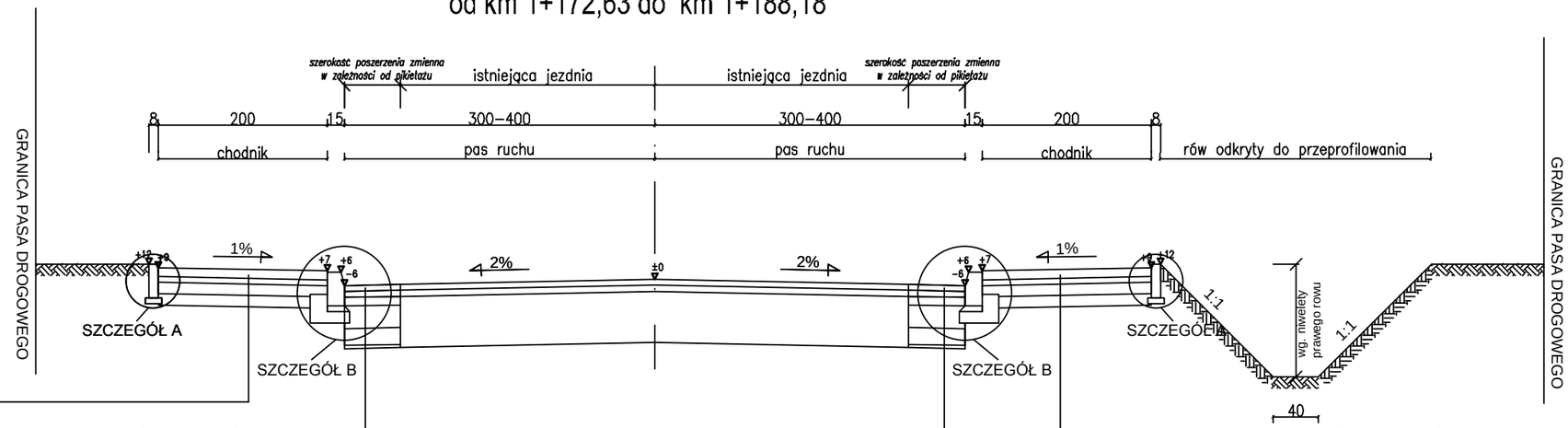

- nawierzchni z betonowej kostki brukowej bezfazowej - grub. 8cm
- podsypka cementowo-piaskowa 1:4 - grub. 5cm
- podbudowa pomocnicza z kruszywa łamanego 0/31,5 stabilizowana mechanicznie - grub. 10cm
- ulepszone podłoże cementem do wytrzymałości Rm= 1,5 MPa grub. 10 cm

(uzyskiwane z mieszarki stacjonarnej)

- warstwa ścieralna : beton asfaltowy AC 11S 50/70 - grub. 4cm
- warstwa wyrównawcza z betonu asfaltowego AC 16W 50/70 w ilości 100kg/m2
- podbudowa zasadnicza: beton asfaltowy AC 22P 50/70 - grub. 7cm
- podbudowa pomocnicza z kruszywa łamanego 0/31,5 stabilizowana mechanicznie - grub. 20cm
- ulepszone podłoże cementem do wytrzymałości Rm= 2,5 MPa grub. 15 cm

(uzyskiwane z mieszarki stacjonarnej)

- nawierzchni z betonowej kostki brukowej bezfazowej - grub. 8cm
- podsypka cementowo-piaskowa 1:4 - grub. 5cm
- podbudowa pomocnicza z kruszywa łamanego 0/31,5 stabilizowana mechanicznie - grub. 10cm
- ulepszone podłoże cementem do wytrzymałości Rm= 1,5 MPa grub. 10 cm

(uzyskiwane z mieszarki stacjonarnej)

- warstwa ścieralna : beton asfaltowy AC 11S 50/70 - grub. 4cm
- warstwa wyrównawcza z betonu asfaltowego AC 16W 50/70 w ilości 100kg/m2
- podbudowa zasadnicza: beton asfaltowy AC 22P 50/70 - grub. 7cm
- podbudowa pomocnicza z kruszywa łamanego 0/31,5 stabilizowana mechanicznie - grub. 20cm
- ulepszone podłoże cementem do wytrzymałości Rm= 2,5 MPa grub. 15 cm

(uzyskiwane z mieszarki stacjonarnej)

SZCZEGÓŁ A Podziałka 1:10
Obrzeże betonowe 8x30x100
na podsypce piaskowej

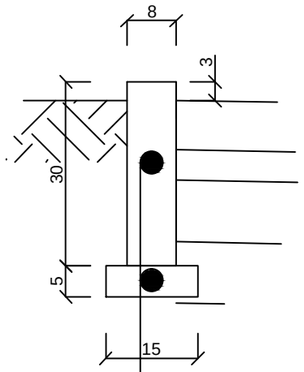

- obrzeże betonowe 8x30x100
- podsypka cementowo-piaskowa 1:4 - grub. 5cm

SZCZEGÓŁ B Podziałka 1:10
Krawężnik betonowy 15x30x100
ze ściekiem przykrawężnikowym
na ławie betonowej z oporem

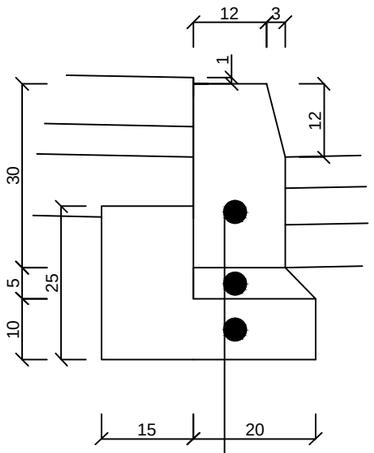

- krawężnik betonowy 15x30x100
- podsypka cementowo-piaskowa 1:4 - grub. 5cm
- ława betonowa klasy C12/15

MAC INWEST Jarosław Maciejak 96–100 SKIERNIEWICE ul. Piłsudskiego 32B			SKALA: 1:20	FORMAT:	DATA: 02.2018 r.
			INWESTOR: Powiat Żyrardowski ul. Limanowskiego 45; 96-300 Żyrardów	
			OBIEKT: Rozbudowa drogi powiatowej nr 4719W Puszcza Mariańska - Mszczonów na odcinku Wola Polska - Górki od km 2+068,00 do 5+928,58. ADRES:	
	Imię i Nazwisko	Podpis		
Proj.	Janusz STRUGIŃSKI			
Nr upr.:	LOD/0212/ZOOD/04			
Spr.			UWAGA: Kopiowanie, rozpowszechnianie i udostępnianie niniejszego rysunku lub jego części bez zgody autorów są ZABRONIONE	
Nr upr.:				
Opr.			ZAWARTOŚĆ: Przekrój konstrukcyjny	FAZA P.B.
Nr upr.:				
Opr.				NR RYS. 4L
Nr upr.:				

Przekrój przez jezdnię - spadek dwustronny 2%
od km 1+188,18 do km 1+211,59

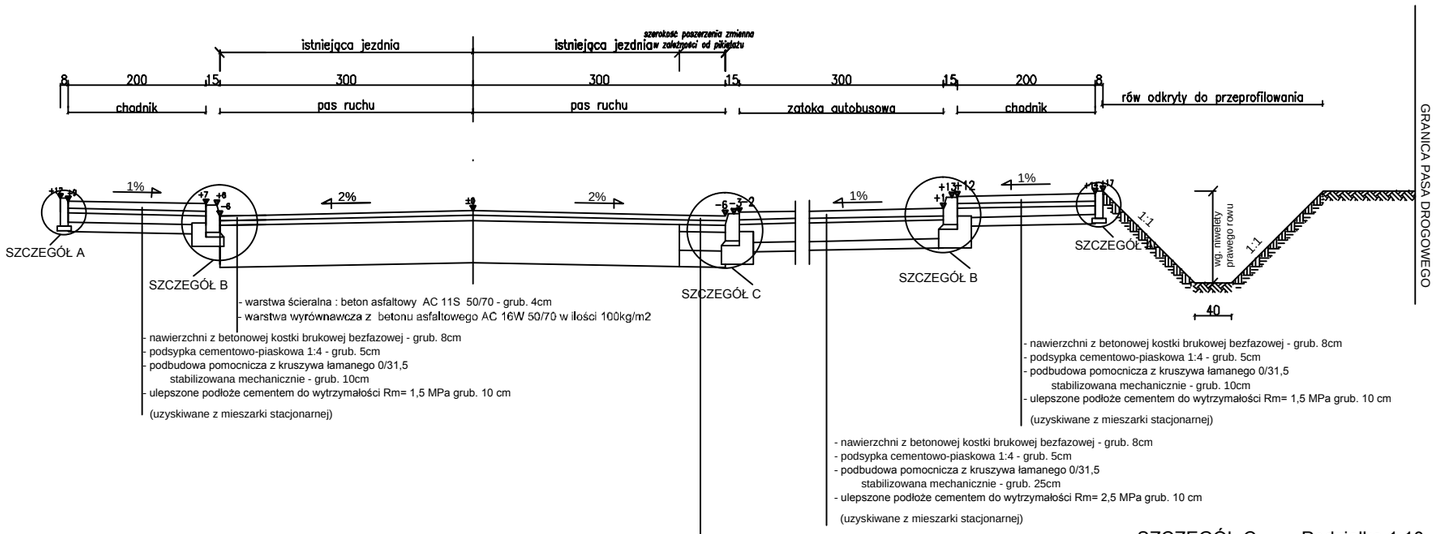

SZCZEGÓŁ A Podziałka 1:10
Obrzeże betonowe 8x30x100
na podsypce piaskowej

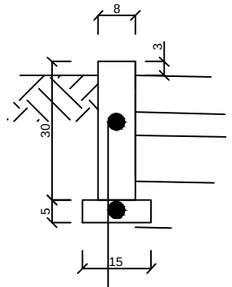

SZCZEGÓŁ B Podziałka 1:10
Krawężnik betonowy 15x30x100
ze ściekiem przykrawężnikowym
na ławie betonowej z oporem

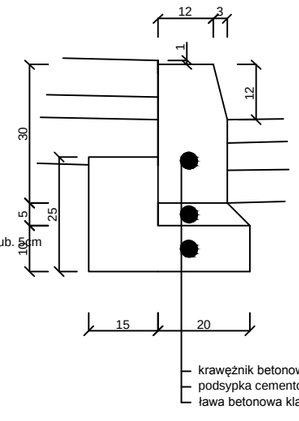

SZCZEGÓŁ C Podziałka 1:10
Krawężnik betonowy 15x30x100
ze ściekiem przykrawężnikowym
na ławie betonowej z oporem

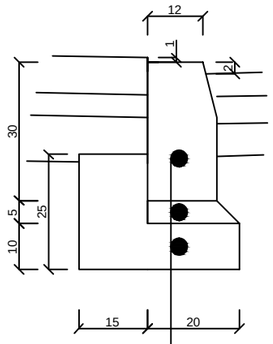

krawężnik betonowy 15x30x100
podsypka cementowo-piaskowa 1:4 - grub. 5cm
ława betonowa klasy C12/15

MAC INWEST Jarosław Maciejak 96-100 SKIERNIEWICE ul. Piłsudskiego 32B			SKALA: 1:20	FORMAT:	DATA: 02.2018 r.
			INWESTOR: Powiat Żyrardowski ul. Limanowskiego 45; 96-300 Żyrardów	
	Imię i Nazwisko	Podpis	OBIEKT: Rozbudowa drogi powiatowej nr 4719W Puszcza Mariańska - Mszczonów na odcinku Wola Polska - Górki od km 2+068,00 do 5+928,58. ADRES:	
Proj.	Janusz STRUGIŃSKI			
Nr upr.:	LOD/0212/ZOOD/04		UWAGA: Kopiowanie, rozpowszechnianie i udostępnianie niniejszego rysunku lub jego części bez zgody autorów są ZABRONIONE	
Spr.				
Nr upr.:				
Opr.			ZAWARTOŚĆ: Przekrój konstrukcyjny	FAZA P.B.
Nr upr.:				
Opr.				NR RYS. 4M
Nr upr.:				

Przekrój przez jezdnię - spadek dwustronny 2%
od km 1+211,59 do km 1+252,35

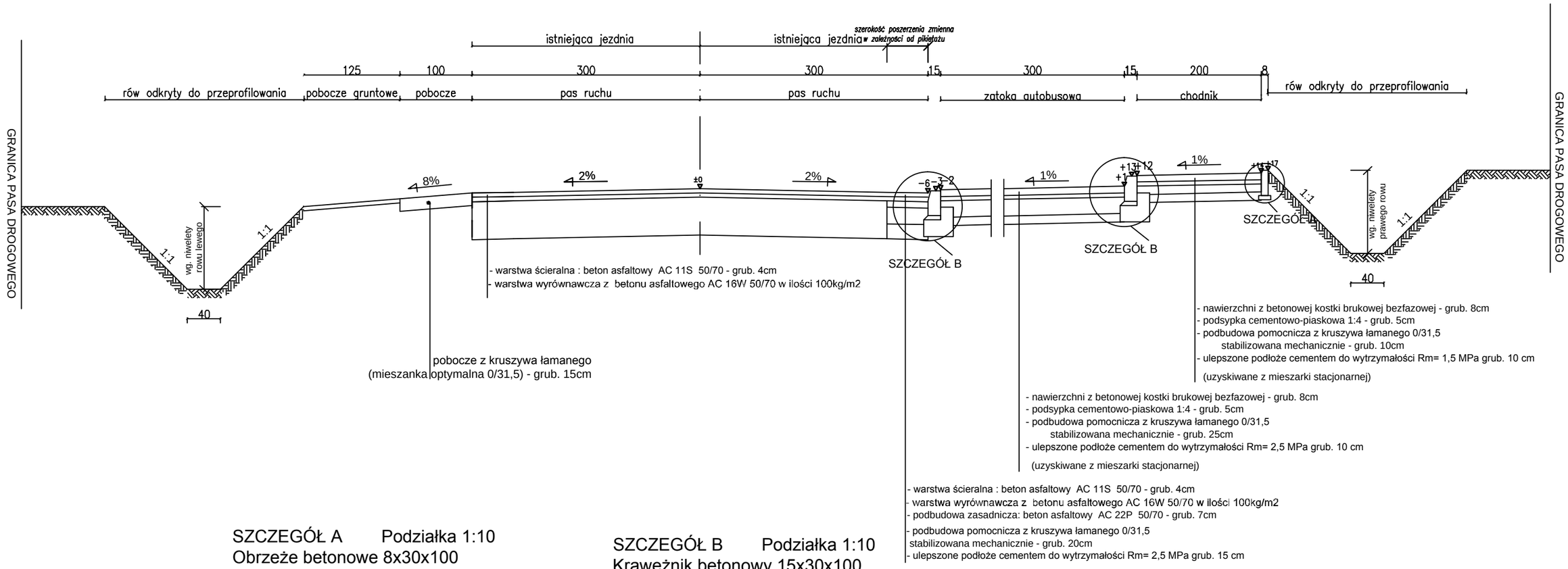

SZCZEGÓŁ A Podziałka 1:10
Obrzeże betonowe 8x30x100
na podsypce piaskowej

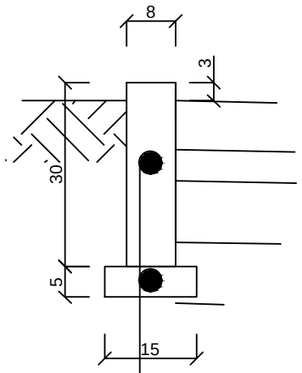

SZCZEGÓŁ B Podziałka 1:10
Krawężnik betonowy 15x30x100
ze ściekiem przykrawężnikowym
na ławie betonowej z oporem

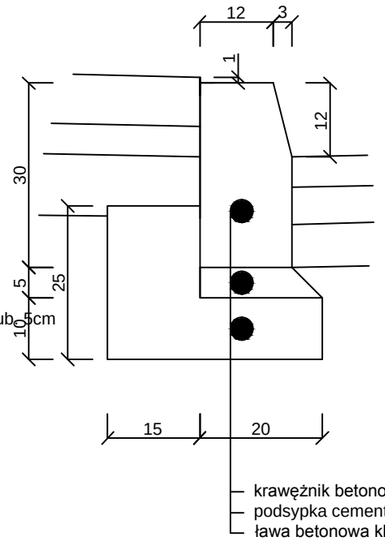

MAC INWEST Jarosław Maciejak 96–100 SKIERNIEWICE ul. Piłsudskiego 32B			SKALA: 1:20	FORMAT:	DATA: 02.2018 r.
			INWESTOR: Powiat Żyrardowski ul. Limanowskiego 45; 96-300 Żyrardów	
			OBIEKT: Rozbudowa drogi powiatowej nr 4719W Puszcza Mariańska - Mszczonów na odcinku Wola Polska - Górki od km 2+068,00 do 5+928,58.	
	Imię i Nazwisko	Podpis	ADRES:	
Proj.	Janusz STRUGIŃSKI			
Nr upr.:	LOD/0212/ZOOD/04			
Spr.			UWAGA: Kopiowanie, rozpowszechnianie i udostępnianie niniejszego rysunku lub jego części bez zgody autorów są ZABRONIONE	
Nr upr.:				
Opr.			ZAWARTOŚĆ: Przekrój konstrukcyjny	FAZA P.B.
Nr upr.:				
Opr.				NR RYS. 4N
Nr upr.:				

Przekrój przez jezdnię - spadek dwustronny 2%
od km 1+252,35 do km 1+300,00

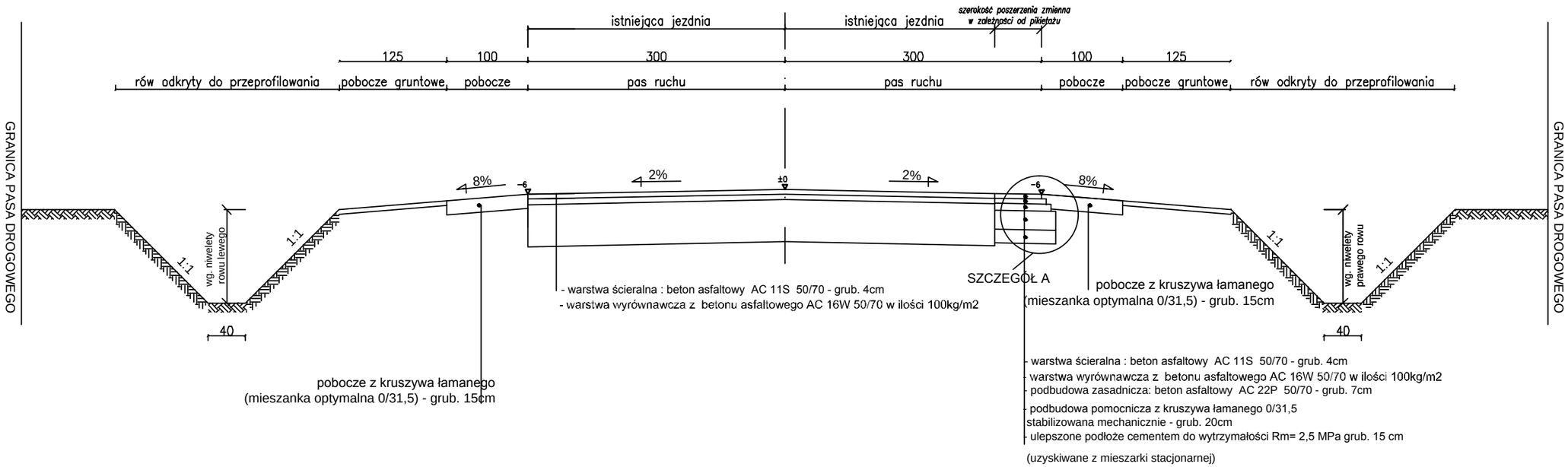

SZCZEGÓŁ A

Podziałka 1:10

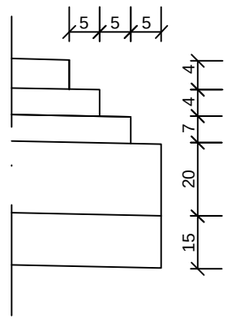

MAC INWEST Jarosław Maciejak 96–100 SKIERNIEWICE ul. Piłsudskiego 32B			SKALA: 1:20	FORMAT:	DATA: 02.2018 r.
			INWESTOR: Powiat Żyrardowski ul. Limanowskiego 45; 96-300 Żyrardów	
			OBIEKT: Rozbudowa drogi powiatowej nr 4719W Puszcza Mariańska - Mszczonów na odcinku Wola Polska - Górki od km 2+068,00 do 5+928,58. ADRES:	
	Imię i Nazwisko	Podpis		
Proj.	Janusz STRUGIŃSKI			
Nr upr.:	LOD/0212/ZOOD/04			
Spr.			UWAGA: Kopiowanie, rozpowszechnianie i udostępnianie niniejszego rysunku lub jego części bez zgody autorów są ZABRONIONE	
Nr upr.:				
Opr.			ZAWARTOŚĆ: Przekrój konstrukcyjny	FAZA P.B.
Nr upr.:				
Opr.				NR RYS. 40
Nr upr.:				

Przekrój przez jezdnię - spadek dwustronny 2%
od km 1+300,00 do km 1+376,00

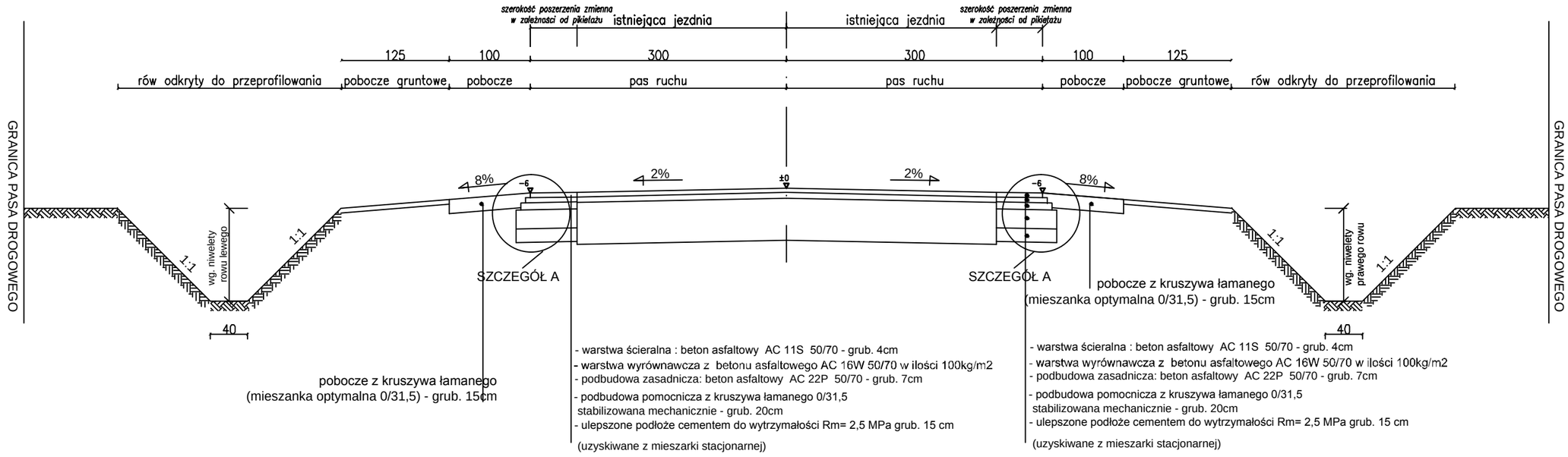

SZCZEGÓŁ A

Podziałka 1:10

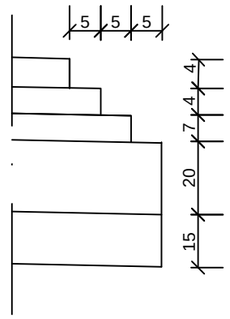

MAC INWEST Jarosław Maciejak 96–100 SKIERNIEWICE ul. Piłsudskiego 32B			SKALA: 1:20 / FORMAT: / DATA: 02.2018 r.
	Imię i Nazwisko	Podpis	INWESTOR: Powiat Żyrardowski ul. Limanowskiego 45; 96-300 Żyrardów
Proj.	Janusz STRUGIŃSKI		OBIEKT: Rozbudowa drogi powiatowej nr 4719W Puszcza Mariańska - Mszczonów na odcinku Wola Polska - Górki od km 2+068,00 do 5+928,58.
Nr upr.:	LOD/0212/ZOOD/04		ADRES:
Spr.			UWAGA: Kopiowanie, rozpowszechnianie i udostępnianie niniejszego rysunku lub jego części bez zgody autorów są ZABRONIONE
Nr upr.:			
Opr.			ZAWARTOŚĆ: Przekrój konstrukcyjny / FAZA: P.B.
Nr upr.:			
Opr.			NR RYS.: 4P
Nr upr.:			

Przekrój przez jezdnię - spadek dwustronny 2%
od km 1+376,00 do km 1+472,10

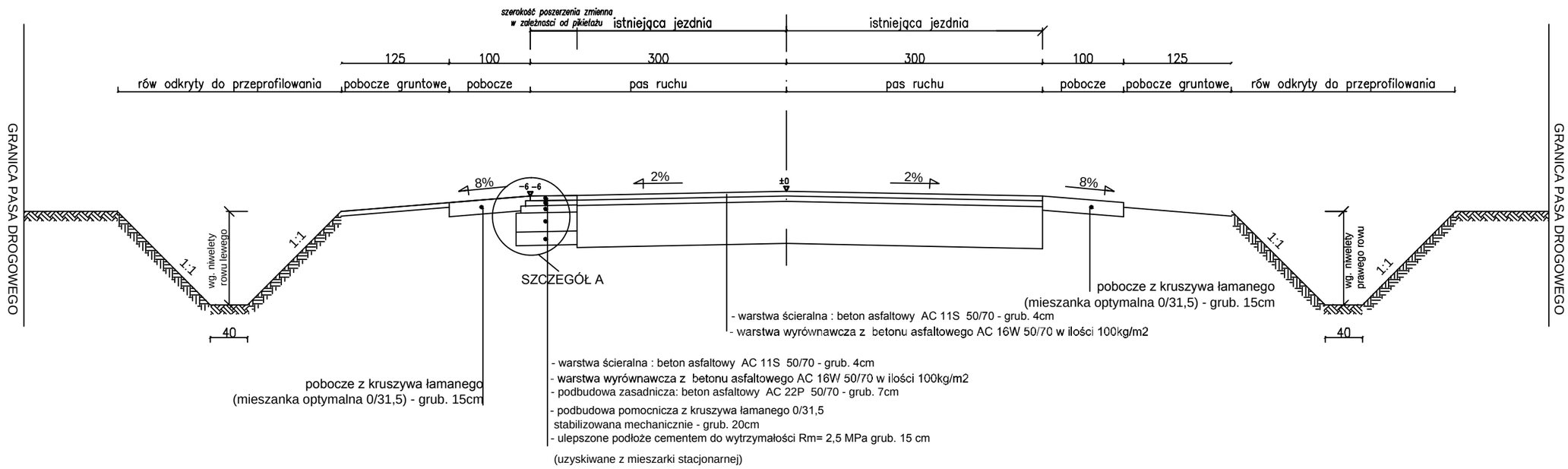

SZCZEGÓŁ A

Podziałka 1:10

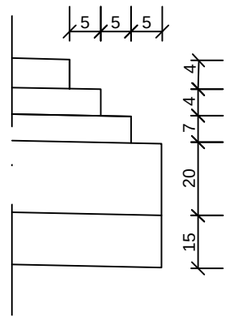

MAC INWEST Jarosław Maciejak 96-100 SKIERNIEWICE ul. Piłsudskiego 32B			SKALA: 1:20	FORMAT:	DATA: 02.2018 r.
			INWESTOR: Powiat Żyrardowski ul. Limanowskiego 45; 96-300 Żyrardów	
			OBIEKT: Rozbudowa drogi powiatowej nr 4719W Puszcza Mariańska - Mszczonów na odcinku Wola Polska - Górki od km 2+068,00 do 5+928,58. ADRES:	
	Imię i Nazwisko	Podpis		
Proj.	Janusz STRUGIŃSKI			
Nr upr.:	LOD/0212/ZOOD/04			
Spr.			UWAGA: Kopiowanie, rozpowszechnianie i udostępnianie niniejszego rysunku lub jego części bez zgody autorów są ZABRONIONE	
Nr upr.:				
Opr.			ZAWARTOŚĆ: Przekrój konstrukcyjny	FAZA P.B.
Nr upr.:				
Opr.				NR RYS. 4Q
Nr upr.:				

Przekrój przez jezdnię - spadek dwustronny 2%
od km 1+472,10 do km 3+541,46

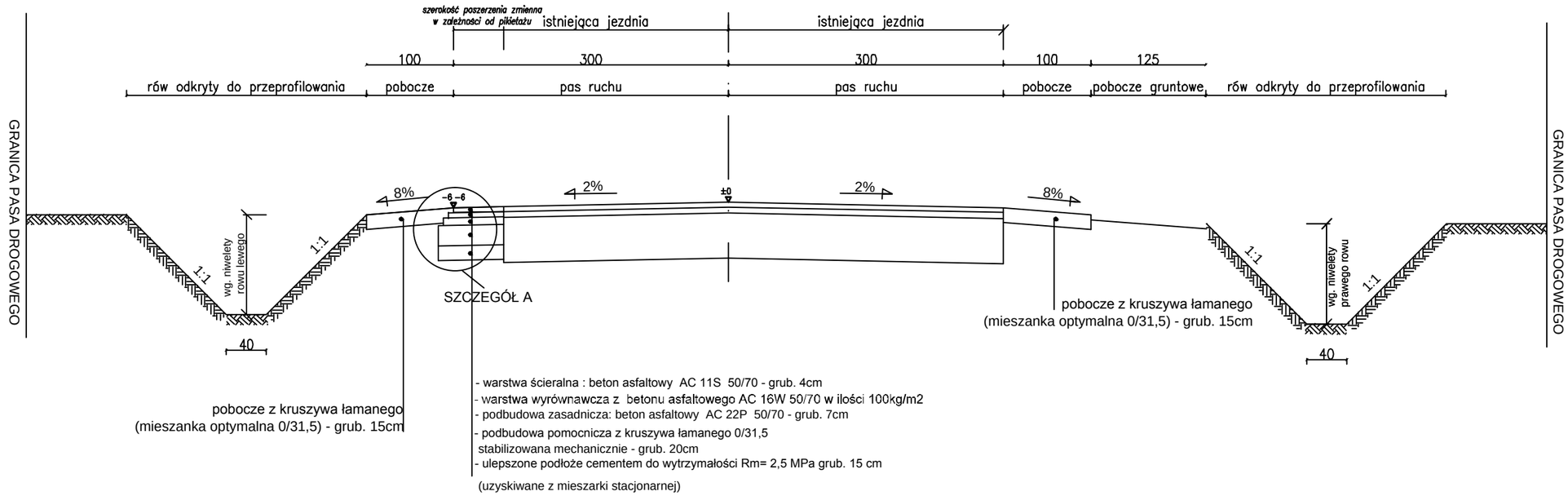

SZCZEGÓŁ A

Podziałka 1:10

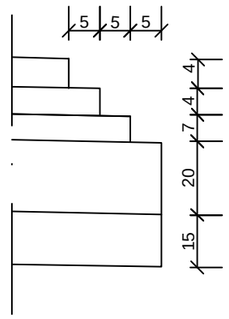

MAC INWEST Jarosław Maciejak 96-100 SKIERNIEWICE ul. Piłsudskiego 32B			SKALA: 1:20	FORMAT:	DATA: 02.2018 r.
			INWESTOR: Powiat Żyrardowski ul. Limanowskiego 45; 96-300 Żyrardów	
	Imię i Nazwisko	Podpis	OBIEKT: Rozbudowa drogi powiatowej nr 4719W Puszcza Mariańska - Mszczonów na odcinku Wola Polska - Górki od km 2+068,00 do 5+928,58.	
Proj.	Janusz STRUGIŃSKI			
Nr upr.:	LOD/0212/ZOOD/04		ADRES:	
Spr.			UWAGA: Kopiowanie, rozpowszechnianie i udostępnianie niniejszego rysunku lub jego części bez zgody autorów są ZABRONIONE	
Nr upr.:				
Opr.			ZAWARTOŚĆ: Przekrój konstrukcyjny	FAZA P.B.
Nr upr.:				
Opr.				NR RYS. 4R
Nr upr.:				

Przekrój przez jezdnię - spadek dwustronny 2%
od km 3+541,46 do km 3+606,22

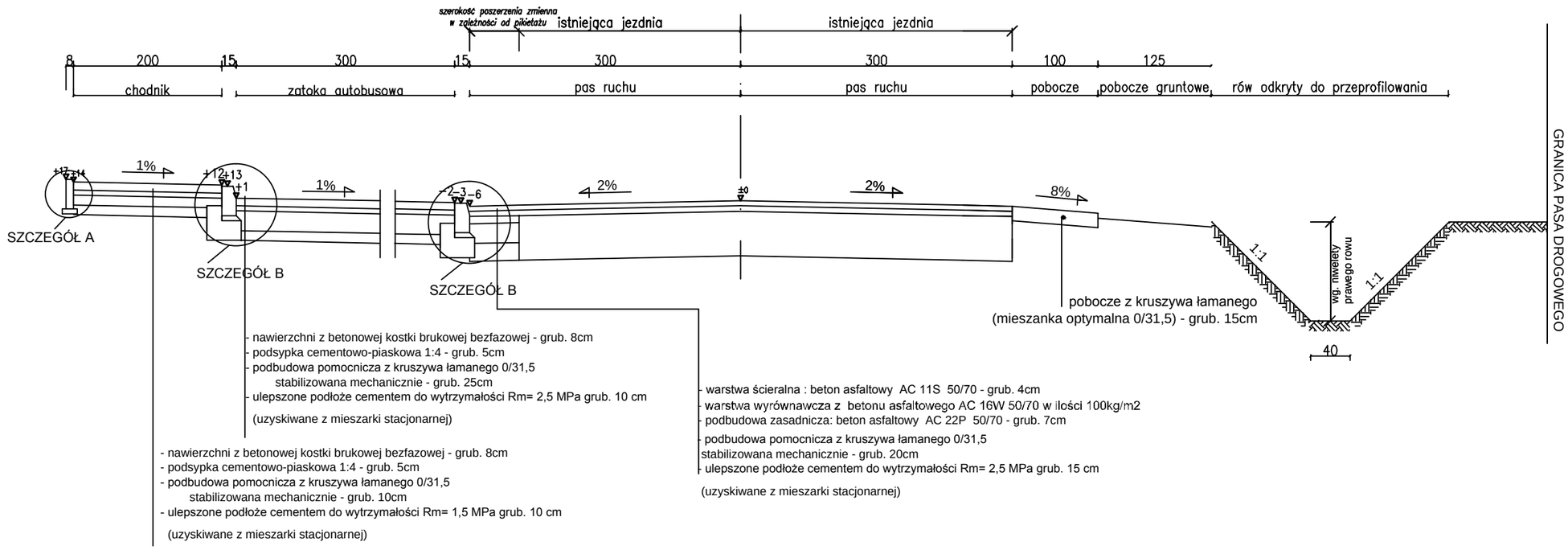

SZCZEGÓŁ A Podziałka 1:10
Obrzeże betonowe 8x30x100
na podsypce piaskowej

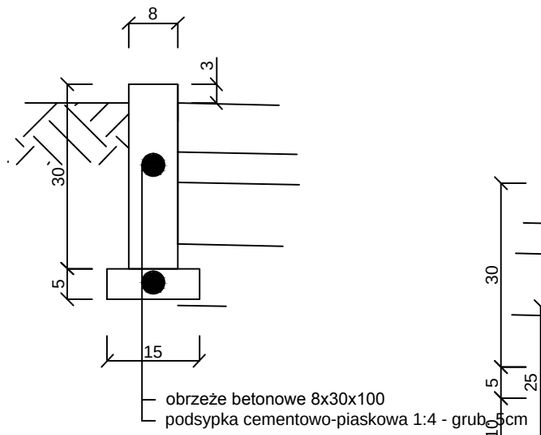

SZCZEGÓŁ B Podziałka 1:10
Krawężnik betonowy 15x30x100
ze ściekiem przykrawężnikowym
na ławie betonowej z oporem

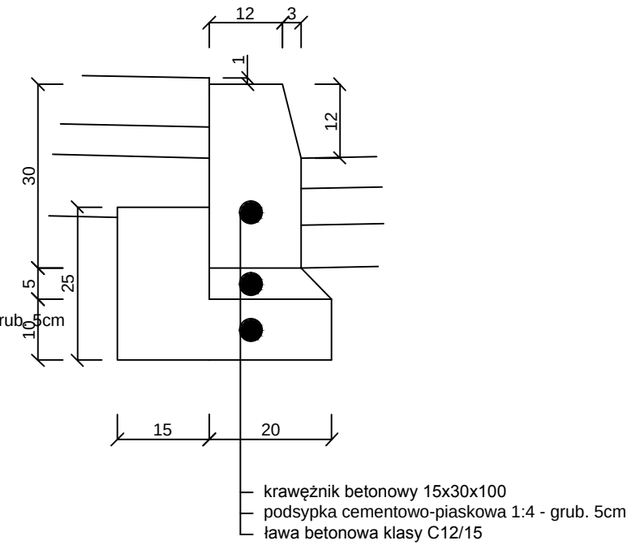

MAC INWEST Jarosław Maciejak 96-100 SKIERNIEWICE ul. Piłsudskiego 32B			SKALA: 1:20 / FORMAT: / DATA: 02.2018 r.
	Imię i Nazwisko	Podpis	INWESTOR: Powiat Żyrardowski ul. Limanowskiego 45; 96-300 Żyrardów
Proj.	Janusz STRUGIŃSKI		OBIEKT: Rozbudowa drogi powiatowej nr 4719W Puszcza Mariańska - Mszczonów na odcinku Wola Polska - Górki od km 2+068,00 do 5+928,58.
Nr upr.:	LOD/0212/ZOOD/04		ADRES:
Spr.			UWAGA: Kopiowanie, rozpowszechnianie i udostępnianie niniejszego rysunku lub jego części bez zgody autorów są ZABRONIONE
Nr upr.:			
Opr.			ZAWARTOŚĆ: Przekrój konstrukcyjny / FAZA: P.B.
Nr upr.:			
Opr.			NR RYS. 4S
Nr upr.:			

Przekrój przez jezdnię - spadek dwustronny 2%
od km 3+606,22 do km 3+636,20

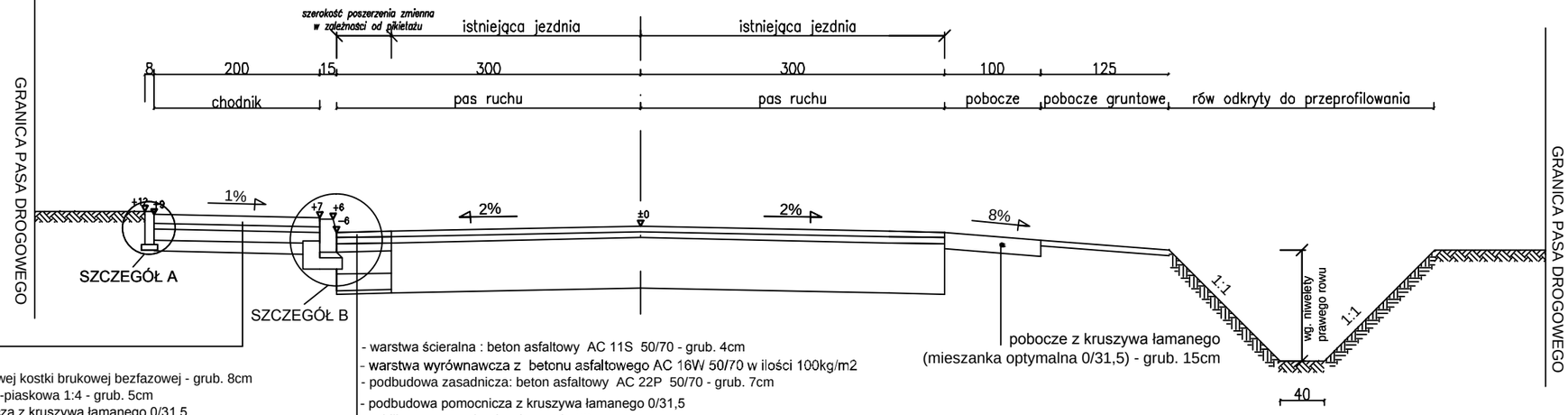

- nawierzchni z betonowej kostki brukowej bezfazowej - grub. 8cm
- podsypka cementowo-piaskowa 1:4 - grub. 5cm
- podbudowa pomocnicza z kruszywa łamanego 0/31,5 stabilizowana mechanicznie - grub. 10cm
- ulepszone podłoże cementem do wytrzymałości Rm= 1,5 MPa grub. 10 cm

(uzyskiwane z mieszarki stacjonarnej)

- warstwa ścieralna : beton asfaltowy AC 11S 50/70 - grub. 4cm
- warstwa wyrównawcza z betonu asfaltowego AC 16W 50/70 w ilości 100kg/m2
- podbudowa zasadnicza: beton asfaltowy AC 22P 50/70 - grub. 7cm
- podbudowa pomocnicza z kruszywa łamanego 0/31,5 stabilizowana mechanicznie - grub. 20cm
- ulepszone podłoże cementem do wytrzymałości Rm= 2,5 MPa grub. 15 cm

(uzyskiwane z mieszarki stacjonarnej)

pobocze z kruszywa łamanego (mieszanka optymalna 0/31,5) - grub. 15cm

SZCZEGÓŁ A Podziałka 1:10
Obrzeże betonowe 8x30x100
na podsypce piaskowej

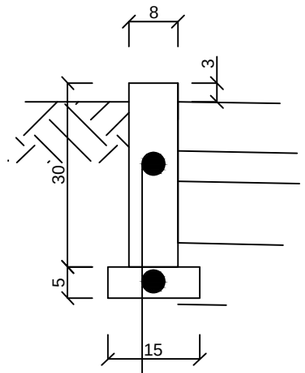

- obrzeże betonowe 8x30x100
- podsypka cementowo-piaskowa 1:4 - grub. 5cm

SZCZEGÓŁ B Podziałka 1:10
Krawężnik betonowy 15x30x100
ze ściekiem przykrawężnikowym
na ławie betonowej z oporem

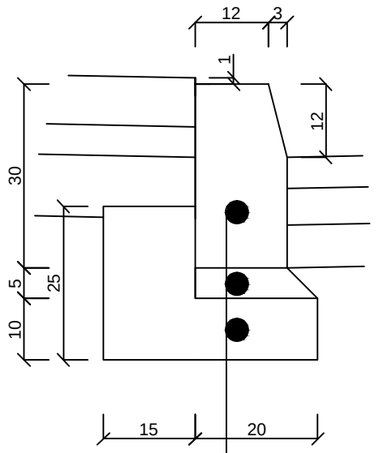

- krawężnik betonowy 15x30x100
- podsypka cementowo-piaskowa 1:4 - grub. 5cm
- ława betonowa klasy C12/15

MAC INWEST Jarosław Maciejak 96-100 SKIERNIEWICE ul. Piłsudskiego 32B		
	Imię i Nazwisko	Podpis
Proj.	Janusz STRUGIŃSKI	
Nr upr.:	LOD/0212/ZOOD/04	
Spr.		
Nr upr.:		
Opr.		
Nr upr.:		
Opr.		
Nr upr.:		

SKALA: 1:20 | FORMAT: | DATA: 02.2018 r.

INWESTOR:
Powiat Żyrardowski
ul. Limanowskiego 45; 96-300 Żyrardów

OBIEKT:
Rozbudowa drogi powiatowej nr 4719W Puszcza Mariańska - Mszczonów na odcinku Wola Polska - Górki od km 2+068,00 do 5+928,58.

ADRES:

UWAGA:
Kopiowanie, rozpowszechnianie i udostępnianie niniejszego rysunku lub jego części bez zgody autorów są ZABRONIONE

ZAWARTOŚĆ:
Przekrój konstrukcyjny

FAZA: P.B.

NR RYS.: 4T

Przekrój przez jezdnię - spadek dwustronny 2%
od km 3+636,20 do km 3+669,48

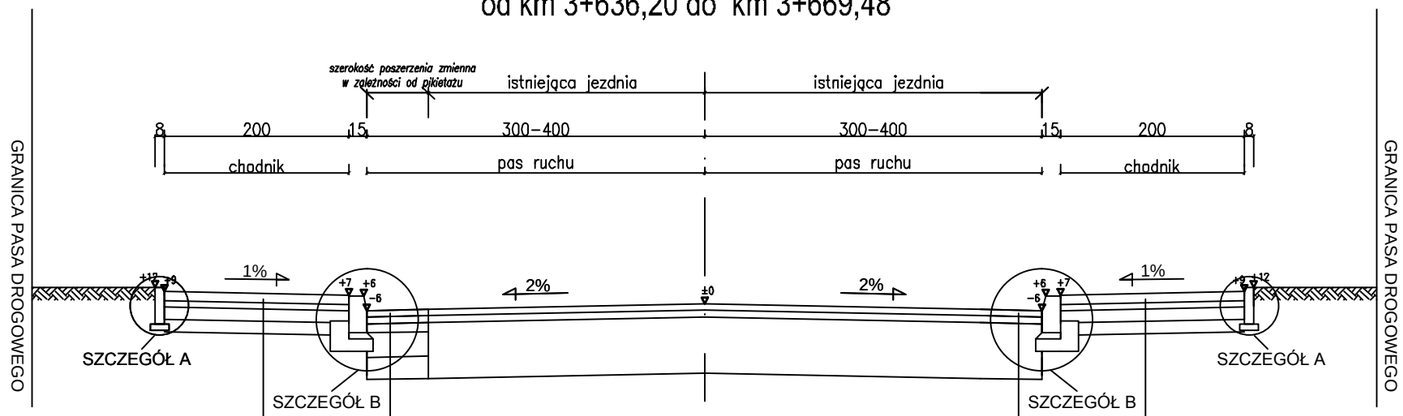

- nawierzchni z betonowej kostki brukowej bezfazowej - grub. 8cm
- podsypka cementowo-piaskowa 1:4 - grub. 5cm
- podbudowa pomocnicza z kruszywa łamanego 0/31,5
  stabilizowana mechanicznie - grub. 10cm
- ulepszone podłoże cementem do wytrzymałości Rm= 1,5 MPa grub. 10 cm

(uzyskiwane z mieszarki stacjonarnej)

- warstwa ścieralna : beton asfaltowy AC 11S 50/70 - grub. 4cm
- warstwa wyrównawcza z betonu asfaltowego AC 16W 50/70 w ilości 100kg/m2
- podbudowa zasadnicza: beton asfaltowy AC 22P 50/70 - grub. 7cm
- podbudowa pomocnicza z kruszywa łamanego 0/31,5
  stabilizowana mechanicznie - grub. 20cm
- ulepszone podłoże cementem do wytrzymałości Rm= 2,5 MPa grub. 15 cm

(uzyskiwane z mieszarki stacjonarnej)

- nawierzchni z betonowej kostki brukowej bezfazowej - grub. 8cm
- podsypka cementowo-piaskowa 1:4 - grub. 5cm
- podbudowa pomocnicza z kruszywa łamanego 0/31,5
  stabilizowana mechanicznie - grub. 10cm
- ulepszone podłoże cementem do wytrzymałości Rm= 1,5 MPa grub. 10 cm

(uzyskiwane z mieszarki stacjonarnej)

- warstwa ścieralna : beton asfaltowy AC 11S 50/70 - grub. 4cm
- warstwa wyrównawcza z betonu asfaltowego AC 16W 50/70 w ilości 100kg/m2

SZCZEGÓŁ A Podziałka 1:10
Obrzeże betonowe 8x30x100
na podsypce piaskowej

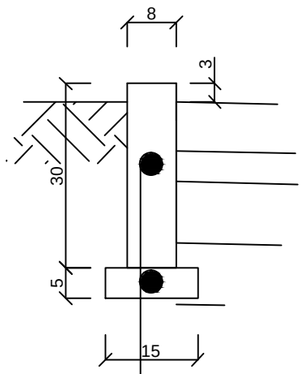

- obrzeże betonowe 8x30x100
- podsypka cementowo-piaskowa 1:4 - grub. 5cm

SZCZEGÓŁ B Podziałka 1:10
Krawężnik betonowy 15x30x100
ze ściekiem przykrawężnikowym
na ławie betonowej z oporem

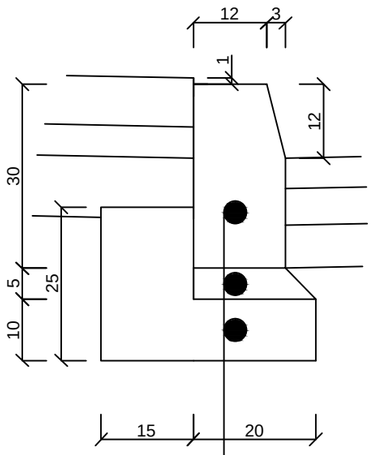

- krawężnik betonowy 15x30x100
- podsypka cementowo-piaskowa 1:4 - grub. 5cm
- ława betonowa klasy C12/15

MAC INWEST Jarosław Maciejak 96–100 SKIERNIEWICE ul. Piłsudskiego 32B			SKALA: 1:20	FORMAT:	DATA: 02.2018 r.
			INWESTOR: Powiat Żyrardowski ul. Limanowskiego 45; 96-300 Żyrardów	
			OBIEKT: Rozbudowa drogi powiatowej nr 4719W Puszcza Mariańska - Mszczonów na odcinku Wola Polska - Górki od km 2+068,00 do 5+928,58.	
	Imię i Nazwisko	Podpis	ADRES:	
Proj.	Janusz STRUGIŃSKI			
Nr upr.:	LOD/0212/ZOOD/04			
Spr.			UWAGA: Kopiowanie, rozpowszechnianie i udostępnianie niniejszego rysunku lub jego części bez zgody autorów są ZABRONIONE	
Nr upr.:				
Opr.			ZAWARTOŚĆ: Przekrój konstrukcyjny	FAZA P.B.
Nr upr.:				
Opr.				NR RYS. 4U
Nr upr.:				

Przekrój przez jezdnię - spadek dwustronny 2%
od km 3+669,48 do km 3+685,21

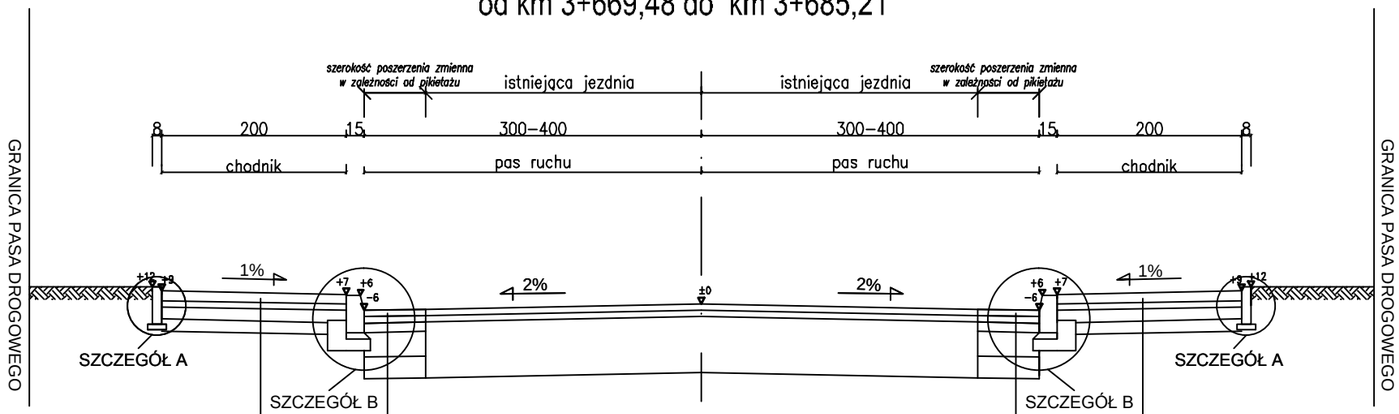

- nawierzchni z betonowej kostki brukowej bezfazowej - grub. 8cm
- podsypka cementowo-piaskowa 1:4 - grub. 5cm
- podbudowa pomocnicza z kruszywa łamanego 0/31,5
  stabilizowana mechanicznie - grub. 10cm
- ulepszone podłoże cementem do wytrzymałości Rm= 1,5 MPa grub. 10 cm

(uzyskiwane z mieszarki stacjonarnej)

- warstwa ścieralna : beton asfaltowy AC 11S 50/70 - grub. 4cm
- warstwa wyrównawcza z betonu asfaltowego AC 16W 50/70 w ilości 100kg/m2
- podbudowa zasadnicza: beton asfaltowy AC 22P 50/70 - grub. 7cm
- podbudowa pomocnicza z kruszywa łamanego 0/31,5
  stabilizowana mechanicznie - grub. 20cm
- ulepszone podłoże cementem do wytrzymałości Rm= 2,5 MPa grub. 15 cm

(uzyskiwane z mieszarki stacjonarnej)

- nawierzchni z betonowej kostki brukowej bezfazowej - grub. 8cm
- podsypka cementowo-piaskowa 1:4 - grub. 5cm
- podbudowa pomocnicza z kruszywa łamanego 0/31,5
  stabilizowana mechanicznie - grub. 10cm
- ulepszone podłoże cementem do wytrzymałości Rm= 1,5 MPa grub. 10 cm

(uzyskiwane z mieszarki stacjonarnej)

- warstwa ścieralna : beton asfaltowy AC 11S 50/70 - grub. 4cm
- warstwa wyrównawcza z betonu asfaltowego AC 16W 50/70 w ilości 100kg/m2
- podbudowa zasadnicza: beton asfaltowy AC 22P 50/70 - grub. 7cm
- podbudowa pomocnicza z kruszywa łamanego 0/31,5
  stabilizowana mechanicznie - grub. 20cm
- ulepszone podłoże cementem do wytrzymałości Rm= 2,5 MPa grub. 15 cm

(uzyskiwane z mieszarki stacjonarnej)

SZCZEGÓŁ A Podziałka 1:10
Obrzeże betonowe 8x30x100
na podsypce piaskowej

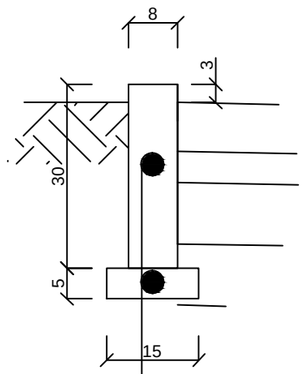

- obrzeże betonowe 8x30x100
- podsypka cementowo-piaskowa 1:4 - grub. 5cm

SZCZEGÓŁ B Podziałka 1:10
Krawężnik betonowy 15x30x100
ze ściekiem przykrawężnikowym
na ławie betonowej z oporem

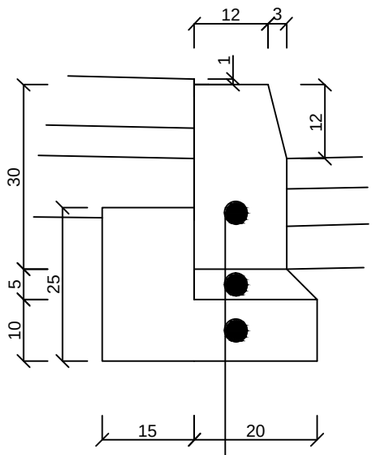

- krawężnik betonowy 15x30x100
- podsypka cementowo-piaskowa 1:4 - grub. 5cm
- ława betonowa klasy C12/15

MAC INWEST Jarosław Maciejak 96–100 SKIERNIEWICE ul. Piłsudskiego 32B		
	Imię i Nazwisko	Podpis
Proj.	Janusz STRUGIŃSKI	
Nr upr.:	LOD/0212/ZOOD/04	
Spr.		
Nr upr.:		
Opr.		
Nr upr.:		
Opr.		
Nr upr.:		

SKALA: 1:20 | FORMAT: | DATA: 02.2018 r.

INWESTOR:
Powiat Żyrardowski
ul. Limanowskiego 45; 96-300 Żyrardów

OBIEKT:
Rozbudowa drogi powiatowej nr 4719W Puszcza Mariańska - Mszczonów na odcinku Wola Polska - Górki od km 2+068,00 do 5+928,58.

ADRES:

UWAGA:
Kopiowanie, rozpowszechnianie i udostępnianie niniejszego rysunku lub jego części bez zgody autorów są ZABRONIONE

ZAWARTOŚĆ:
Przekrój konstrukcyjny

FAZA: P.B.

NR RYS.: 4V

Przekrój przez jezdnię - spadek dwustronny 2%
od km 3+685,21 do km 3+691,21

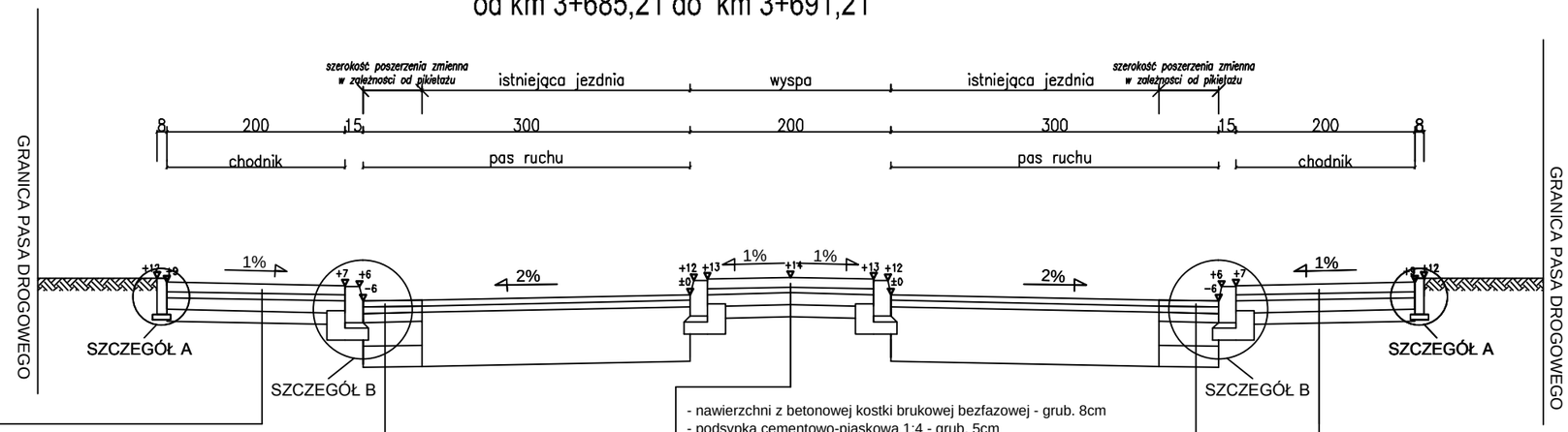

- nawierzchni z betonowej kostki brukowej bezfazowej - grub. 8cm
- podsypka cementowo-piaskowa 1:4 - grub. 5cm
- podbudowa pomocnicza z kruszywa łamanego 0/31,5
  stabilizowana mechanicznie - grub. 10cm
- ulepszone podłoże cementem do wytrzymałości Rm= 1,5 MPa grub. 10 cm

(uzyskiwane z mieszarki stacjonarnej)

- warstwa ścieralna : beton asfaltowy AC 11S 50/70 - grub. 4cm
- warstwa wyrównawcza z betonu asfaltowego AC 16W 50/70 w ilości 100kg/m2
- podbudowa zasadnicza: beton asfaltowy AC 22P 50/70 - grub. 7cm
- podbudowa pomocnicza z kruszywa łamanego 0/31,5
  stabilizowana mechanicznie - grub. 20cm
- ulepszone podłoże cementem do wytrzymałości Rm= 2,5 MPa grub. 15 cm

(uzyskiwane z mieszarki stacjonarnej)

- nawierzchni z betonowej kostki brukowej bezfazowej - grub. 8cm
- podsypka cementowo-piaskowa 1:4 - grub. 5cm
- podbudowa pomocnicza z kruszywa łamanego 0/31,5
  stabilizowana mechanicznie - grub. 10cm
- ulepszone podłoże cementem do wytrzymałości Rm= 1,5 MPa grub. 10 cm

(uzyskiwane z mieszarki stacjonarnej)

- warstwa ścieralna : beton asfaltowy AC 11S 50/70 - grub. 4cm
- warstwa wyrównawcza z betonu asfaltowego AC 16W 50/70 w ilości 100kg/m2
- podbudowa zasadnicza: beton asfaltowy AC 22P 50/70 - grub. 7cm
- podbudowa pomocnicza z kruszywa łamanego 0/31,5
  stabilizowana mechanicznie - grub. 20cm
- ulepszone podłoże cementem do wytrzymałości Rm= 2,5 MPa grub. 15 cm

(uzyskiwane z mieszarki stacjonarnej)

SZCZEGÓŁ A Podziałka 1:10
Obrzeże betonowe 8x30x100
na podsypce piaskowej

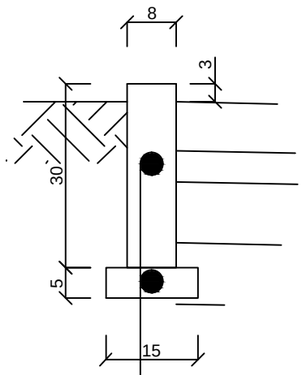

- obrzeże betonowe 8x30x100
- podsypka cementowo-piaskowa 1:4 - grub. 5cm

SZCZEGÓŁ B Podziałka 1:10
Krawężnik betonowy 15x30x100
ze ściekiem przykrawężnikowym
na ławie betonowej z oporem

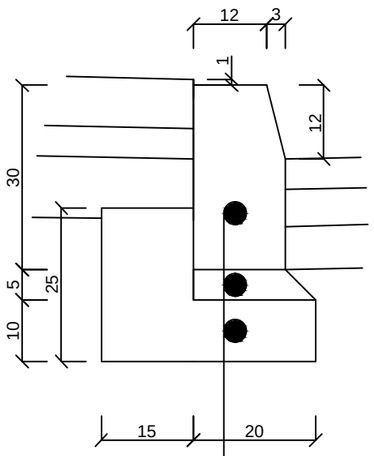

- krawężnik betonowy 15x30x100
- podsypka cementowo-piaskowa 1:4 - grub. 5cm
- ława betonowa klasy C12/15

MAC INWEST Jarosław Maciejak 96-100 SKIERNIEWICE ul. Piłsudskiego 32B			SKALA: 1:20 / FORMAT: / DATA: 02.2018 r.
	Imię i Nazwisko	Podpis	INWESTOR: Powiat Żyrardowski ul. Limanowskiego 45; 96-300 Żyrardów
Proj.	Janusz STRUGIŃSKI		OBIEKT: Rozbudowa drogi powiatowej nr 4719W Puszcza Mariańska - Mszczonów na odcinku Wola Polska - Górki od km 2+068,00 do 5+928,58.
Nr upr.:	LOD/0212/ZOOD/04		ADRES:
Spr.			UWAGA: Kopiowanie, rozpowszechnianie i udostępnianie niniejszego rysunku lub jego części bez zgody autorów są ZABRONIONE
Nr upr.:			
Opr.			ZAWARTOŚĆ: Przekrój konstrukcyjny
Nr upr.:			FAZA: P.B.
Opr.			NR RYS.: 4W
Nr upr.:			

Przekrój przez jezdnię - spadek dwustronny 2%
od km 3+691,21 do km 3+702,42

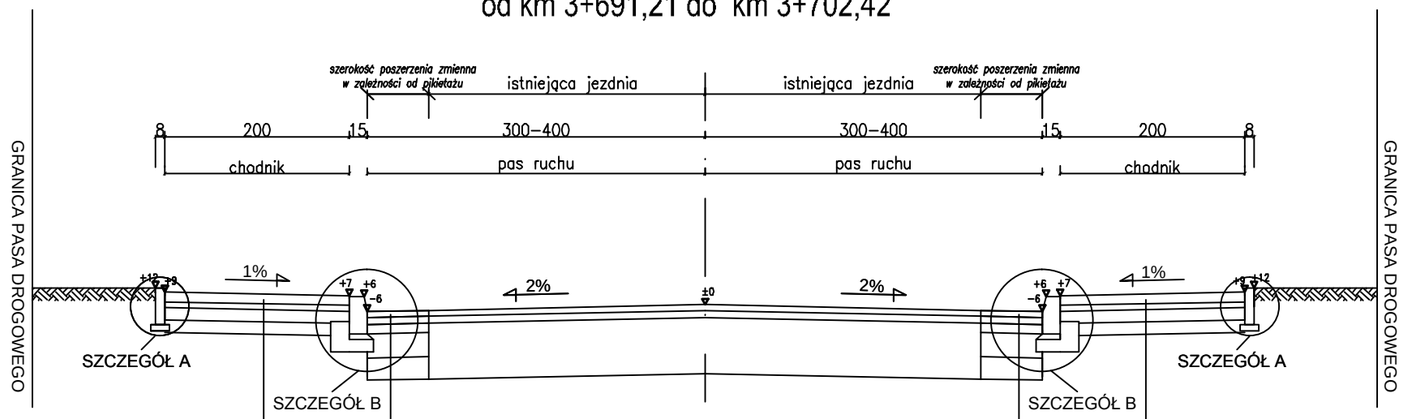

- nawierzchni z betonowej kostki brukowej bezfazowej - grub. 8cm
- podsypka cementowo-piaskowa 1:4 - grub. 5cm
- podbudowa pomocnicza z kruszywa łamanego 0/31,5
  stabilizowana mechanicznie - grub. 10cm
- ulepszone podłoże cementem do wytrzymałości Rm= 1,5 MPa grub. 10 cm

(uzyskiwane z mieszarki stacjonarnej)

- warstwa ścieralna : beton asfaltowy AC 11S 50/70 - grub. 4cm
- warstwa wyrównawcza z betonu asfaltowego AC 16W 50/70 w ilości 100kg/m2
- podbudowa zasadnicza: beton asfaltowy AC 22P 50/70 - grub. 7cm
- podbudowa pomocnicza z kruszywa łamanego 0/31,5
  stabilizowana mechanicznie - grub. 20cm
- ulepszone podłoże cementem do wytrzymałości Rm= 2,5 MPa grub. 15 cm

(uzyskiwane z mieszarki stacjonarnej)

- nawierzchni z betonowej kostki brukowej bezfazowej - grub. 8cm
- podsypka cementowo-piaskowa 1:4 - grub. 5cm
- podbudowa pomocnicza z kruszywa łamanego 0/31,5
  stabilizowana mechanicznie - grub. 10cm
- ulepszone podłoże cementem do wytrzymałości Rm= 1,5 MPa grub. 10 cm

(uzyskiwane z mieszarki stacjonarnej)

- warstwa ścieralna : beton asfaltowy AC 11S 50/70 - grub. 4cm
- warstwa wyrównawcza z betonu asfaltowego AC 16W 50/70 w ilości 100kg/m2
- podbudowa zasadnicza: beton asfaltowy AC 22P 50/70 - grub. 7cm
- podbudowa pomocnicza z kruszywa łamanego 0/31,5
  stabilizowana mechanicznie - grub. 20cm
- ulepszone podłoże cementem do wytrzymałości Rm= 2,5 MPa grub. 15 cm

(uzyskiwane z mieszarki stacjonarnej)

SZCZEGÓŁ A Podziałka 1:10
Obrzeże betonowe 8x30x100
na podsypce piaskowej

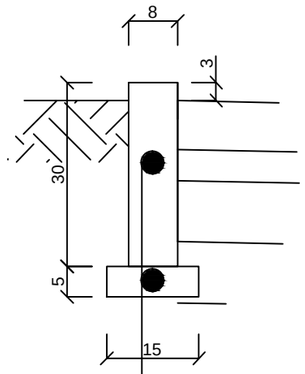

- obrzeże betonowe 8x30x100
- podsypka cementowo-piaskowa 1:4 - grub. 5cm

SZCZEGÓŁ B Podziałka 1:10
Krawężnik betonowy 15x30x100
ze ściekiem przykrawężnikowym
na ławie betonowej z oporem

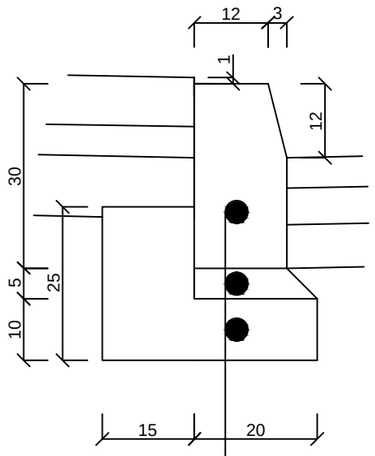

- krawężnik betonowy 15x30x100
- podsypka cementowo-piaskowa 1:4 - grub. 5cm
- ława betonowa klasy C12/15

MAC INWEST Jarosław Maciejak 96–100 SKIERNIEWICE ul. Piłsudskiego 32B			SKALA: 1:20	FORMAT:	DATA: 02.2018 r.
			INWESTOR: Powiat Żyrardowski ul. Limanowskiego 45; 96-300 Żyrardów	
			OBIEKT: Rozbudowa drogi powiatowej nr 4719W Puszcza Mariańska - Mszczonów na odcinku Wola Polska - Górki od km 2+068,00 do 5+928,58.	
	Imię i Nazwisko	Podpis	ADRES:	
Proj.	Janusz STRUGIŃSKI			
Nr upr.:	LOD/0212/ZOOD/04			
Spr.			UWAGA: Kopiowanie, rozpowszechnianie i udostępnianie niniejszego rysunku lub jego części bez zgody autorów są ZABRONIONE	
Nr upr.:				
Opr.			ZAWARTOŚĆ: Przekrój konstrukcyjny	FAZA P.B.
Nr upr.:				
Opr.				NR RYS. 4X
Nr upr.:				

Przekrój przez jezdnię - spadek dwustronny 2%
od km 3+702,42 do km 3+718,33

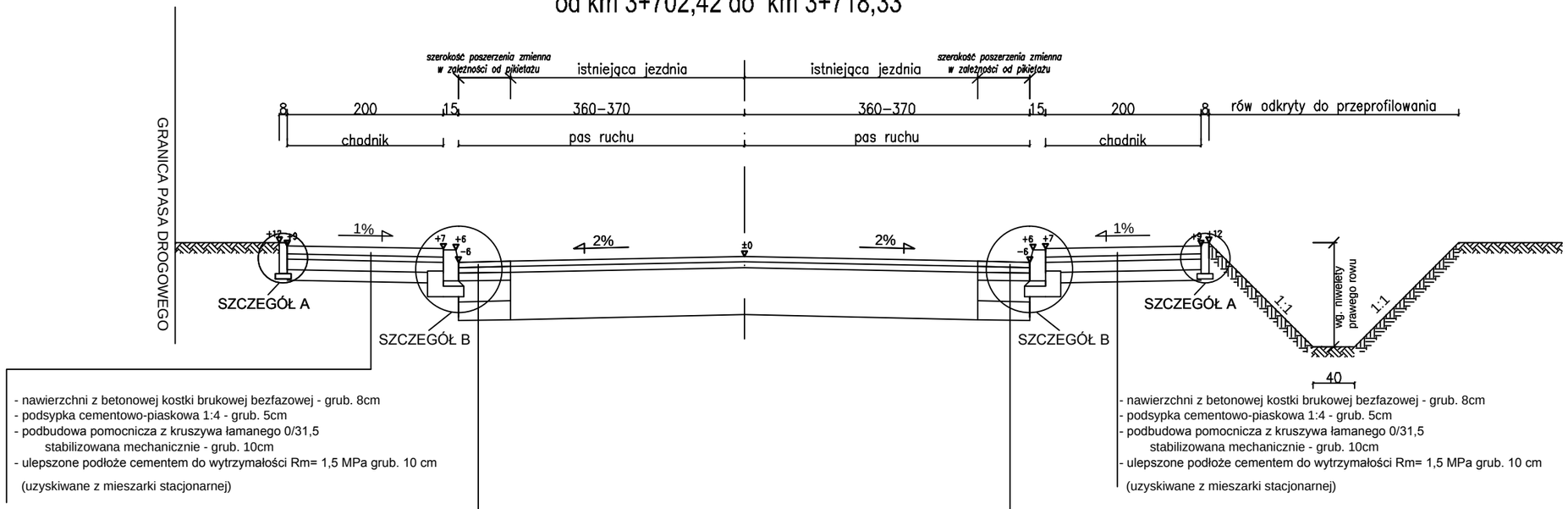

- nawierzchni z betonowej kostki brukowej bezfazowej - grub. 8cm
- podsypka cementowo-piaskowa 1:4 - grub. 5cm
- podbudowa pomocnicza z kruszywa łamanego 0/31,5
  stabilizowana mechanicznie - grub. 10cm
- ulepszone podłoże cementem do wytrzymałości Rm= 1,5 MPa grub. 10 cm

(uzyskiwane z mieszarki stacjonarnej)

- warstwa ścieralna : beton asfaltowy AC 11S 50/70 - grub. 4cm
- warstwa wyrównawcza z betonu asfaltowego AC 16W 50/70 w ilości 100kg/m2
- podbudowa zasadnicza: beton asfaltowy AC 22P 50/70 - grub. 7cm
- podbudowa pomocnicza z kruszywa łamanego 0/31,5
  stabilizowana mechanicznie - grub. 20cm
- ulepszone podłoże cementem do wytrzymałości Rm= 2,5 MPa grub. 15 cm

(uzyskiwane z mieszarki stacjonarnej)

- nawierzchni z betonowej kostki brukowej bezfazowej - grub. 8cm
- podsypka cementowo-piaskowa 1:4 - grub. 5cm
- podbudowa pomocnicza z kruszywa łamanego 0/31,5
  stabilizowana mechanicznie - grub. 10cm
- ulepszone podłoże cementem do wytrzymałości Rm= 1,5 MPa grub. 10 cm

(uzyskiwane z mieszarki stacjonarnej)

- warstwa ścieralna : beton asfaltowy AC 11S 50/70 - grub. 4cm
- warstwa wyrównawcza z betonu asfaltowego AC 16W 50/70 w ilości 100kg/m2
- podbudowa zasadnicza: beton asfaltowy AC 22P 50/70 - grub. 7cm
- podbudowa pomocnicza z kruszywa łamanego 0/31,5
  stabilizowana mechanicznie - grub. 20cm
- ulepszone podłoże cementem do wytrzymałości Rm= 2,5 MPa grub. 15 cm

(uzyskiwane z mieszarki stacjonarnej)

SZCZEGÓŁ A Podziałka 1:10
Obrzeże betonowe 8x30x100
na podsypce piaskowej

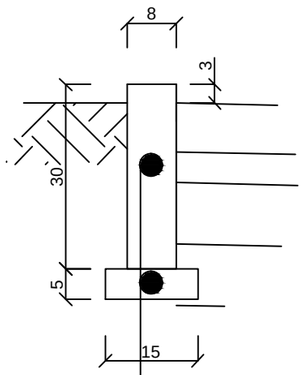

- obrzeże betonowe 8x30x100
- podsypka cementowo-piaskowa 1:4 - grub. 5cm

SZCZEGÓŁ B Podziałka 1:10
Krawężnik betonowy 15x30x100
ze ściekiem przykrawężnikowym
na ławie betonowej z oporem

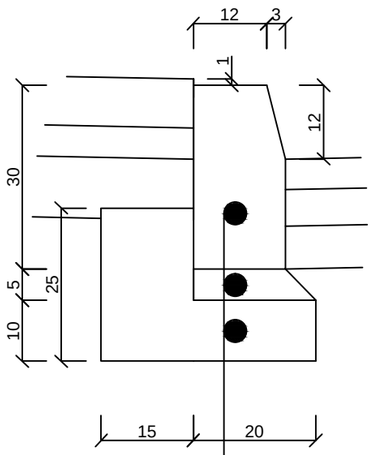

- krawężnik betonowy 15x30x100
- podsypka cementowo-piaskowa 1:4 - grub. 5cm
- ława betonowa klasy C12/15

MAC INWEST Jarosław Maciejak 96–100 SKIERNIEWICE ul. Piłsudskiego 32B			SKALA: 1:20	FORMAT:	DATA: 02.2018 r.
			INWESTOR: Powiat Żyrardowski ul. Limanowskiego 45; 96-300 Żyrardów	
			OBIEKT: Rozbudowa drogi powiatowej nr 4719W Puszcza Mariańska - Mszczonów na odcinku Wola Polska - Górki od km 2+068,00 do 5+928,58.	
	Imię i Nazwisko	Podpis	ADRES:	
Proj.	Janusz STRUGIŃSKI			
Nr upr.:	L0D/0212/Z00D/04		UWAGA: Kopiowanie, rozpowszechnianie i udostępnianie niniejszego rysunku lub jego części bez zgody autorów są ZABRONIONE	
Spr.				
Nr upr.:				
Opr.			ZAWARTOŚĆ: Przekrój konstrukcyjny	FAZA P.B.
Nr upr.:				
Opr.				NR RYS. 4Y
Nr upr.:				

Przekrój przez jezdnię - spadek dwustronny 2%
od km 3+718,33 do km 3+727,00

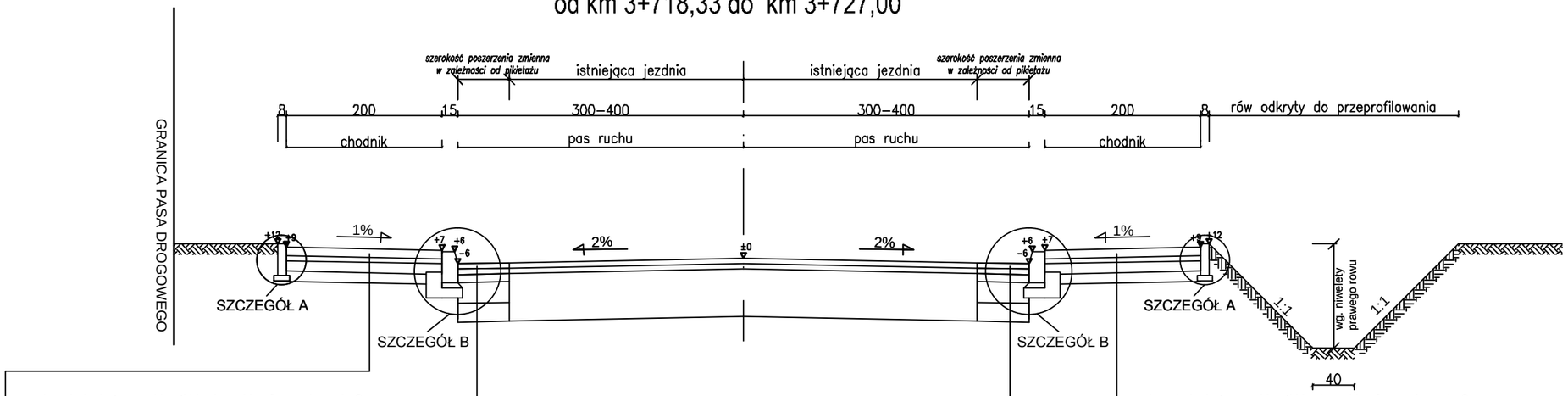

- nawierzchni z betonowej kostki brukowej bezfazowej - grub. 8cm
- podsypka cementowo-piaskowa 1:4 - grub. 5cm
- podbudowa pomocnicza z kruszywa łamanego 0/31,5 stabilizowana mechanicznie - grub. 10cm
- ulepszone podłoże cementem do wytrzymałości Rm= 1,5 MPa grub. 10 cm

(uzyskiwane z mieszarki stacjonarnej)

- warstwa ścieralna : beton asfaltowy AC 11S 50/70 - grub. 4cm
- warstwa wyrównawcza z betonu asfaltowego AC 16W 50/70 w ilości 100kg/m2
- podbudowa zasadnicza: beton asfaltowy AC 22P 50/70 - grub. 7cm
- podbudowa pomocnicza z kruszywa łamanego 0/31,5 stabilizowana mechanicznie - grub. 20cm
- ulepszone podłoże cementem do wytrzymałości Rm= 2,5 MPa grub. 15 cm

(uzyskiwane z mieszarki stacjonarnej)

- nawierzchni z betonowej kostki brukowej bezfazowej - grub. 8cm
- podsypka cementowo-piaskowa 1:4 - grub. 5cm
- podbudowa pomocnicza z kruszywa łamanego 0/31,5 stabilizowana mechanicznie - grub. 10cm
- ulepszone podłoże cementem do wytrzymałości Rm= 1,5 MPa grub. 10 cm

(uzyskiwane z mieszarki stacjonarnej)

- warstwa ścieralna : beton asfaltowy AC 11S 50/70 - grub. 4cm
- warstwa wyrównawcza z betonu asfaltowego AC 16W 50/70 w ilości 100kg/m2
- podbudowa zasadnicza: beton asfaltowy AC 22P 50/70 - grub. 7cm
- podbudowa pomocnicza z kruszywa łamanego 0/31,5 stabilizowana mechanicznie - grub. 20cm
- ulepszone podłoże cementem do wytrzymałości Rm= 2,5 MPa grub. 15 cm

(uzyskiwane z mieszarki stacjonarnej)

SZCZEGÓŁ A Podziałka 1:10
Obrzeże betonowe 8x30x100
na podsypce piaskowej

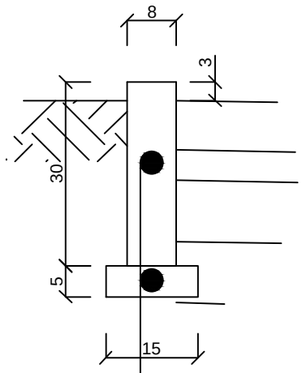

- obrzeże betonowe 8x30x100
- podsypka cementowo-piaskowa 1:4 - grub. 5cm

SZCZEGÓŁ B Podziałka 1:10
Krawężnik betonowy 15x30x100
ze ściekiem przykrawężnikowym
na ławie betonowej z oporem

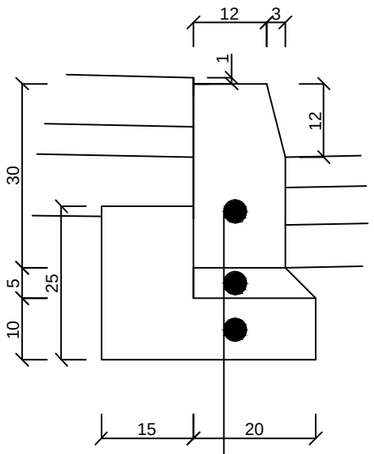

- krawężnik betonowy 15x30x100
- podsypka cementowo-piaskowa 1:4 - grub. 5cm
- ława betonowa klasy C12/15

MAC INWEST Jarosław Maciejak 96–100 SKIERNIEWICE ul. Piłsudskiego 32B		
	Imię i Nazwisko	Podpis
Proj.	Janusz STRUGIŃSKI	
Nr upr.:	LOD/0212/ZOOD/04	
Spr.		
Nr upr.:		
Opr.		
Nr upr.:		
Opr.		
Nr upr.:		

SKALA: 1:20 | FORMAT: | DATA: 02.2018 r.

INWESTOR:
Powiat Żyrardowski
ul. Limanowskiego 45; 96-300 Żyrardów

OBIEKT:
Rozbudowa drogi powiatowej nr 4719W Puszcza Mariańska - Mszczonów na odcinku Wola Polska - Górki od km 2+068,00 do 5+928,58.

ADRES:

UWAGA:
Kopiowanie, rozpowszechnianie i udostępnianie niniejszego rysunku lub jego części bez zgody autorów są ZABRONIONE

ZAWARTOŚĆ:
Przekrój konstrukcyjny

FAZA: P.B.

NR RYS.: 4Z

Przekrój przez jezdnię - spadek dwustronny 2%
od km 3+727,00 do km 3+733,00

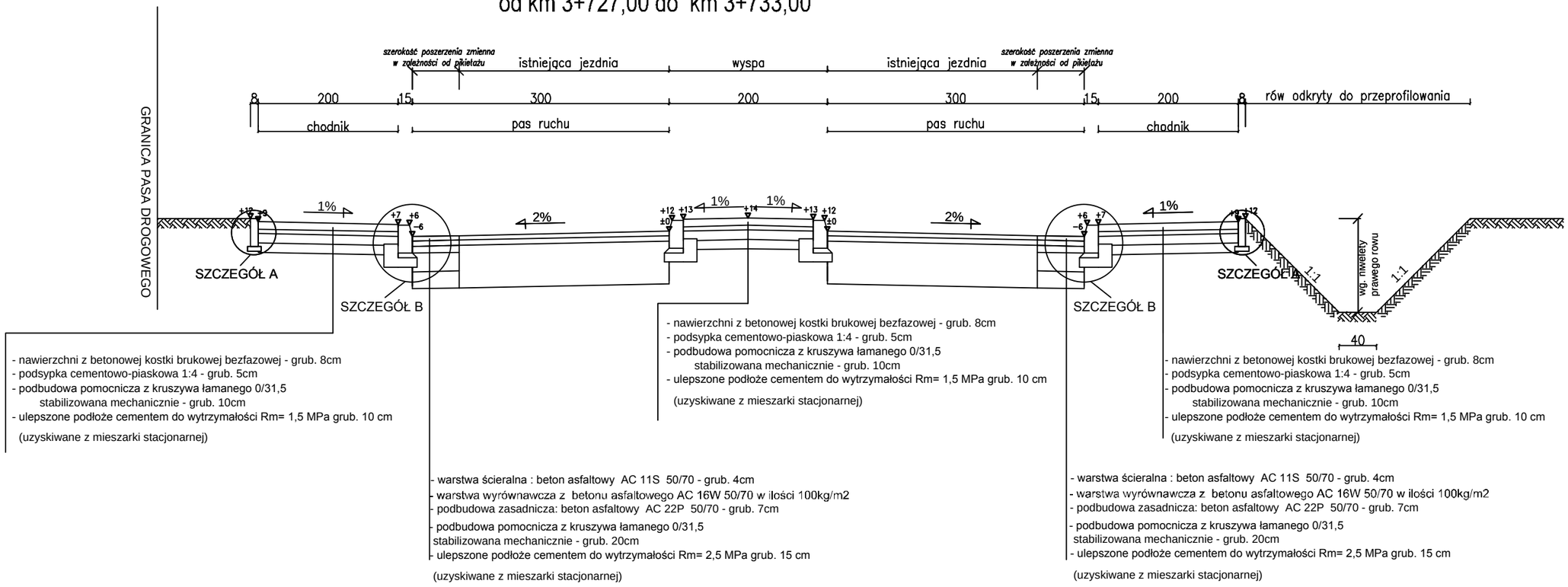

SZCZEGÓŁ A Podziałka 1:10
Obrzeże betonowe 8x30x100
na podsypce piaskowej

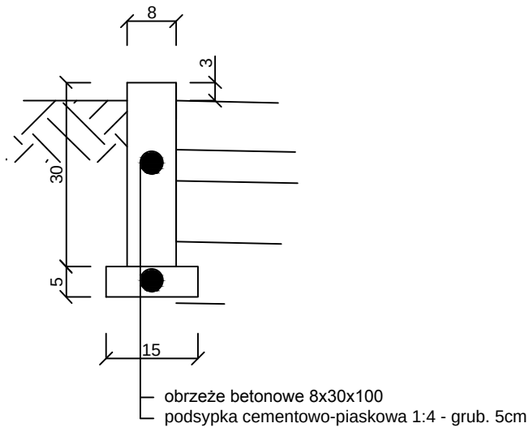

SZCZEGÓŁ B Podziałka 1:10
Krawężnik betonowy 15x30x100
ze ściekiem przykrawężnikowym
na ławie betonowej z oporem

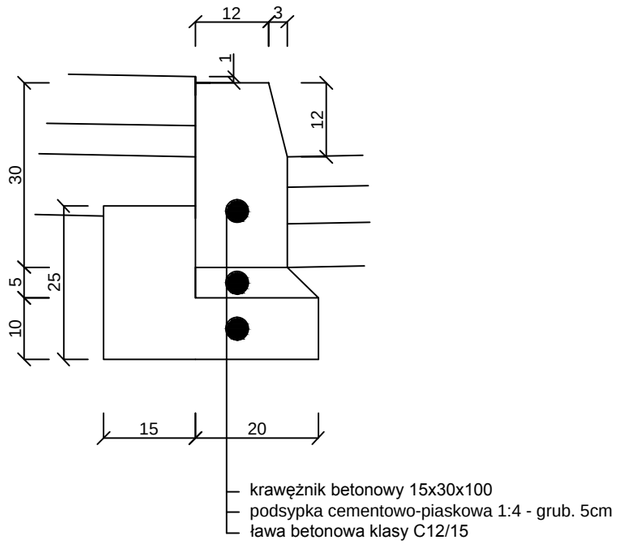

MAC INWEST Jarosław Maciejak 96-100 SKIERNIEWICE ul. Piłsudskiego 32B			SKALA: 1:20 / FORMAT: / DATA: 02.2018 r.
			INWESTOR: Powiat Żyrardowski ul. Limanowskiego 45; 96-300 Żyrardów
	Imię i Nazwisko	Podpis	OBIEKT: Rozbudowa drogi powiatowej nr 4719W Puszcza Mariańska - Mszczonów na odcinku Wola Polska - Górki od km 2+068,00 do 5+928,58.
Proj.	Janusz STRUGIŃSKI		ADRES:
Nr upr.:	LOD/0212/Z00D/04		
Spr.			UWAGA: Kopiowanie, rozpowszechnianie i udostępnianie niniejszego rysunku lub jego części bez zgody autorów są ZABRONIONE
Nr upr.:			
Opr.			ZAWARTOŚĆ: Przekrój konstrukcyjny
Nr upr.:			FAZA: P.B.
Opr.			NR RYS.: 5
Nr upr.:			

Przekrój przez jezdnię - spadek dwustronny 2%
od km 3+733,00 do km 3+745,13

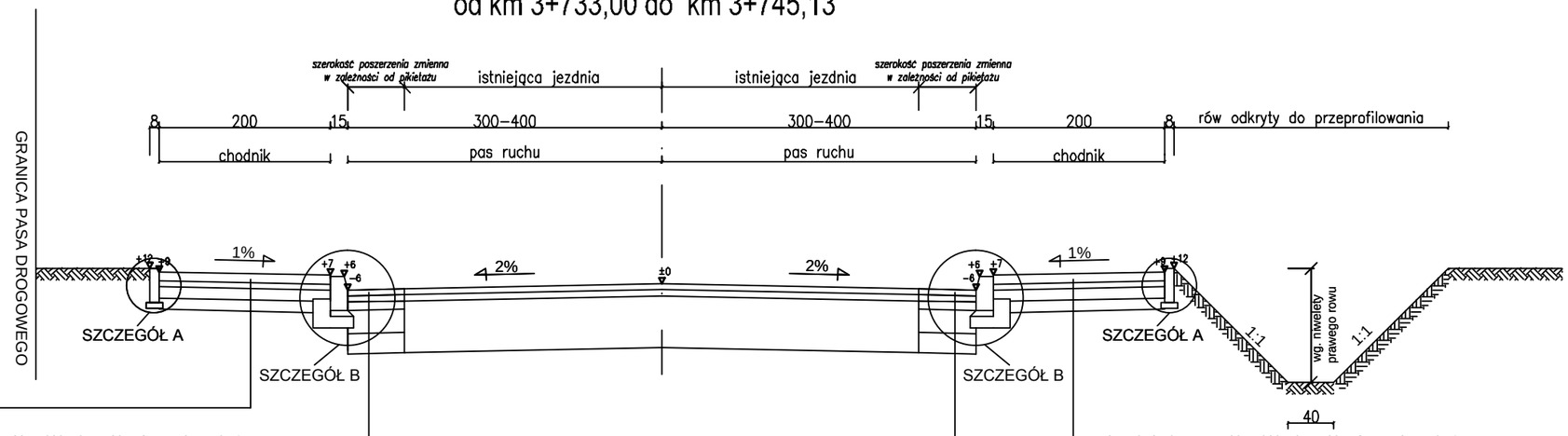

- nawierzchni z betonowej kostki brukowej bezfazowej - grub. 8cm
- podsypka cementowo-piaskowa 1:4 - grub. 5cm
- podbudowa pomocnicza z kruszywa łamanego 0/31,5
  stabilizowana mechanicznie - grub. 10cm
- ulepszone podłoże cementem do wytrzymałości Rm= 1,5 MPa grub. 10 cm

(uzyskiwane z mieszarki stacjonarnej)

- warstwa ścieralna : beton asfaltowy AC 11S 50/70 - grub. 4cm
- warstwa wyrównawcza z betonu asfaltowego AC 16W 50/70 w ilości 100kg/m2
- podbudowa zasadnicza: beton asfaltowy AC 22P 50/70 - grub. 7cm
- podbudowa pomocnicza z kruszywa łamanego 0/31,5
  stabilizowana mechanicznie - grub. 20cm
- ulepszone podłoże cementem do wytrzymałości Rm= 2,5 MPa grub. 15 cm

(uzyskiwane z mieszarki stacjonarnej)

- nawierzchni z betonowej kostki brukowej bezfazowej - grub. 8cm
- podsypka cementowo-piaskowa 1:4 - grub. 5cm
- podbudowa pomocnicza z kruszywa łamanego 0/31,5
  stabilizowana mechanicznie - grub. 10cm
- ulepszone podłoże cementem do wytrzymałości Rm= 1,5 MPa grub. 10 cm

(uzyskiwane z mieszarki stacjonarnej)

- warstwa ścieralna : beton asfaltowy AC 11S 50/70 - grub. 4cm
- warstwa wyrównawcza z betonu asfaltowego AC 16W 50/70 w ilości 100kg/m2
- podbudowa zasadnicza: beton asfaltowy AC 22P 50/70 - grub. 7cm
- podbudowa pomocnicza z kruszywa łamanego 0/31,5
  stabilizowana mechanicznie - grub. 20cm
- ulepszone podłoże cementem do wytrzymałości Rm= 2,5 MPa grub. 15 cm

(uzyskiwane z mieszarki stacjonarnej)

SZCZEGÓŁ A Podziałka 1:10
Obrzeże betonowe 8x30x100
na podsypce piaskowej

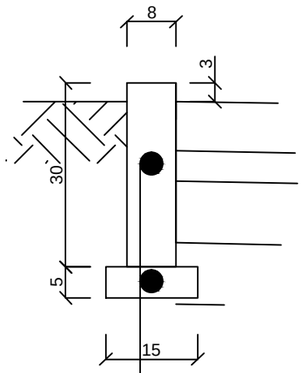

- obrzeże betonowe 8x30x100
- podsypka cementowo-piaskowa 1:4 - grub. 5cm

SZCZEGÓŁ B Podziałka 1:10
Krawężnik betonowy 15x30x100
ze ściekiem przykrawężnikowym
na ławie betonowej z oporem

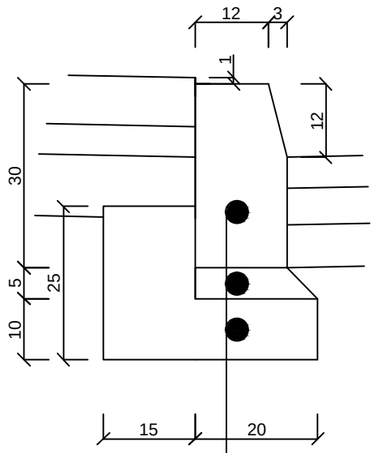

- krawężnik betonowy 15x30x100
- podsypka cementowo-piaskowa 1:4 - grub. 5cm
- ława betonowa klasy C12/15

MAC INWEST Jarosław Maciejak 96–100 SKIERNIEWICE ul. Piłsudskiego 32B			SKALA: 1:20	FORMAT:	DATA: 02.2018 r.
			INWESTOR: Powiat Żyrardowski ul. Limanowskiego 45; 96-300 Żyrardów	
			OBIEKT: Rozbudowa drogi powiatowej nr 4719W Puszcza Mariańska - Mszczonów na odcinku Wola Polska - Górki od km 2+068,00 do 5+928,58. ADRES:	
	Imię i Nazwisko	Podpis	UWAGA: Kopiowanie, rozpowszechnianie i udostępnianie niniejszego rysunku lub jego części bez zgody autorów są ZABRONIONE	
Proj.	Janusz STRUGIŃSKI			
Nr upr.:	LOD/0212/ZOOD/04			
Spr.				
Nr upr.:				
Opr.			ZAWARTOŚĆ: Przekrój konstrukcyjny	FAZA P.B.
Nr upr.:				
Opr.				NR RYS. 5A
Nr upr.:				

Przekrój przez jezdnię - spadek dwustronny 2%
od km 3+745,13 do km 3+795,81

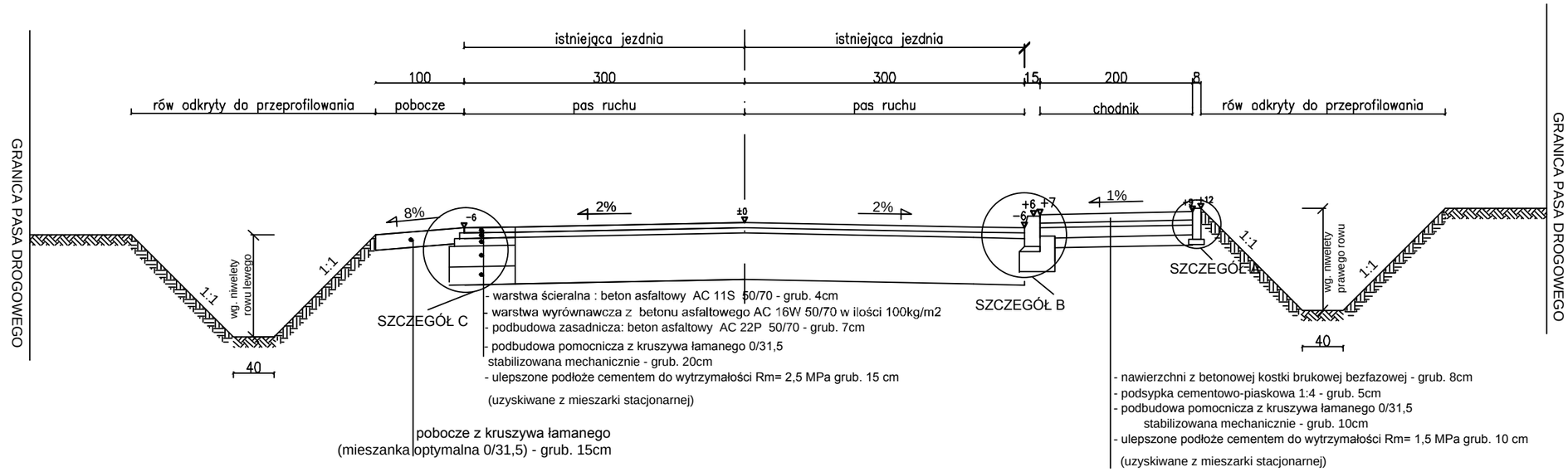

SZCZEGÓŁ A Podziałka 1:10
Obrzeże betonowe 8x30x100
na podsypce piaskowej

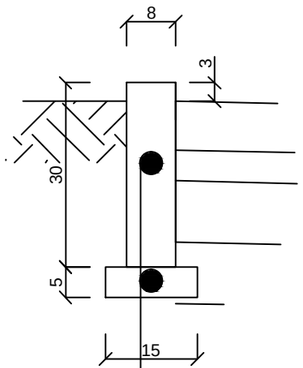

- obrzeże betonowe 8x30x100
- podsypka cementowo-piaskowa 1:4 - grub. 5cm

SZCZEGÓŁ B Podziałka 1:10
Krawężnik betonowy 15x30x100
ze ściekiem przykrawężnikowym
na ławie betonowej z oporem

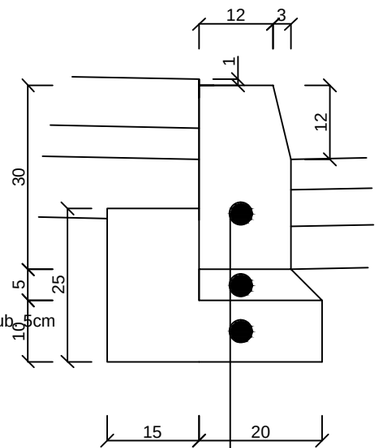

- krawężnik betonowy 15x30x100
- podsypka cementowo-piaskowa 1:4 - grub. 5cm
- ława betonowa klasy C12/15

SZCZEGÓŁ C
Podziałka 1:10

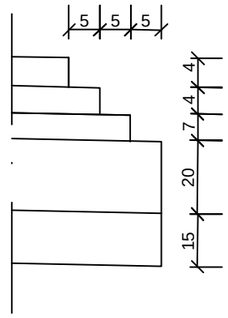

MAC INWEST Jarosław Maciejak 96-100 SKIERNIEWICE ul. Piłsudskiego 32B			SKALA: 1:20	FORMAT:	DATA: 02.2018 r.
			INWESTOR: Powiat Żyrardowski ul. Limanowskiego 45; 96-300 Żyrardów	
			OBIEKT: Rozbudowa drogi powiatowej nr 4719W Puszcza Mariańska - Mszczonów na odcinku Wola Polska - Górki od km 2+068,00 do 5+928,58.	
	Imię i Nazwisko	Podpis	ADRES:	
Proj.	Janusz STRUGIŃSKI			
Nr upr.:	LOD/0212/ZOOD/04		UWAGA: Kopiowanie, rozpowszechnianie i udostępnianie niniejszego rysunku lub jego części bez zgody autorów są ZABRONIONE	
Spr.				
Nr upr.:				
Opr.			ZAWARTOŚĆ:	FAZA
Nr upr.:			Przekrój konstrukcyjny	P.B.
Opr.				NR RYS.
Nr upr.:				5B

Przekrój przez jezdnię - spadek dwustronny 2%
od km 3+795,81 do km 3+860,58

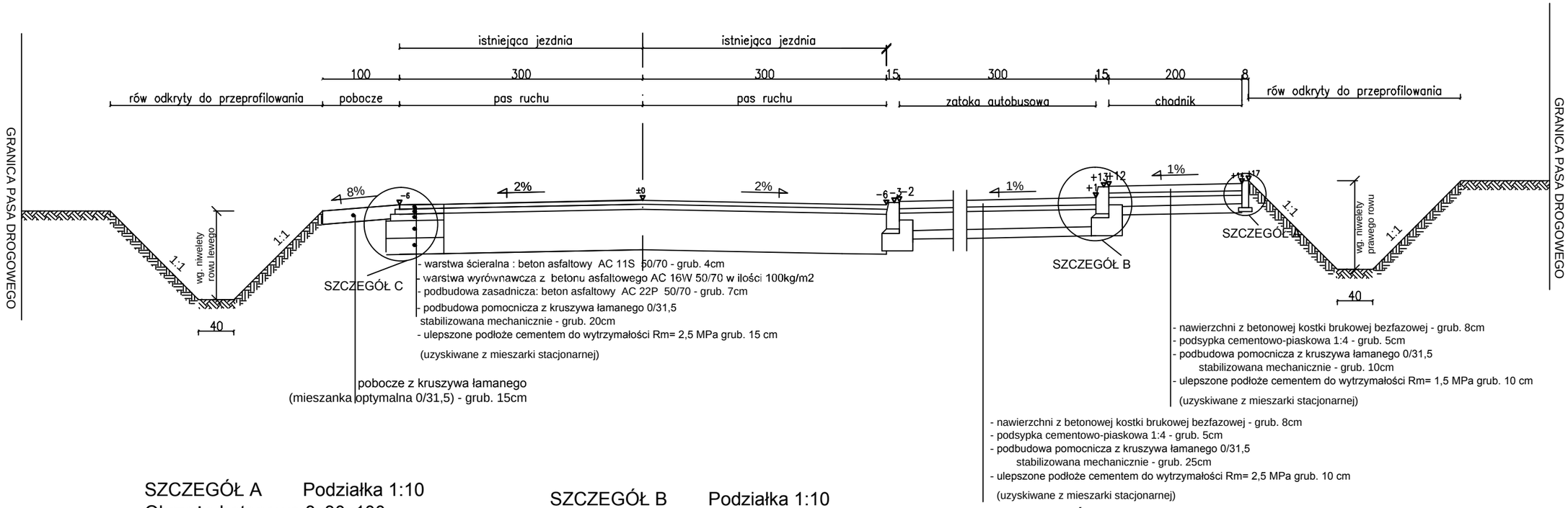

SZCZEGÓŁ A Podziałka 1:10
Obrzeże betonowe 8x30x100
na podsypce piaskowej

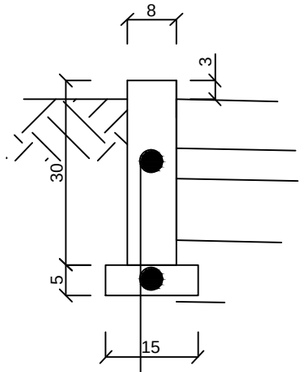

obrzeże betonowe 8x30x100
podsypka cementowo-piaskowa 1:4 - grub. 5cm

SZCZEGÓŁ B Podziałka 1:10
Krawężnik betonowy 15x30x100
ze ściekiem przykrawężnikowym
na ławie betonowej z oporem

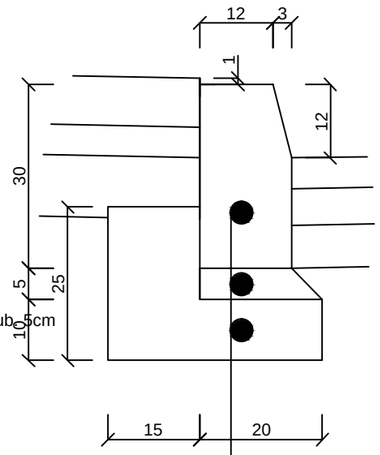

krawężnik betonowy 15x30x100
podsypka cementowo-piaskowa 1:4 - grub. 5cm
ława betonowa klasy C12/15

SZCZEGÓŁ C
Podziałka 1:10

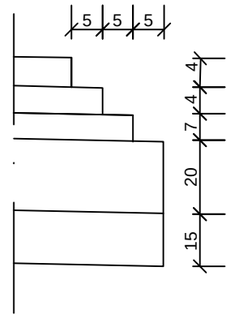

MAC INWEST Jarosław Maciejak 96-100 SKIERNIEWICE ul. Piłsudskiego 32B			SKALA: 1:20 / FORMAT: / DATA: 02.2018 r.
	Imię i Nazwisko	Podpis	INWESTOR: Powiat Żyrardowski ul. Limanowskiego 45; 96-300 Żyrardów
Proj.	Janusz STRUGIŃSKI		OBIEKT: Rozbudowa drogi powiatowej nr 4719W Puszcza Mariańska - Mszczonów na odcinku Wola Polska - Górki od km 2+068,00 do 5+928,58.
Nr upr.:	LOD/0212/ZOOD/04		ADRES:
Spr.			UWAGA: Kopiowanie, rozpowszechnianie i udostępnianie niniejszego rysunku lub jego części bez zgody autorów są ZABRONIONE
Nr upr.:			
Opr.			ZAWARTOŚĆ: Przekrój konstrukcyjny / FAZA: P.B.
Nr upr.:			
Opr.			NR RYS. 5C
Nr upr.:			

Zatoka autobusowa - rzut poziomy

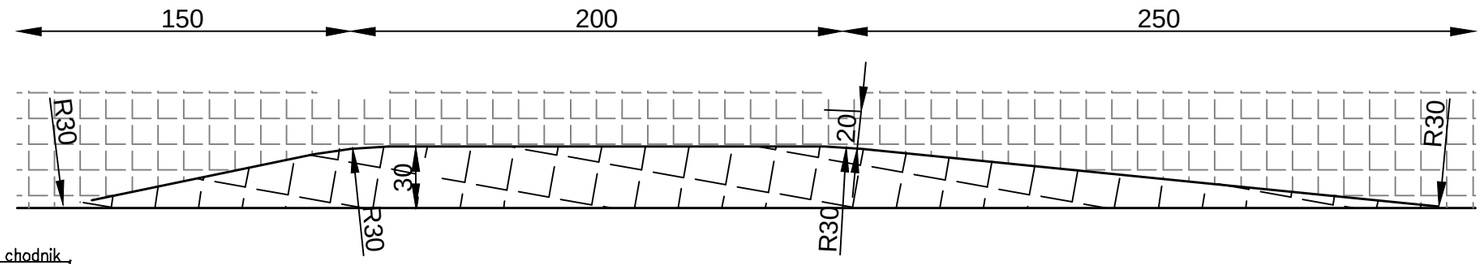

Przekrój przez jezdnię - zatoka autobusowa

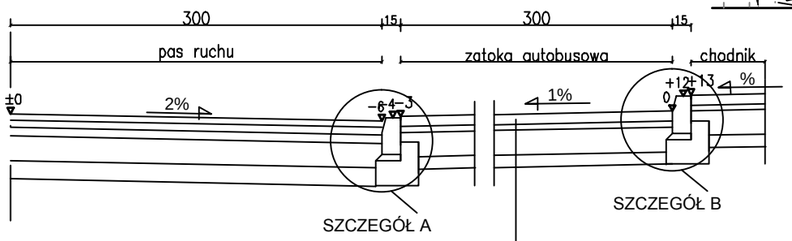

- nawierzchni z betonowej kostki brukowej bezfazowej - grub. 8cm
- podsypka cementowo-piaskowa 1:4 - grub. 5cm
- podbudowa pomocnicza z kruszywa łamanego 0/31,5
  stabilizowana mechanicznie - grub. 25cm
- ulepszone podłoże cementem do wytrzymałości Rm= 2,5 MPa grub. 10 cm
  (uzyskiwane z mieszarki stacjonarnej)

SZCZEGÓŁ A Podziałka 1:10
Krawężnik betonowy 15x30x100
na ławie betonowej z oporem

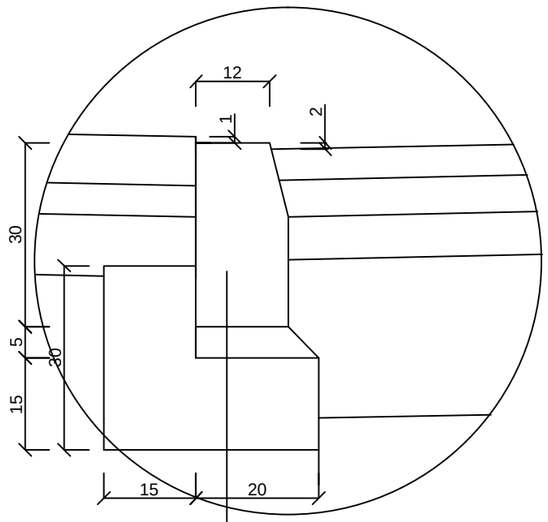

- krawężnik betonowy 15x30x100
- podsypka cementowo-piaskowa 1:4 - grub. 5cm
- ława betonowa klasy C12/15

SZCZEGÓŁ B Podziałka 1:10
Krawężnik betonowy 15x30x100
na ławie betonowej z oporem

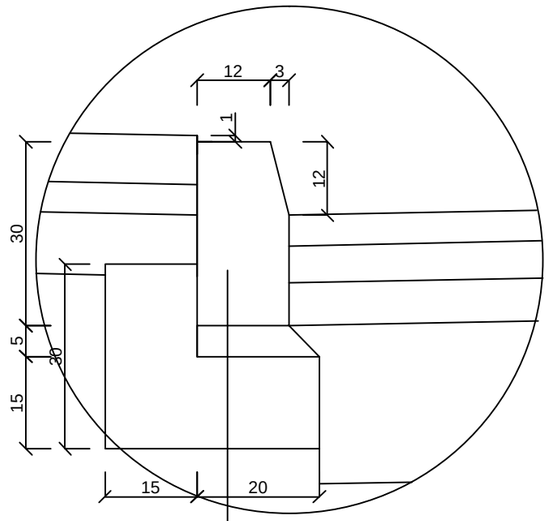

- krawężnik betonowy 15x30x100
- podsypka cementowo-piaskowa 1:4 - grub. 5cm
- ława betonowa klasy C12/15

MAC INWEST Jarosław Maciejak 96–100 SKIERNIEWICE ul. Piłsudskiego 32B		
	Imię i Nazwisko	Podpis
Proj.	Janusz STRUGIŃSKI	
Nr upr.:	LOD/0212/ZOOD/04	
Spr.		
Nr upr.:		
Opr.		
Nr upr.:		
Opr.		
Nr upr.:		

SKALA: 1:20 | FORMAT: | DATA: 02.2018 r.

INWESTOR:
Powiat Żyrardowski
ul. Limanowskiego 45; 96-300 Żyrardów

OBIEKT:
Rozbudowa drogi powiatowej nr 4719W Puszcza Mariańska - Mszczonów na odcinku Wola Polska - Górki od km 2+068,00 do 5+928,58.

ADRES:

UWAGA:
Kopiowanie, rozpowszechnianie i udostępnianie niniejszego rysunku lub jego części bez zgody autorów są ZABRONIONE

ZAWARTOŚĆ:
Przekrój konstrukcyjny

FAZA: P.B.

NR RYS.: 5D

Przekrój przez wyspę najazdową

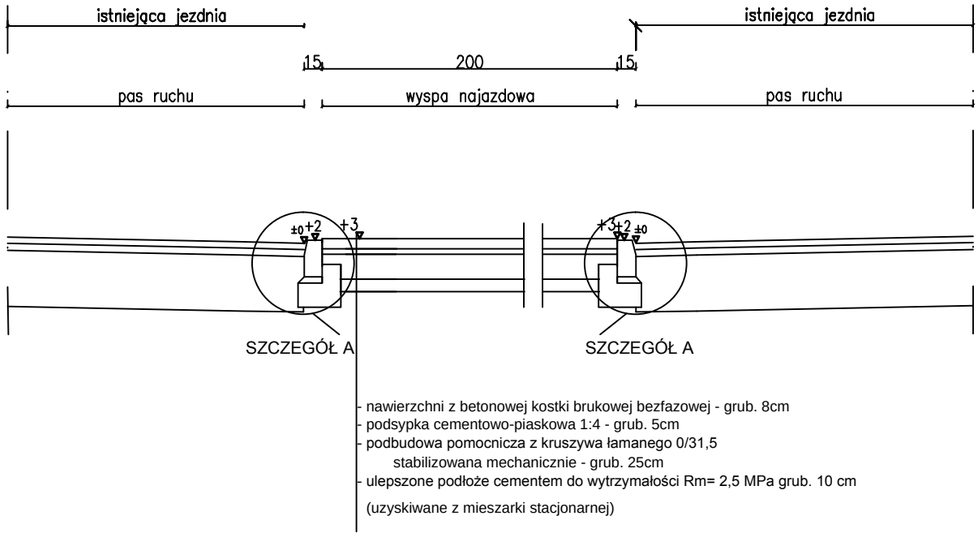

SZCZEGÓŁ A Podziałka 1:10
Krawężnik betonowy 15x30x100
ze ściekiem przykrawężnikowym
na ławie betonowej z oporem

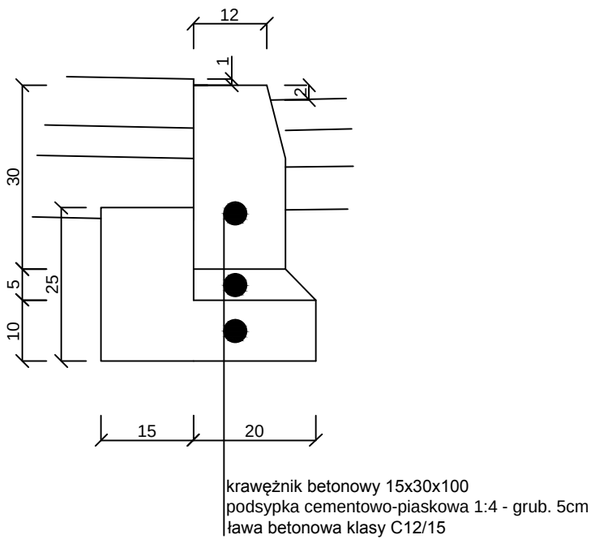

MAC INWEST Jarosław Maciejak 96–100 SKIERNIEWICE ul. Piłsudskiego 32B		
	Imię i Nazwisko	Podpis
Proj.	Janusz STRUGIŃSKI	
Nr upr.:	LOD/0212/ZOOD/04	
Spr.		
Nr upr.:		
Opr.		
Nr upr.:		
Opr.		
Nr upr.:		

SKALA: 1:20 | FORMAT: | DATA: 02.2018 r.

INWESTOR:
Powiat Żyrardowski
ul. Limanowskiego 45; 96-300 Żyrardów

OBIEKT:
Rozbudowa drogi powiatowej nr 4719W Puszcza Mariańska - Mszczonów na odcinku Wola Polska - Górki od km 2+068,00 do 5+928,58.

ADRES:

UWAGA:
Kopiowanie, rozpowszechnianie i udostępnianie niniejszego rysunku lub jego części bez zgody autorów są ZABRONIONE

ZAWARTOŚĆ:
Przekrój konstrukcyjny

FAZA: P.B.

NR RYS.: 5E

STUDNIA ŚCIEKOWA

WARIANT I

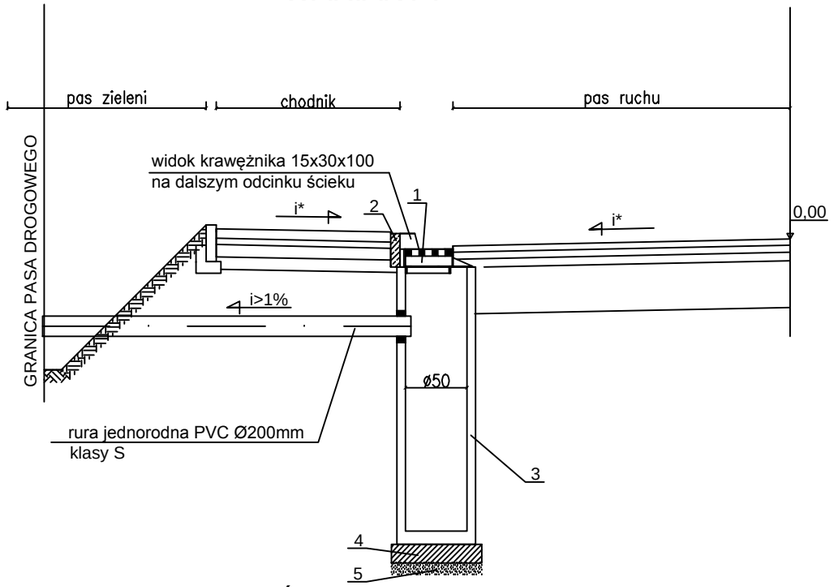

STUDNIA ŚCIEKOWA

WARIANT II

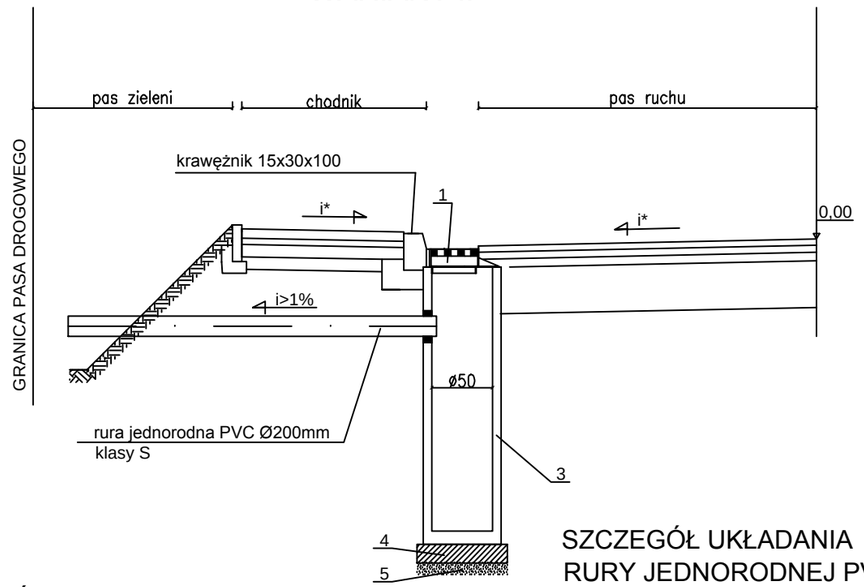

WIDOK Z GÓRY WARIANT I

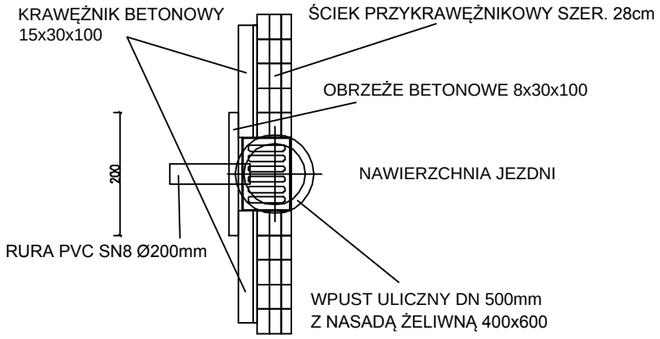

UWAGA:
Ewentualną szparę między obrzeżem, a wpustem wypełnić zaprawą cementową

WIDOK Z GÓRY WARIANT II

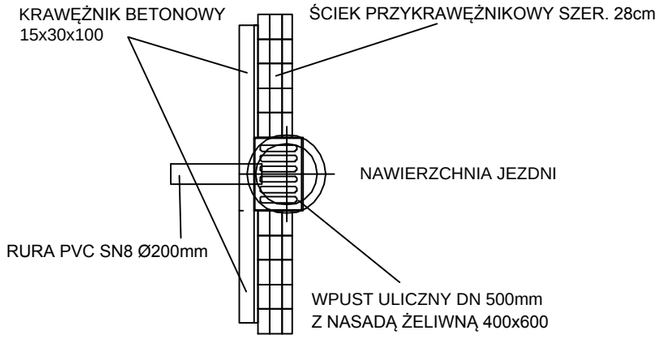

UWAGA:
Ewentualną szparę między obrzeżem, a wpustem wypełnić zaprawą cementową

SZCZEGÓŁ UKŁADANIA RURY JEDNORODNEJ PVC Ø200 KLASY S

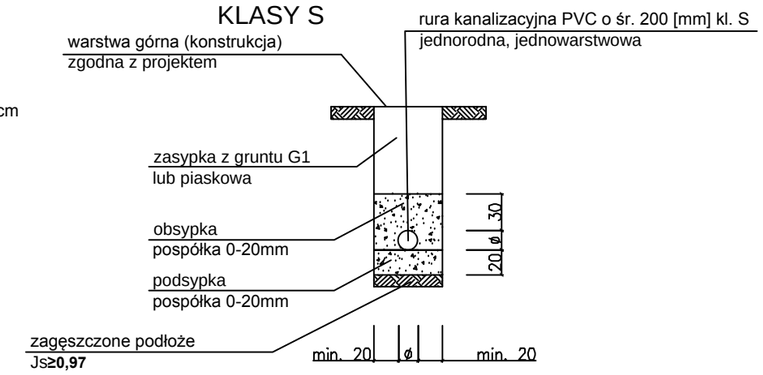

LEGENDA:

1- nasada 400x600 - wpust uliczny żeliwny kl. D400

2- obrzeże betonowe 8x30x100 dostawione za wpustem ulicznym
- dopasować do projektowanej konstrukcji korony drogi i studni ściekowej /h-dociąć do wymiaru/

3- żelbetonowa studnia ściekowa z osadnikiem DNwew=500/h (monolityczna - szczelna)

4-ława betonowa z betonu C8/10 grub. 15cm

5-podsypka z piasku grub. 10cm

MAC INWEST Jarosław Maciejak 96–100 SKIERNIEWICE ul. Piłsudskiego 32B		
	Imię i Nazwisko	Podpis
Proj.	Janusz STRUGIŃSKI	
Nr upr.:	LOD/0212/ZOOD/04	
Spr.		
Nr upr.:		
Opr.		
Nr upr.:		
Opr.		
Nr upr.:		

SKALA: 1:20 | FORMAT: | DATA: 02.2018 r.

INWESTOR:
Powiat Żyrardowski
ul. Limanowskiego 45; 96-300 Żyrardów

OBIEKT:
Rozbudowa drogi powiatowej nr 4719W Puszcza Mariańska - Mszczonów na odcinku Wola Polska - Górki od km 2+068,00 do 5+928,58.

ADRES:

UWAGA:
Kopiowanie, rozpowszechnianie i udostępnianie niniejszego rysunku lub jego części bez zgody autorów są ZABRONIONE

ZAWARTOŚĆ:
Przekrój konstrukcyjny

FAZA: P.B.

NR RYS.: 5F

STUDNIA ŚCIEKOWA

WARIANT II

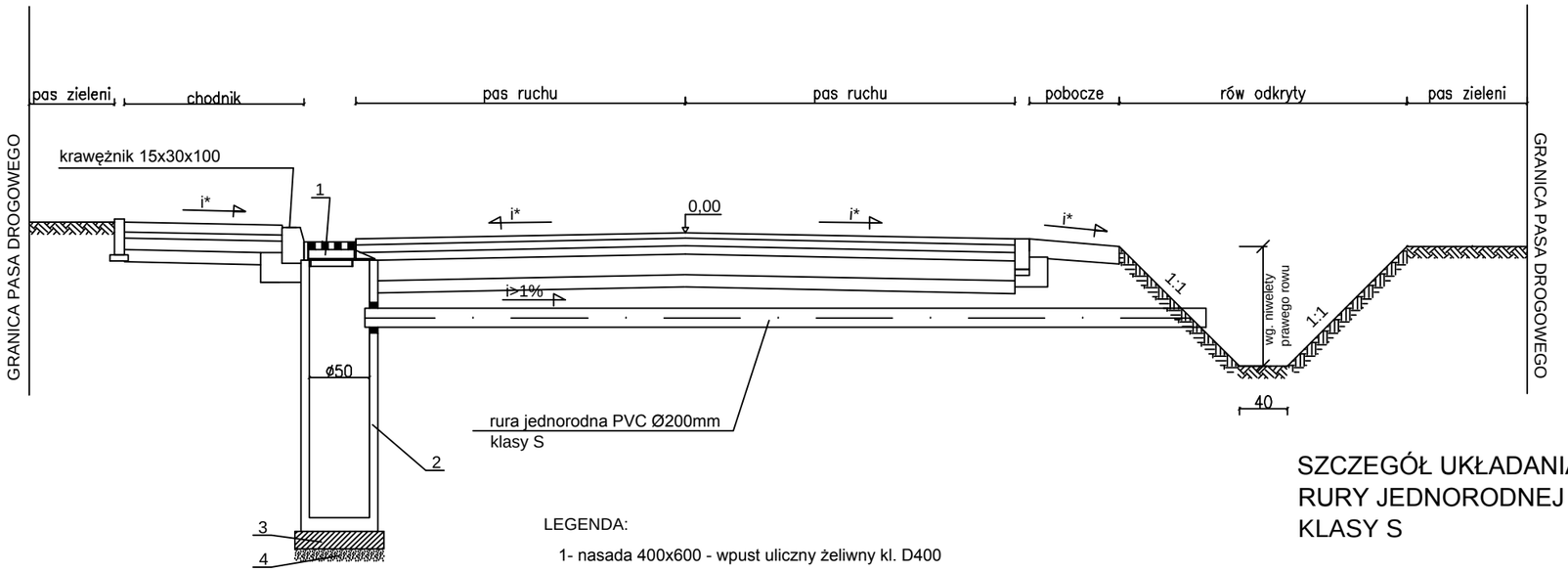

LEGENDA:

1- nasada 400x600 - wpust uliczny żeliwny kl. D400

2- żelbetonowa studnia ściekowa z osadnikiem DNwew=500/h (monolityczna - szczelna)

3-ława betonowa z betonu C8/10 grub. 15cm

4-podsypka z piasku grub. 10cm

SZCZEGÓŁ UKŁADANIA RURY JEDNORODNEJ PVC Ø200 KLASY S

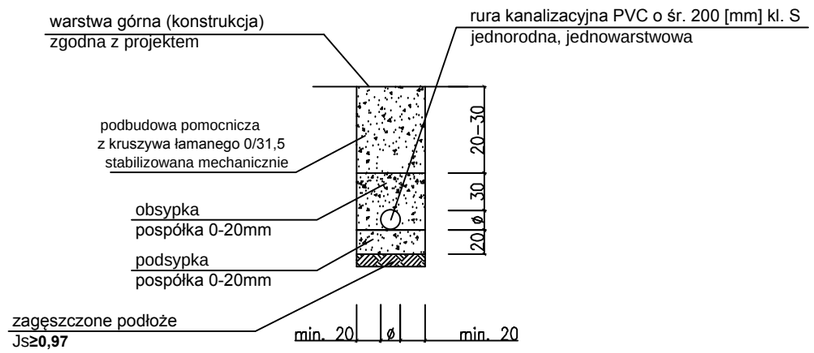

WIDOK Z GÓRY WARIANT II

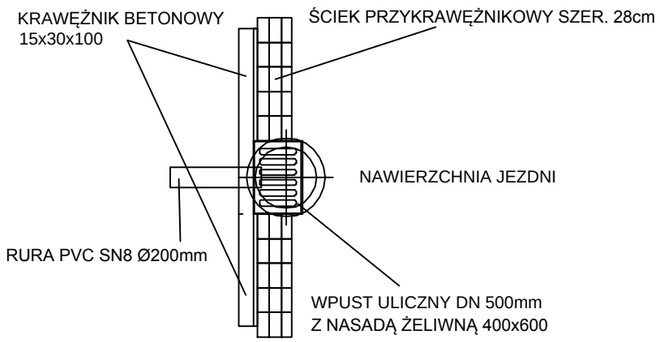

UWAGA:
Ewentualną szparę między obrzeżem, a wpustem wypełnić zaprawą cementową

MAC INWEST Jarosław Maciejak 96–100 SKIERNIEWICE ul. Piłsudskiego 32B			SKALA: 1:20	FORMAT:	DATA: 02.2018 r.
			INWESTOR: Powiat Żyrardowski ul. Limanowskiego 45; 96-300 Żyrardów	
			OBIEKT: Rozbudowa drogi powiatowej nr 4719W Puszcza Mariańska - Mszczonów na odcinku Wola Polska - Górki od km 2+068,00 do 5+928,58. ADRES:	
	Imię i Nazwisko	Podpis		
Proj.	Janusz STRUGIŃSKI			
Nr upr.:	LOD/0212/ZOOD/04			
Spr.			UWAGA: Kopiowanie, rozpowszechnianie i udostępnianie niniejszego rysunku lub jego części bez zgody autorów są ZABRONIONE	
Nr upr.:				
Opr.			ZAWARTOŚĆ: Przekrój konstrukcyjny	FAZA P.B.
Nr upr.:				
Opr.				NR RYS. 5G
Nr upr.:				

STUDNIA ŚCIEKOWA

WARIANT I

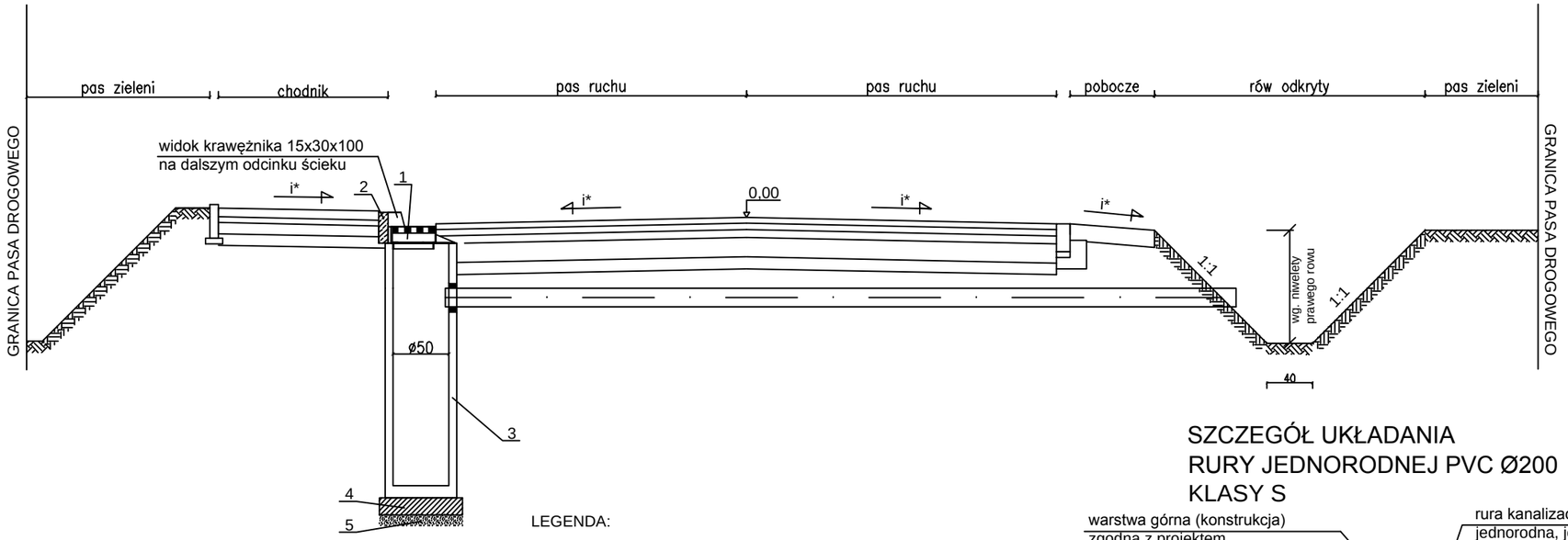

LEGENDA:

1- nasada 400x600 - wpust uliczny żeliwny kl. D400

2- żelbetonowa studnia ściekowa z osadnikiem DNwew=500/h (monolityczna - szczelna)

3-ława betonowa z betonu C8/10 grub. 15cm

4-podsypka z piasku grub. 10cm

SZCZEGÓŁ UKŁADANIA RURY JEDNORODNEJ PVC Ø200 KLASY S

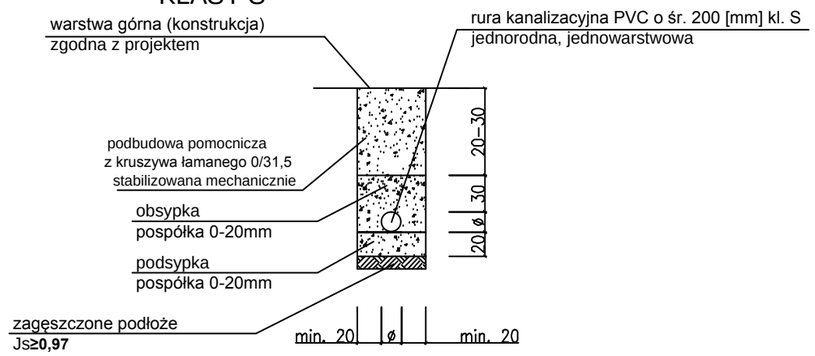

WIDOK Z GÓRY WARIANT I

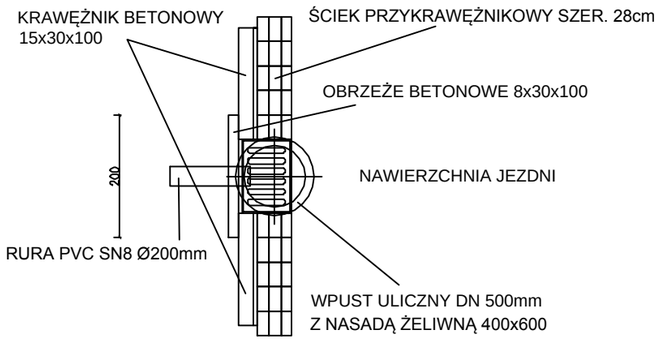

UWAGA:
Ewentualną szparę między obrzeżem, a wpustem wypełnić zaprawą cementową

MAC INWEST Jarosław Maciejak 96-100 SKIERNIEWICE ul. Piłsudskiego 32B			SKALA: 1:20	FORMAT:	DATA: 02.2018 r.
			INWESTOR: Powiat Żyrardowski ul. Limanowskiego 45; 96-300 Żyrardów	
			OBIEKT: Rozbudowa drogi powiatowej nr 4719W Puszcza Mariańska - Mszczonów na odcinku Wola Polska - Górki od km 2+068,00 do 5+928,58.	
	Imię i Nazwisko	Podpis	ADRES:	
Proj.	Janusz STRUGIŃSKI		UWAGA: Kopiowanie, rozpowszechnianie i udostępnianie niniejszego rysunku lub jego części bez zgody autorów są ZABRONIONE	
Nr upr.:	LOD/0212/ZOOD/04			
Spr.				
Nr upr.:				
Opr.			ZAWARTOŚĆ: Przekrój konstrukcyjny	FAZA P.B.
Nr upr.:				
Opr.				NR RYS. 5H
Nr upr.:				

STUDNIA ŚCIEKOWA

WARIANT III

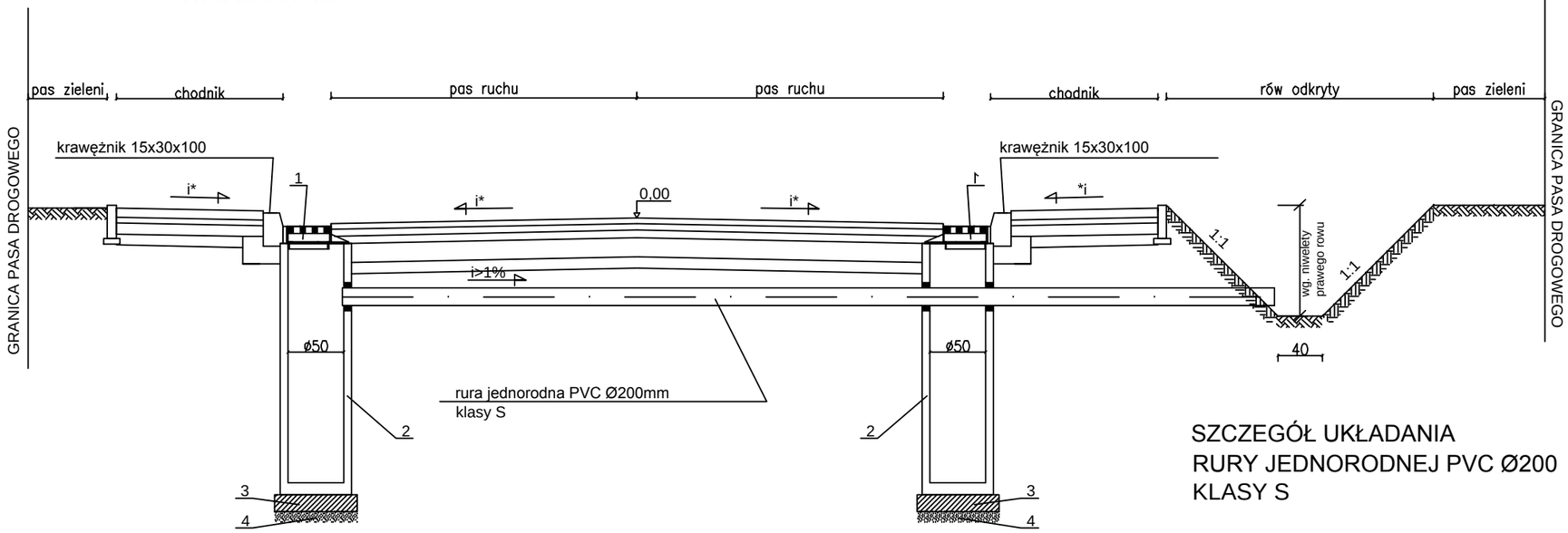

SZCZEGÓŁ UKŁADANIA RURY JEDNORODNEJ PVC Ø200 KLASY S

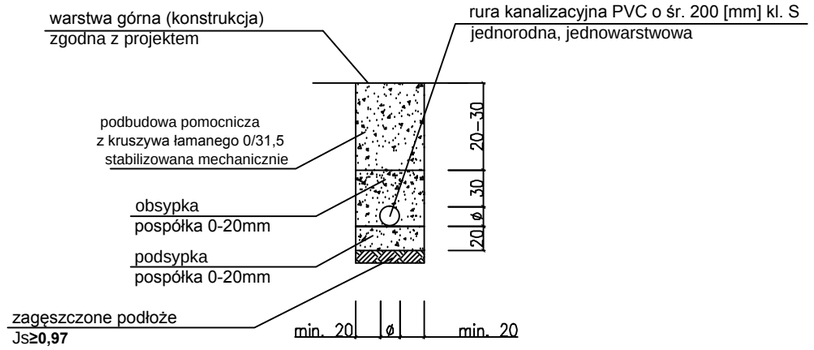

WIDOK Z GÓRY
WARIANT II

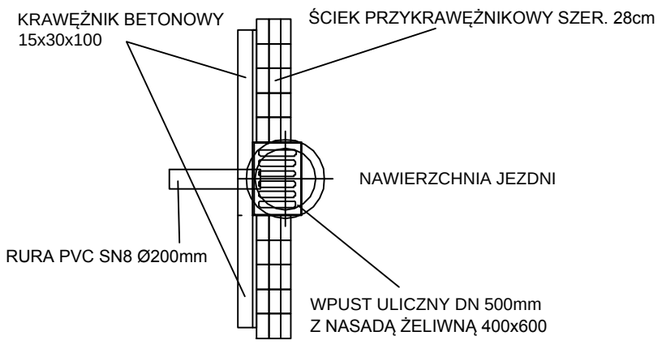

UWAGA:
Ewentualną szparę między obrzeżem, a wpustem wypełnić zaprawą cementową

LEGENDA:

1- nasada 400x600 - wpust uliczny żeliwny kl. D400

2- żelbetonowa studnia ściekowa z osadnikiem DNwew=500/h (monolityczna - szczelna)

3-ława betonowa z betonu C8/10 grub. 15cm

4-podsypka z piasku grub. 10cm

MAC INWEST Jarosław Maciejak 96–100 SKIERNIEWICE ul. Piłsudskiego 32B			SKALA: 1:20 / FORMAT: / DATA: 02.2018 r.
			INWESTOR: Powiat Żyrardowski ul. Limanowskiego 45; 96-300 Żyrardów
			OBIEKT: Rozbudowa drogi powiatowej nr 4719W Puszcza Mariańska - Mszczonów na odcinku Wola Polska - Górki od km 2+068,00 do 5+928,58. ADRES:
	Imię i Nazwisko	Podpis	
Proj.	Janusz STRUGIŃSKI		
Nr upr.:	LOD/0212/ZOOD/04		
Spr.			UWAGA: Kopiowanie, rozpowszechnianie i udostępnianie niniejszego rysunku lub jego części bez zgody autorów są ZABRONIONE
Nr upr.:			
Opr.			ZAWARTOŚĆ: Przekrój konstrukcyjny / FAZA: P.B.
Nr upr.:			
Opr.			NR RYS. 5I
Nr upr.:			

STUDNIA ŚCIEKOWA

WARIANT IV

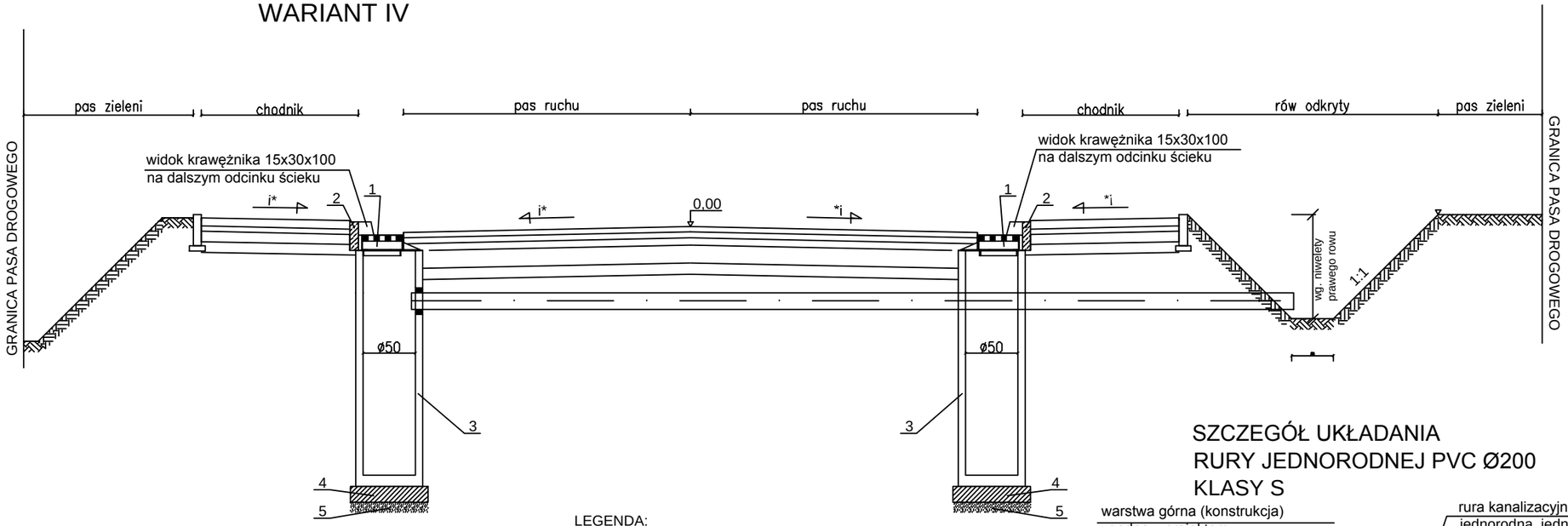

LEGENDA:

LEGENDA:

1- nasada 400x600 - wpust uliczny żeliwny kl. D400

2- żelbetonowa studnia ściekowa z osadnikiem DNwew=500/h (monolityczna - szczelna)

3-ława betonowa z betonu C8/10 grub. 15cm

4-podsypka z piasku grub. 10cm

SZCZEGÓŁ UKŁADANIA RURY JEDNORODNEJ PVC Ø200 KLASY S

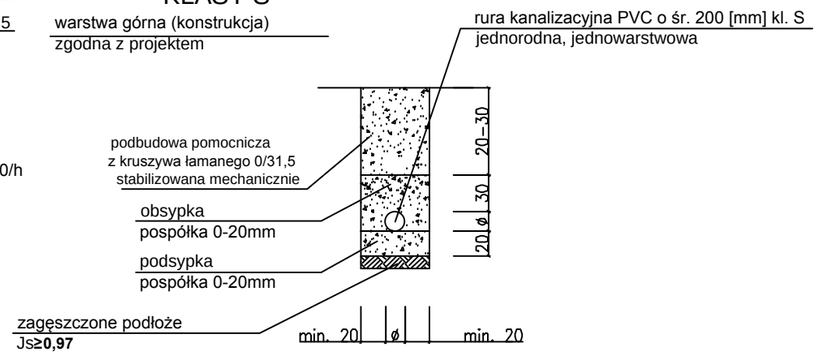

WIDOK Z GÓRY WARIANT I

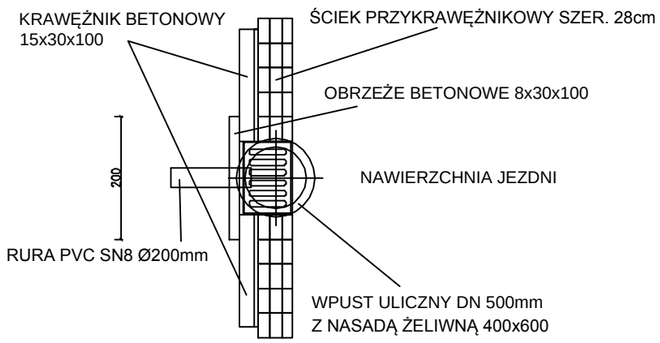

UWAGA:
Ewentualną szparę między obrzeżem, a wpustem wypełnić zaprawą cementową

MAC INWEST Jarosław Maciejak 96-100 SKIERNIEWICE ul. Piłsudskiego 32B			SKALA: 1:20	FORMAT:	DATA: 02.2018 r.
			INWESTOR: Powiat Żyrardowski ul. Limanowskiego 45; 96-300 Żyrardów	
	Imię i Nazwisko	Podpis	OBIEKT: Rozbudowa drogi powiatowej nr 4719W Puszcza Mariańska - Mszczonów na odcinku Wola Polska - Górki od km 2+068,00 do 5+928,58.	
Proj.	Janusz STRUGIŃSKI			
Nr upr.:	LOD/0212/ZOOD/04		ADRES:	
Spr.			UWAGA: Kopiowanie, rozpowszechnianie i udostępnianie niniejszego rysunku lub jego części bez zgody autorów są ZABRONIONE	
Nr upr.:				
Opr.			ZAWARTOŚĆ: Przekrój konstrukcyjny	FAZA P.B.
Nr upr.:				
Opr.				NR RYS. 5J
Nr upr.:				

Przekrój przez przepust

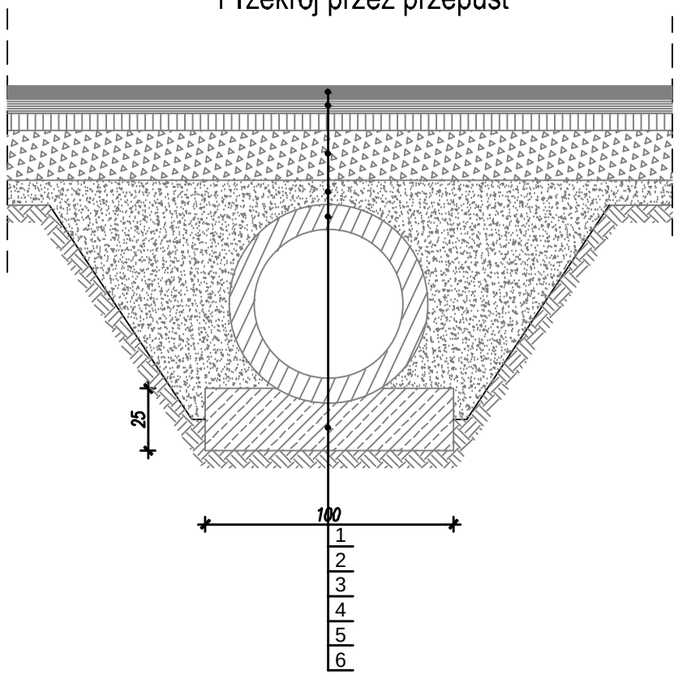

Przekrój przez przepust

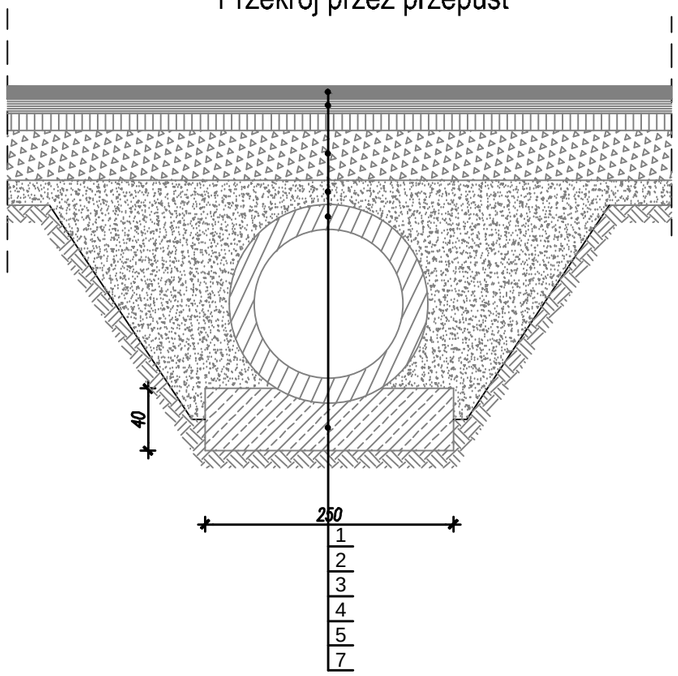

LEGENDA:

1- warstwa ścieralna : beton asfaltowy AC 11S 50/70 - grub. 4cm

2 - warstwa wyrównawcza z betonu asfaltowego AC 16W 50/70 w ilości 100kg/m2

3 - podbudowa zasadnicza: beton asfaltowy AC 22P 50/70 - grub. 7cm

4 - podbudowa pomocnicza z kruszywa łamanego 0/31,5 stabilizowana mechanicznie - grub. 20cm

5- ulepszone podłoże cementem do wytrzymałości Rm= 2,5 MPa grub. 15 cm

(uzyskiwane z mieszarki stacjonarnej)

6 - przepust PEHD Ø 500 mm

7 - przepust PEHD Ø 1000 mm

MAC INWEST Jarosław Maciejak 96–100 SKIERNIEWICE ul. Piłsudskiego 32B			SKALA: 1:20	FORMAT:	DATA: 02.2018 r.
			INWESTOR: Powiat Żyrardowski ul. Limanowskiego 45; 96-300 Żyrardów	
	Imię i Nazwisko	Podpis	OBIEKT: Rozbudowa drogi powiatowej nr 4719W Puszcza Mariańska - Mszczonów na odcinku Wola Polska - Górki od km 2+068,00 do 5+928,58.	
Proj.	Janusz STRUGIŃSKI			
Nr upr.:	LOD/0212/ZOOD/04		ADRES:	
Spr.			UWAGA: Kopiowanie, rozpowszechnianie i udostępnianie niniejszego rysunku lub jego części bez zgody autorów są ZABRONIONE	
Nr upr.:				
Opr.			ZAWARTOŚĆ: Przekrój konstrukcyjny	FAZA P.B.
Nr upr.:				
Opr.				NR RYS. 5K
Nr upr.:				

ZBROJENIE SCIANEK OPOROWYCH H=1,95m PRZEPUSTU RUROWEGO Ø1000

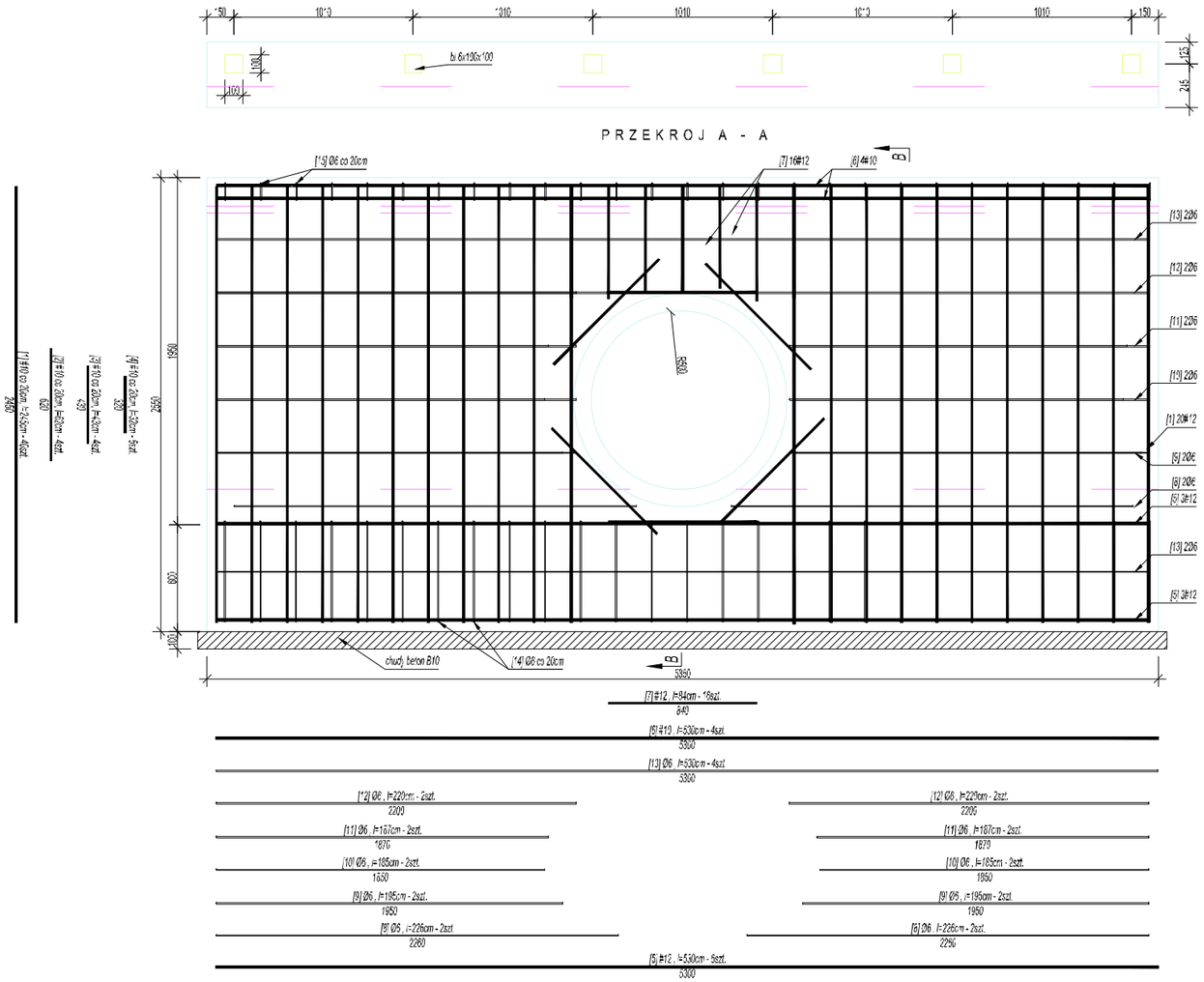

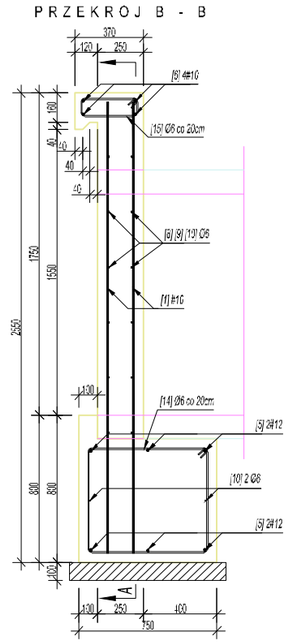

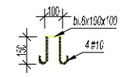

MATERIAŁY:
Beton konstrukcyjny B25
Beton podkładowy B10
Stal zbrojeniowa:
- zbrojenie główne AIII (34GS) oznaczone jako #
- zbrojenie poprzeczne A0 (St0S) oznaczone jako Ø
Otulina - 5cm do lica zbrojenia poprzecznego

Nr pręta	ø	długość pręta	ilość	długość łączna		
				ø6	#10	#12
–	[mm]	[cm]	[szt.]	[m]	[m]	[m]
1	10	245	40		98,00	
2	10	62	4		2,48	
3	10	43	4		1,72	
4	10	32	6		1,92	
5	12	530	6			31,80
6	10	530	4		21,20	
7	10	84	16		13,44	
8	6	226	4	9,04		
9	6	195	4	7,8		
10	6	185	4	7,40		
11	6	187	4	7,48		
12	6	220	4	8,80		
13	6	530	4	21,20		
14	6	256	27	69,12		
15	6	94	27	25,38		
razem długość prętów [mb]				156,22	138,76	31,80
ciężar jednostkowy [kg/m]				0,222	0,617	0,888
ciężar danej średnicy [kg]				34,68	85,62	28,24
ciężar łącznie [kg]						148,54

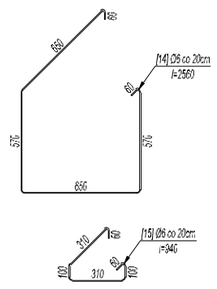

MAC INWEST Jarosław Maciejak
96–100 SKIERNIEWICE
ul. Piłsudskiego 32B

	Imię i Nazwisko	Podpis
Proj.	Janusz STRUGIŃSKI	
Nr upr.:	L0D/0212/Z00D/04	
Spr.		
Nr upr.:		
Opr.		
Nr upr.:		
Opr.		
Nr upr.:		

SKALA: 1:20 | FORMAT: | DATA: 02.2018 r.

INWESTOR:
Powiat Żyrardowski
ul. Limanowskiego 45; 96-300 Żyrardów

OBIEKT:
Rozbudowa drogi powiatowej nr 4719W Puszcza Mariańska - Mszczonów na odcinku Wola Polska - Górki od km 2+068,00 do 5+928,58.

ADRES:

UWAGA:

Kopiowanie, rozpowszechnianie i udostępnianie niniejszego rysunku lub jego części bez zgody autorów są ZABRONIONE

ZAWARTOŚĆ:
Przekrój konstrukcyjny
ZBROJENIE SCIANEK OPOROWYCH PRZEPUSTU RUROWEGO Ø1000

FAZA: P.B.

NR RYS.: 5L

Zjazd – rzut poziomy
skala 1:50

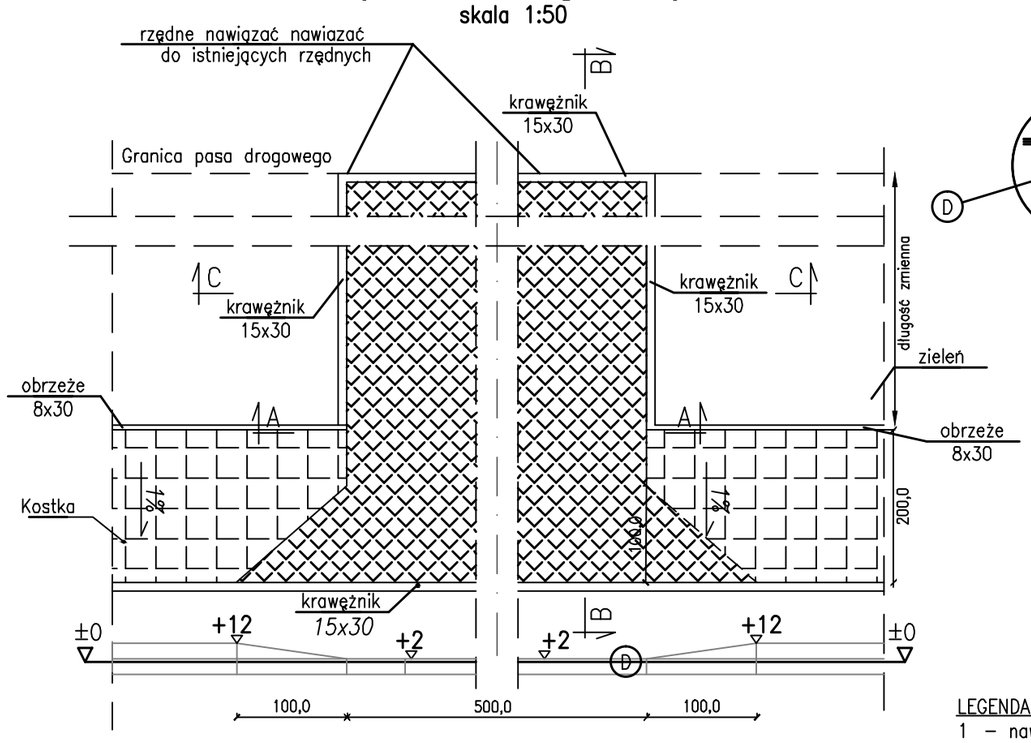

Przekrój podłużny przez zjazd B–B
skala 1:50

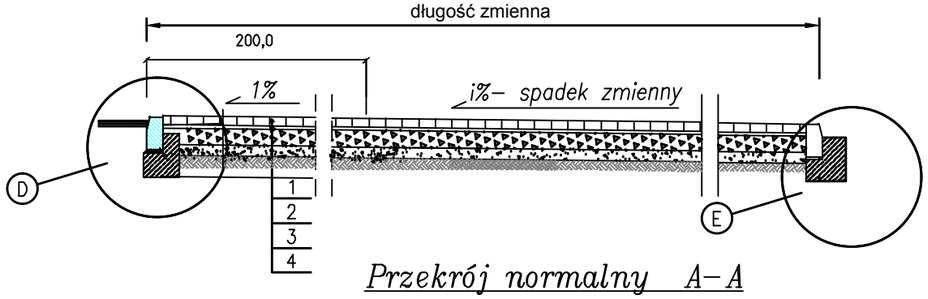

Przekrój normalny A–A
skala 1:20

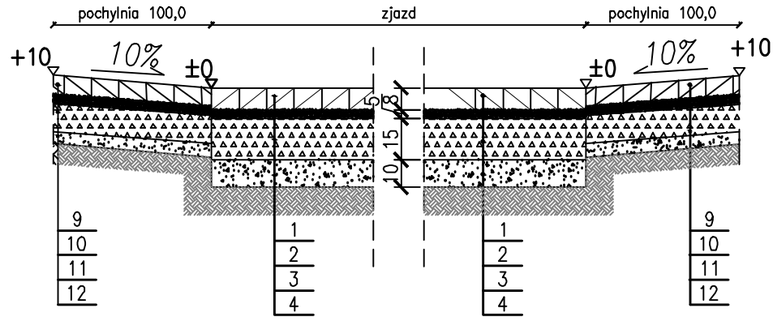

Przekrój normalny C–C
skala 1:20

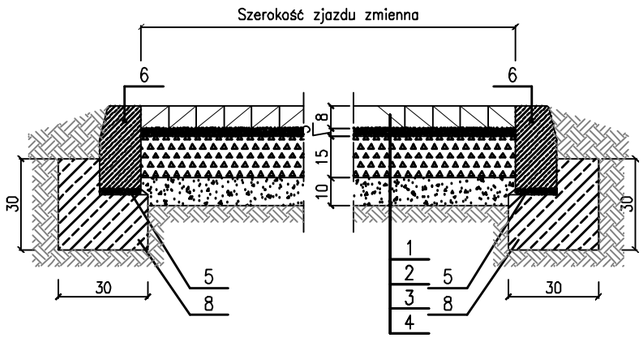

Szczegół 'D' – posadowienia krawężnika
skala 1:20

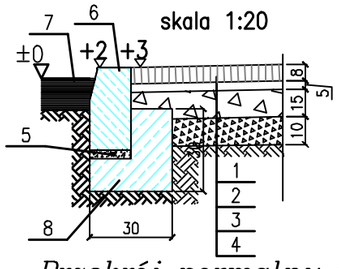

Przekrój normalny C–C

Szczegół 'E' – posadowienia krawężnika
skala 1:20

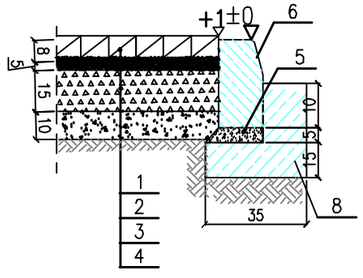

LEGENDA:
1 – nawierzchni z betonowej kostki brukowej bezfazowej gr. 8cm
2 – podsypka cementowo–piaskowa 1:4 gr.5cm
3 – podbudowa z kruszywa łamanego 0/31,5mm gr.15cm
4 – stabilizacja 1,5 MPa z mieszanki stacjonarnej gr. 10cm
5 – podsypka cementowo–piaskowa 1:4 gr.5cm
6 – krawężnik betonowy 15x30
7 – proj. nawierzchnia
8 – ława z betonu z oporem C12/15(B15)
9 – nawierzchni z betonowej kostki brukowej bezfazowej gr.8cm
10 – podsypka cementowo – piaskowa 1:4 gr.5cm
11 – podbudowa z kruszywa łamanego 0/31,5mm gr.10cm
12 – stabilizacja 1,5 MPa z mieszanki stacjonarnej gr. 10cm

MAC INWEST Jarosław Maciejak
96–100 SKIERNIEWICE
ul. Piłsudskiego 32B

	Imię i Nazwisko	Podpis
Proj.	Janusz STRUGIŃSKI	
Nr upr.:	LOD/0212/ZOOD/04	
Spr.		
Nr upr.:		
Opr.		
Nr upr.:		
Opr.		
Nr upr.:		

SKALA: | FORMAT: | DATA: 02.2018 r.

INWESTOR:
Powiat Żyrardowski
ul. Limanowskiego 45; 96-300 Żyrardów

OBIEKT:
Rozbudowa drogi powiatowej nr 4719W Puszcza Mariańska - Mszczonów na odcinku Wola Polska - Górki od km 2+068,00 do 5+928,58.

ADRES:

UWAGA:
Kopiowanie, rozpowszechnianie i udostępnianie niniejszego rysunku lub jego części bez zgody autorów są ZABRONIONE

ZAWARTOŚĆ:
Przekroje konstrukcyjne

FAZA
P.B.

NR RYS.
6

Zjazd – rzut poziomy

skala 1:100

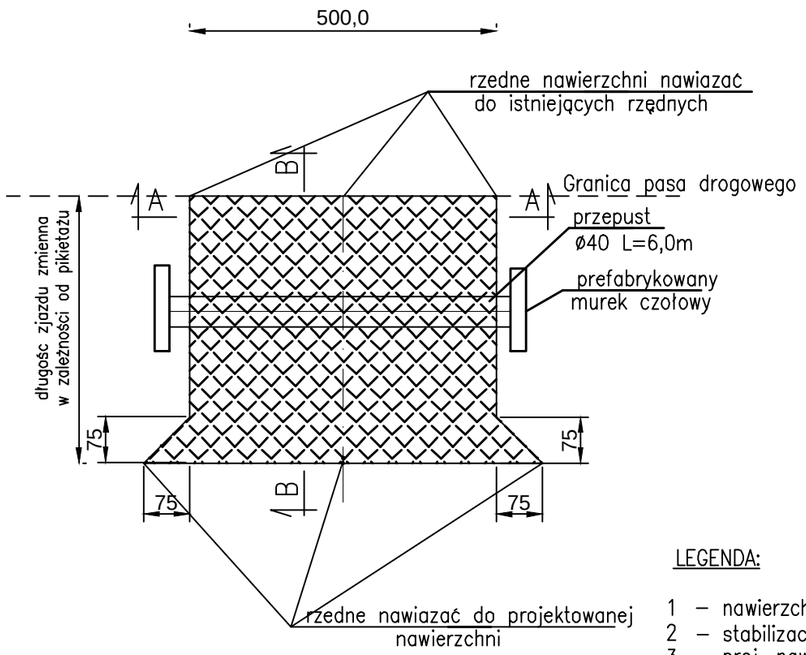

Przekrój podłużny przez zjazd B–B

skala 1:50

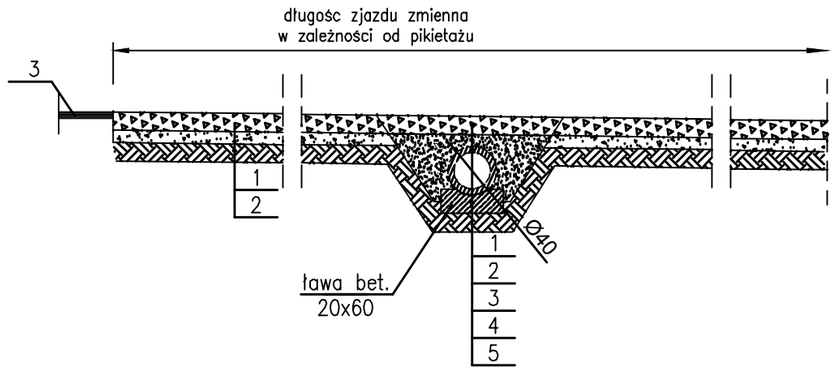

LEGENDA:

1 – nawierzchnia tłuczniowa w–wa górna z kruszywa łamanego 0/31,5 mm gr. 15cm
2 – stabilizacja 1,5 MPa z mieszanki stacjonarnej gr. 10cm
3 – proj. nawierzchnia drogi
4 – przepust ø40
5 – ława betonowa

Przekrój normalny przez zjazd A–A

skala 1:20

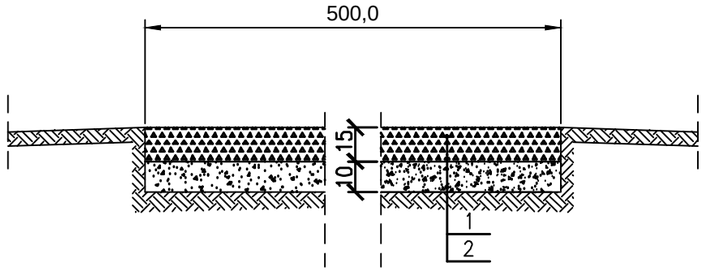

MAC INWEST Jarosław Maciejak 96–100 SKIERNIEWICE ul. Piłsudskiego 32B		
	Imię i Nazwisko	Podpis
Proj.	Janusz STRUGIŃSKI	
Nr upr.:	LOD/0212/ZOOD/04	
Spr.		
Nr upr.:		
Opr.		
Nr upr.:		
Opr.		
Nr upr.:		

SKALA: | FORMAT: | DATA: 02.2018 r.

INWESTOR:
Powiat Żyrardowski
ul. Limanowskiego 45; 96-300 Żyrardów

OBIEKT:
Rozbudowa drogi powiatowej nr 4719W Puszcza Mariańska - Mszczonów na odcinku Wola Polska - Górki od km 2+068,00 do 5+928,58.

ADRES:

UWAGA:
Kopiowanie, rozpowszechnianie i udostępnianie niniejszego rysunku lub jego części bez zgody autorów są ZABRONIONE

ZAWARTOŚĆ:
Przekroje konstrukcyjne

FAZA: P.B.

NR RYS.: 6A

02.04

cm

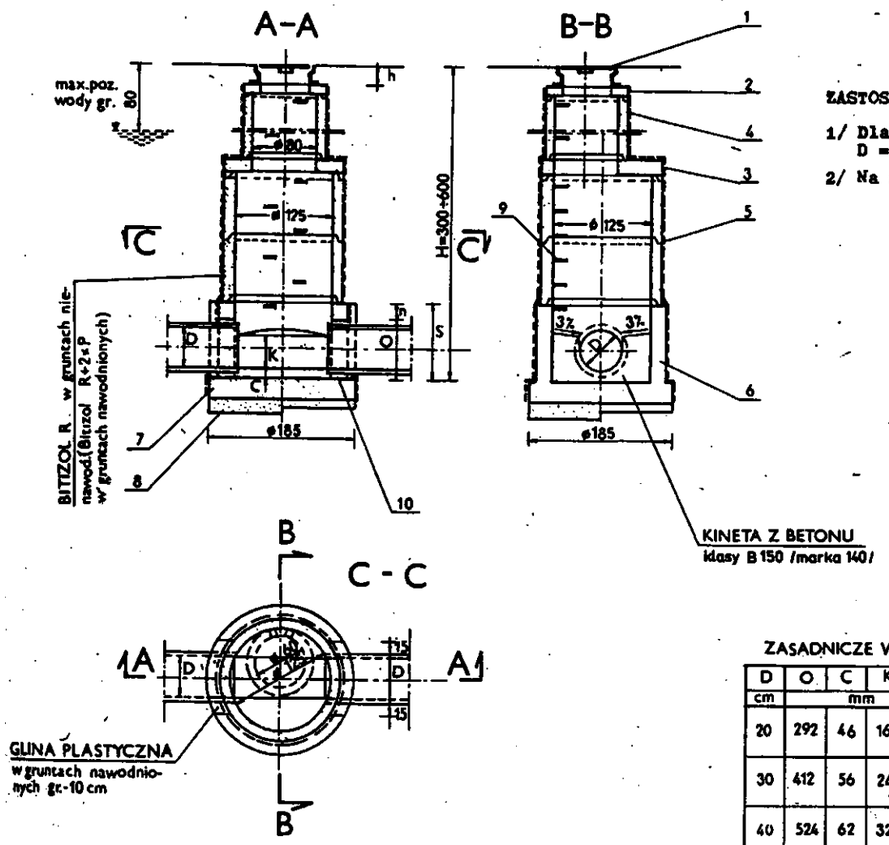

h - dla włazów ulicznych = 17 ÷ 20 cm

h - dla włazów chodnikowych = 7÷10 cm

Dla rur ze stopką, wymiary O i S powiększyć o 100 mm

C o 10 mm

P-papa izolac.500

ZASADNICZE WYMIARY

D	O	C	K	n	S	Właściwe wymiary n i S dostosować do wysokości studzienki „H"
cm	mm					
				/min/	/min/	
20	292	46	160	150	442	
30	412	56	240	150	562	
40	524	62	320	150	674	
50	640	70	400	200	840	

ZASTOSOWANIE

1/ Dla kontroli kanałów D = 20 ÷ 50 cm co 50 m

2/ Na załamaniach kanałów

MATERIAŁY

1- żeliwny właz uliczny typu ciężkiego wg PN-64/H 74052 lub lekkiego wg PN-64/H-74056

2- płyta pokrywowa - 100/60 wg KBI-38.4.3./1/-72

3- płyta pośrednia -149/80 wg Karty 02.04.01

4- komin złazowy z kręgów żelbet.ø 80 cm wys.100cm wg proj "Typowe elementy przepustów rurowych"/oprac."Transprojekt7

5- komora robocza z kręgów żelbet.ø 125 cm wys.100cm wg projektu j.w.

6- dolna część komory roboczej wykonana jako monolit."na mokro" z betonu klasy B 150 /marka 170/ grub.20 cm/ dla studzienek usytuowanych poza korpusem drogi z kręgów żelbetowych ø 125cm z odpowiednimi otworami "O"/

7- płyta denna grubości 25 cm z betonu klasy B 150 /marka 170/ w gruntach nawodnionych z dodatkiem środka uszczelniającego/

8- podsypka z piasku w gruntach spoistych nienawodnionych grub.7 cm /w gruntach nawodnionych - podsypka filtracyjna zgodnie z projektem odwodnienia/

9- stopnie złazowe wg PN-64 /H-74086 o rozstawie w pionie co 30 cm

10- uszczelnienie zaprawą cementową w gruntach nienawodnionych /sznurem smołowym, kitem fugowym i zaprawą cementową w gruntach nawodnionych/

	Imię i Nazwisko	Podpis
Proj.	Janusz STRUGIŃSKI	
Nr upr.:	LOD/0212/ZOOD/04	
Spr.		
Nr upr.:		
Opr.		
Nr upr.:		
Opr.		
Nr upr.:		

MAC INWEST Jarosław Maciejak
96-100 SKIERNIEWICE
ul. Piłsudskiego 32B

SKALA: 1:20 | FORMAT: | DATA: 02.2018 r.

INWESTOR:
Powiat Żyrardowski
ul. Limanowskiego 45; 96-300 Żyrardów

OBIEKT:
Rozbudowa drogi powiatowej nr 4719W Puszcza Mariańska - Mszczonów na odcinku Wola Polska - Górki od km 2+068,00 do 5+928,58.

ADRES:

UWAGA:
Kopiowanie, rozpowszechnianie i udostępnianie niniejszego rysunku lub jego części bez zgody autorów są ZABRONIONE

ZAWARTOŚĆ:
Studzienka kanalizacyjna przelotowa Ø 125 z kominem

FAZA: P.B.

NR RYS.: 7

Ścianki czołowe

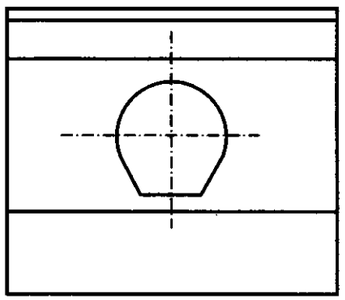

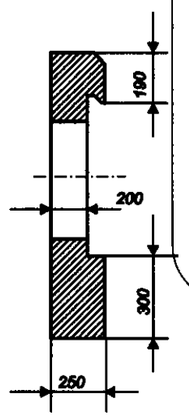

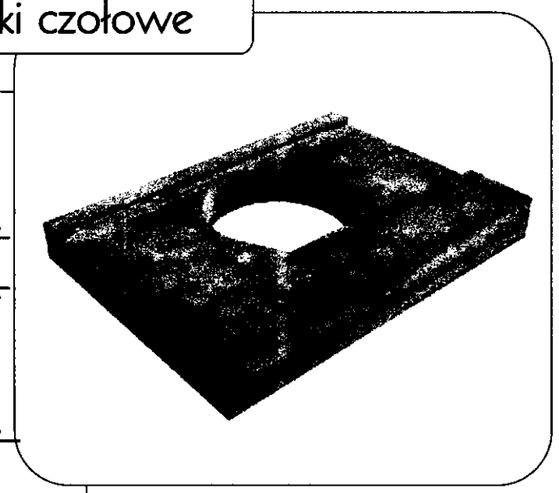

poz. cennika	Typ	waga kg
8	Ścianka czołowa do Ø 400 o wym. 1400 x 1340	869
9	Ścianka czołowa do Ø 500 o wym. 1500 x 2000	1385
10	Ścianka czołowa do Ø 600 o wym. 1500 x 2000	1381

ZBROJONA SKOŚNA ŚCIANKA PRZEPUSTU

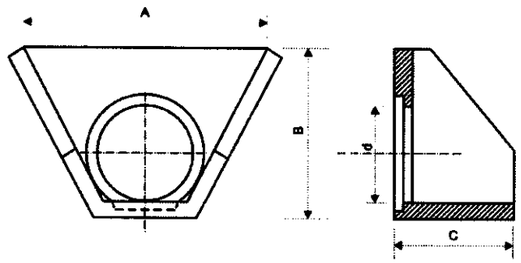

A	B	C	Ø D	waga kg
780	600	500	300	225
900	700	500	400	276
2000	1500	750	800	1306
2000	1500	750	1000	1289

MAC INWEST Jarosław Maciejak
96–100 SKIERNIEWICE
ul. Piłsudskiego 32B

	Imię i Nazwisko	Podpis
Proj.	Janusz STRUGIŃSKI	
Nr upr.:	LOD/0212/ZOOD/04	
Spr.		
Nr upr.:		
Opr.		
Nr upr.:		
Opr.		
Nr upr.:		

SKALA: | FORMAT: | DATA: 02.2018 r.

INWESTOR:
Powiat Żyrardowski
ul. Limanowskiego 45; 96-300 Żyrardów

OBIEKT:
Rozbudowa drogi powiatowej nr 4719W Puszcza Mariańska - Mszczonów na odcinku Wola Polska - Górki od km 2+068,00 do 5+928,58.

ADRES:

UWAGA:
Kopiowanie, rozpowszechnianie i udostępnianie niniejszego rysunku lub jego części bez zgody autorów są ZABRONIONE

ZAWARTOŚĆ:
Prefabrykowane murki czołowe

FAZA: P.B.

NR RYS.: 8