SKALA 1:10000

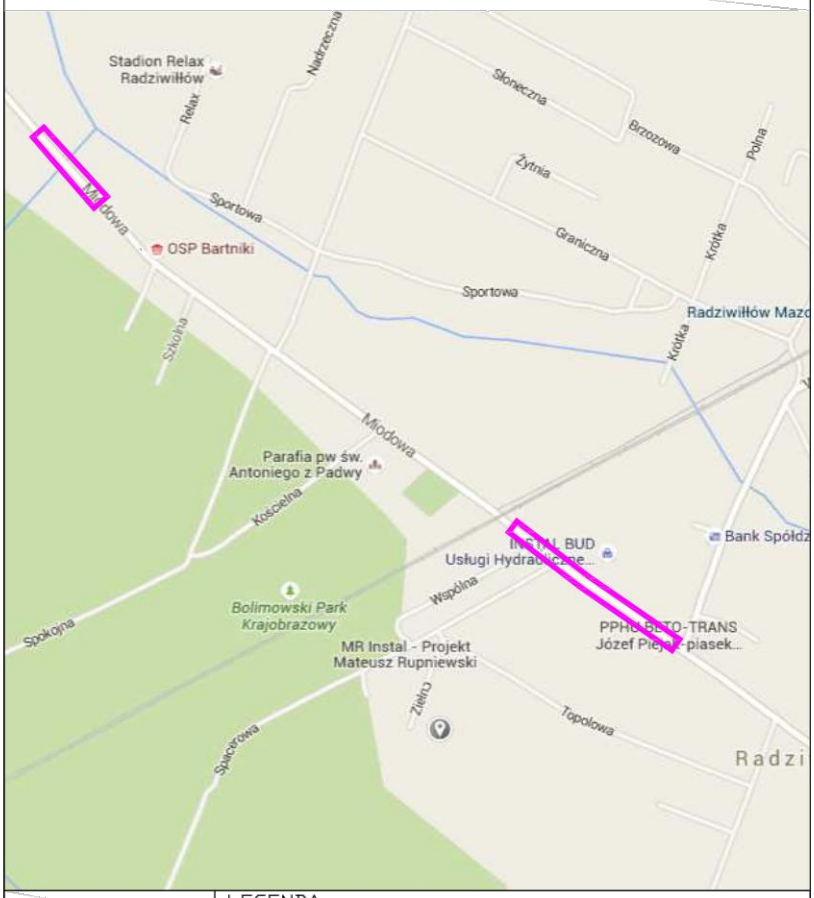

LEGENDA:

- lokalizacja przebudowy drogi powiatowej Nr 4718W Bartniki - Puszcza Mariańska w m. Bartniki i m. Radziwiłłów gmina Puszcza Mariańska

EUROBUD Balcerów 42G 96-100 SKIERNIEWICE tel. 503-113-384 INTERNET mail: eurobud.skierniewice@gmail.com			SKALA:	FORMAT: / DATA: XII 2015
			INWESTOR: Powiatowy Zarząd dróg w Żyrardowie ul. Jaktorowska 53; 96-300 Żyrardów	
			OBIEKT: Przebudowa drogi powiatowej nr 4718W Bartniki - Puszcza Mariańska na odcinkach : - km 1+495,50- 1-571,50 (m. Bartniki) - km 1+580,50- 1-710,00 (m. Bartniki) - km 2+680,00 - 3+ 105,50 (odc. Bartniki - Radziwiłłów) ADRES:	
			UWAGA: Kopiowanie, rozpowszechnianie i udostępnianie niniejszego rysunku lub jego części bez zgody autorów są ZABRONIONE	
	Imię i Nazwisko	Podpis	ZAWARTOŚĆ: Plan orientacyjny	FAZA: P.B.
Proj.	mgr inż. Stanisław CHOIŃSKI			
Nr upr.:	KBU1a-2126/164/65			
Spr.				
Nr upr.:				
Opr.	mgr inż. Artur KOWALSKI			
Nr upr.:				
Opr.				NR RYS. 1
Nr upr.:				

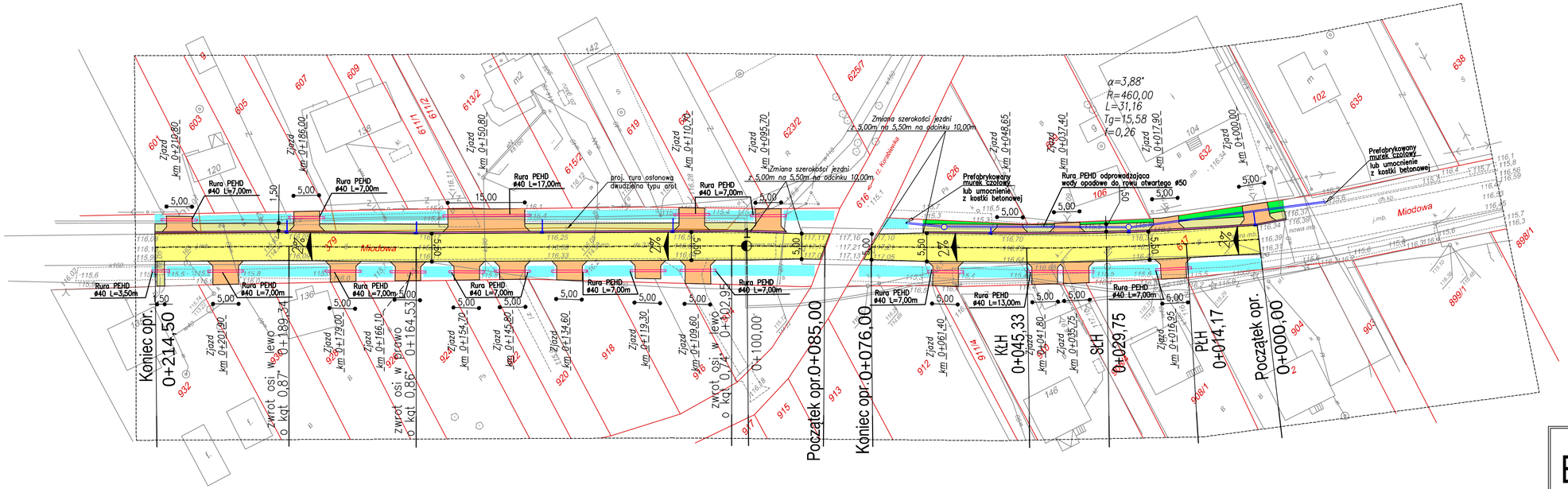

LEGENDA:

- oś podłużna drogi
- krawędź projektowanej drogi
- proj. droga
- proj. zjazd
- proj. chodnik
- proj. ściek z kostki
- rów odwadniający do odmulenia
- zieleń
- *proj. przykanalik pcv-dn200 z betonowym wpustem ulicznym dn500*
- *proj. betonowa studnia kd*
- *proj. rura PEHD ø50*
- granice działek

PŁH – początek łuku poziomego
SŁH – środek łuku poziomego
KŁH – koniec łuku poziomego

0+215,00 – wymiary przekrojowe (odległość)

EUROBUD
Balcerów 42G
96-100 SKIERNIEWICE
tel. 503-113-384
INTERNET mail: eurobud.skierniewice@gmail.com

	Imię i Nazwisko	Podpis
Proj.	mgr inż. Stanisław CHOIŃSKI	
Nr upr.:	KBU1a-2126/164/65	
Spr.		
Nr upr.:		
Opr.	mgr inż. Artur KOWALSKI	
Nr upr.:		
Opr.		
Nr upr.:		

SKALA: 1:500 | FORMAT: | DATA: XII 2015

INWESTOR:
Powiatowy Zarząd dróg w Żyrardowie
ul. Jaktorowska 53; 96-300 Żyrardów

OBIEKT:
Przebudowa drogi powiatowej nr 4718W Bartniki - Puszcza Mariańska na odcinkach :
- km 1+495,50- 1+571,50 (m. Bartniki)
- km 1+580,50- 1+718,00 (m. Bartniki)
- km 2+680,00 - 3+ 105,50 (odc. Bartniki - Radziwiłłów)

ADRES:

UWAGA:
Kopiowanie, rozpowszechnianie i udostępnianie niniejszego rysunku lub jego części bez zgody autorów są ZABRONIONE

ZAWARTOŚĆ:
Projekt zagospodarowania terenu

FAZA: P.B.

NR RYS.: 2

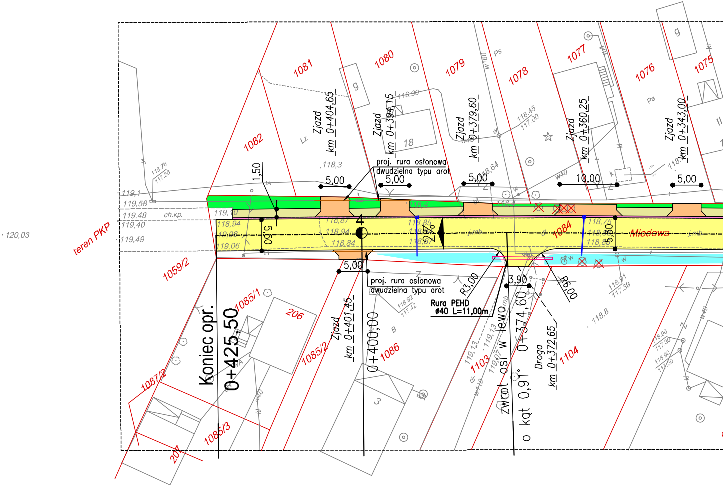
1082
1081
1080
1079
1078
1077
1076
1075
Zjazd km 0+404,65
Zjazd km 0+394,15
Zjazd km 0+379,60
Zjazd km 0+360,25
Zjazd km 0+343,00
proj. rura osłonowa dwudzielna typu arot
1,50
5,00
5,00
5,00
10,00
5,00
18
g
g
Lz
Ps
Ps
w160
w40
118,3
116,90
118,45
117,00
118,64
118,4
118,4
120,03
teren PKP
119,1
119,58
119,48
ch.kp.
119,40
119,49
118,76
117,56
119,10
118,94
119,06
119,06
5,50
4
118,87
118,94
118,84
118,85
118,87
2%
j.mb
1084
118,75
118,88
5,50
Miodowa
j.mb
1059/2
5,00
proj. rura osłonowa dwudzielna typu arot
R3,00
3,90
R6,00
Rura PEHD ø40 L=11,00m
118,92
117,42
118,91
117,39
118,8
118,90
117,30
118,90
117,30
Koniec opr. 0+425,50
1085/1
206
1085/2
Zjazd km 0+401,45
0+400,00
1086
B
3
1087/2
1085/3
207
119,13
119,13
119,07
1103
zwrot osi w lewo o kąt 0,91° 0+374,60
Droga km 0+372,65
1104
w40
w110

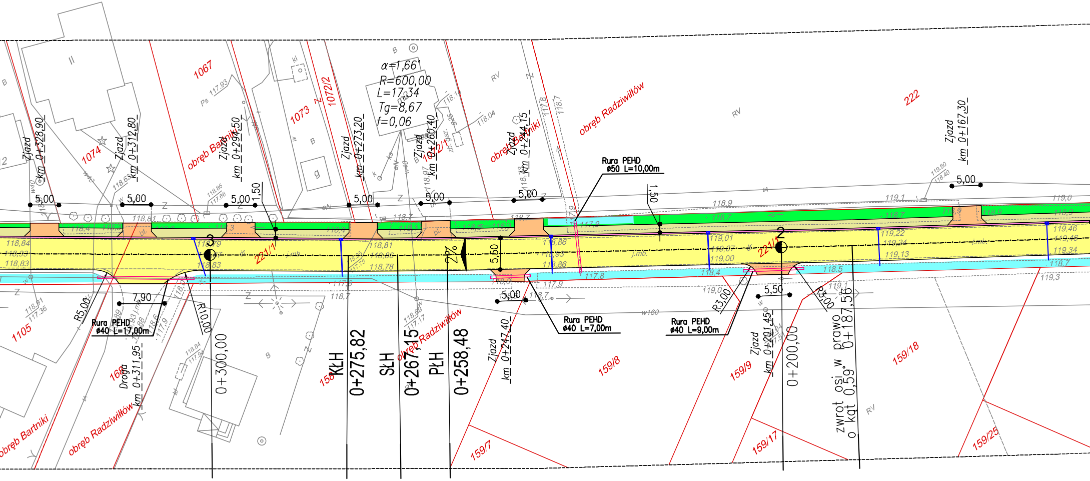
α=1,66°
R=600,00
L=17,34
Tg=8,67
f=0,06
1067
1073
1072/2
1074
222
221/1
1105
168
158
159/7
159/8
159/9
159/17
159/18
159/25
obręb Bartniki
obręb Radziwiłłów
Zjazd km 0+328,90
Zjazd km 0+312,80
Zjazd km 0+294,50
Zjazd km 0+273,20
Zjazd km 0+260,40
Zjazd km 0+244,15
Zjazd km 0+247,40
Zjazd km 0+201,45
Zjazd km 0+167,30
Droga km 0+311,95
Rura PEHD ø50 L=10,00m
Rura PEHD ø40 L=17,00m
Rura PEHD ø40 L=7,00m
Rura PEHD ø40 L=9,00m
5,00
5,50
7,90
1,50
R5,00
R10,00
R3,00
2%
3
2
0+300,00
KŁH
0+275,82
SŁH
0+267,15
PŁH
0+258,48
0+200,00
zwrot osi w prawo o kąt 0,59° 0+187,56
RV
Ps
B
g
j.mb.
118,84
118,83
118,81
118,78
118,86
119,01
119,00
119,22
119,13
119,46
119,34
118,7
118,9
119,1
119,0
119,3
118,5
118,4
117,8
117,9

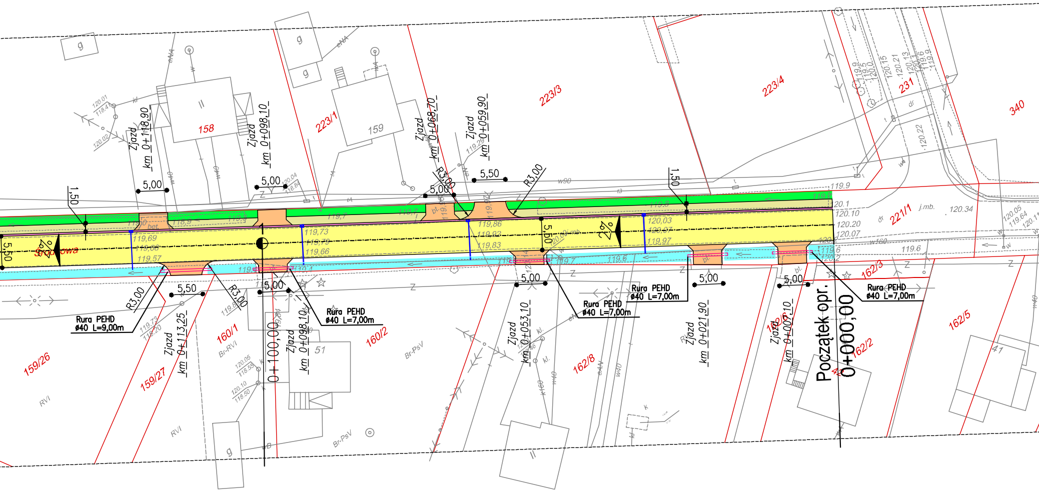
Początek opr.
0+000,00
0+100,00
Zjazd km 0+118,90
Zjazd km 0+098,10
Zjazd km 0+068,70
Zjazd km 0+059,90
Zjazd km 0+113,25
Zjazd km 0+098,10
Zjazd km 0+053,10
Zjazd km 0+021,90
Zjazd km 0+007,10
Rura PEHD ø40 L=9,00m
Rura PEHD ø40 L=7,00m
Rura PEHD ø40 L=7,00m
Rura PEHD ø40 L=7,00m
Rura PEHD ø40 L=7,00m
R3,00
R3,00
R3,00
R3,00
5,00
5,00
5,00
5,00
5,00
5,00
5,00
5,50
5,50
5,50
5,50
1,50
1,50
2%
2%
Sadowa
158
159
223/1
223/3
223/4
231
340
221/1
162/3
162/5
162/2
162/6
162/8
160/1
160/2
159/26
159/27
51
41
g
II
Br-RVI
Br-PsV
RVI
bet.
bt.
j.mb.
119,69
119,68
119,57
119,73
119,79
119,66
119,86
119,92
119,83
120,03
120,07
119,97
119.9
120.1
120.10
120.20
120.07
120.34
119.6
119.7
120.15
120.21
120.13
120.22

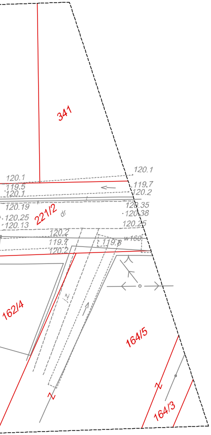
341
120.1
119.5
120.1
120.19
120.25
120.13
221/2
dr
120.2
119.7
120.2
119.8
w160
120.1
119.7
120.2
120.35
120.38
120.25
162/4
j.z.
164/5
164/3

LEGENDA:

- —·—·—·— – oś podłużna drogi
- ——— – krawędź projektowanej drogi
- 🟨 – proj. droga
- 🟧 – proj. zjazd
- ▨ – proj. chodnik
- 🟪 – proj. ściek z kostki
- 🟦 – rów odwadniający do odmulenia
- 🟩 – zieleń
- —⊟ – *proj. przykanalik pcv-dn200 z betonowym wpustem ulicznym dn500*
- ——— – granice działek
- PŁH – początek łuku poziomego
- SŁH – środek łuku poziomego
- KŁH – koniec łuku poziomego
- 0+215,00 – wymiary przekrojowe (odległość)

EUROBUD

Balcerów 42G
96-100 SKIERNIEWICE
tel. 503-113-384
INTERNET mail: eurobud.skierniewice@gmail.com

	Imię i Nazwisko	*Podpis*
Proj.	*mgr inż. Stanisław CHOIŃSKI*	
Nr upr.:	*KBU1a-2126/164/65*	
Spr.		
Nr upr.:		
Opr.	*mgr inż. Artur KOWALSKI*	
Nr upr.:		
Opr.		
Nr upr.:		

SKALA: 1:500
FORMAT:
DATA: XII 2015

INWESTOR:
Powiatowy Zarząd dróg w Żyrardowie
ul. Jaktorowska 53; 96-300 Żyrardów

OBIEKT:
Przebudowa drogi powiatowej nr 4718W Bartniki - Puszcza Mariańska
na odcinkach :
- km 1+495,50- 1−571,50 (m. Bartniki)
- km 1+580,50- 1−710,00 (m. Bartniki)
- km 2+680,00 - 3+ 105,50 (odc. Bartniki - Radziwiłłów)

ADRES:

UWAGA:
Kopiowanie, rozpowszechnianie i udostępnianie niniejszego rysunku lub jego części bez zgody autorów są ZABRONIONE

ZAWARTOŚĆ:
Projekt zagospodarowania terenu

FAZA
P.B.

NR RYS.
2A

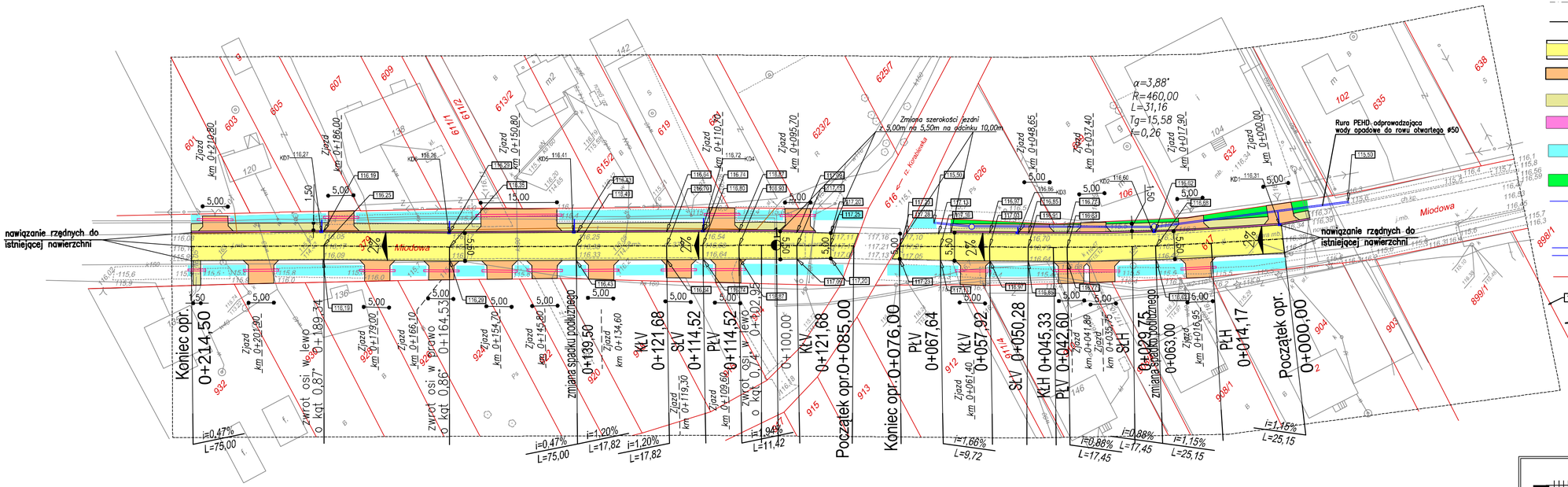

LEGENDA:

- 0+215,00 – wymiary przekrojowe (odległość)
- – oś podłużna drogi
- – krawędź projektowanej drogi
- – proj. droga
- – proj. zjazd
- – proj. chodnik
- – proj. ściek z kostki
- – rów odwadniający do odmulenia
- – zieleń
- – proj. przykanalik pcv–dn200 z betonowym wpustem ulicznym dn500
- – proj. betonowa studnia kd
- – proj. rura PEHD ø50
- – granice działek
- 137,14 – rzędne projektowanej nawierzchni
- 2% – spadki poprzeczne drogi

PŁH – początek łuku poziomego
SŁH – środek łuku poziomego
KŁH – koniec łuku poziomego

PŁV – początek łuku pionowego
SŁV – środek łuku pionowego
KŁV – koniec łuku pionowego

EUROBUD
Balcerska 42G
96-100 SKIERNIEWICE
tel. 503-113-384
INTERNET mail: eurobud.skierniewice@gmail.com

	Imię i Nazwisko	Podpis
Proj.	mgr inż. Stanisław CHOIŃSKI	
Nr upr:	KBU1a-2126/164/65	
Spr.		
Nr upr:		
Opr.	mgr inż. Artur KOWALSKI	
Nr upr:		
Opr.		
Nr upr:		

SKALA: 1:500	FORMAT:
DATA: XII 2015	
INWESTOR:	Powiatowy Zarząd dróg w Żyrardowie ul. Jaktorowska 53; 96-300 Żyrardów
OBIEKT:	Przebudowa drogi powiatowej nr 4718W Bartniki - Puszcza Mariańska na odcinkach : - km 1+495,50- 1+571,50 (m. Bartniki) - km 1+580,50- 1+718,00 (m. Bartniki) - km 2+680,00 - 3+105,50 (odc. Bartniki - Radziwiłłów)
ADRES:	
UWAGA:	Kopiowanie, rozpowszechnianie i udostępnianie niniejszego rysunku lub jego części bez zgody autorów są ZABRONIONE
ZAWARTOŚĆ:	Plan sytuacyjno-wysokościowy
FAZA	P.B.
NR RYS.	3

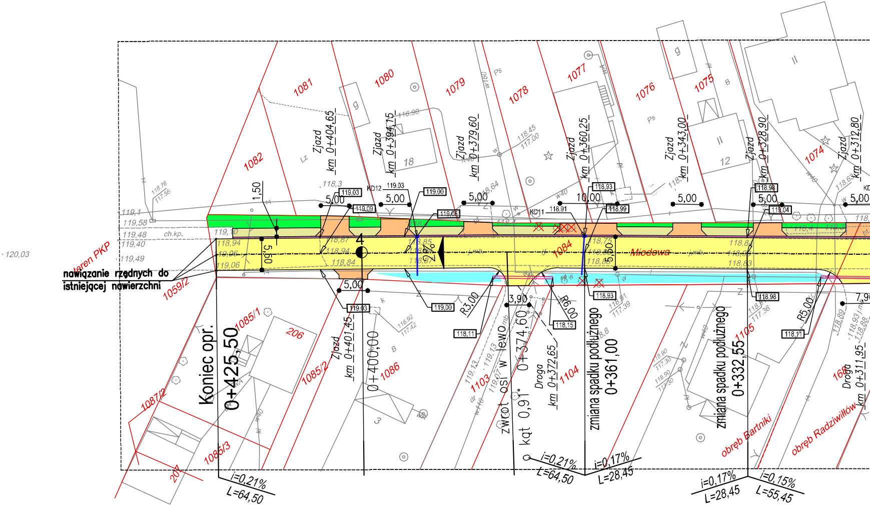

teren PKP
nawiązanie rzędnych do
istniejącej nawierzchni
Koniec opr.
0+425,50
0+400,00
Miodowa
zwrot osi w lewo 0+374,60
kąt 0,91°
zmiana spadku podłużnego
0+361,00
zmiana spadku podłużnego
0+332,55
Zjazd km 0+404,65
Zjazd km 0+394,15
Zjazd km 0+379,60
Zjazd km 0+360,25
Zjazd km 0+343,00
Zjazd km 0+328,90
Zjazd km 0+312,80
Zjazd km 0+401,45
Droga km 0+372,65
Droga km 0+311,95
i=0,21%
L=64,50
i=0,21%
L=64,50
i=0,17%
L=28,45
i=0,17%
L=28,45
i=0,15%
L=55,45
obręb Bartniki
obręb Radziwiłłów
1081
1080
1079
1078
1077
1076
1075
1074
1082
1084
1059/2
1085/1
206
1085/2
1086
1087/2
1085/3
207
1103
1104
1105
1689
KD12
KD11
5,00
5,00
5,00
5,00
10,00
5,00
5,00
5,00
5,00
1,50
5,50
5,50
3,90
7,90
R3,00
R6,00
R5,00
2%
119,03
119,09
119,00
119,06
118,93
118,99
118,91
118,98
119,04
119,03
119,00
118,11
118,15
118,93
118,98
118,11
119,10
118,94
119,06
118,84
118,85
118,75
118,84
118,83
119,1
119,58
119,48
119,40
119,49
120,03
ch.kp.

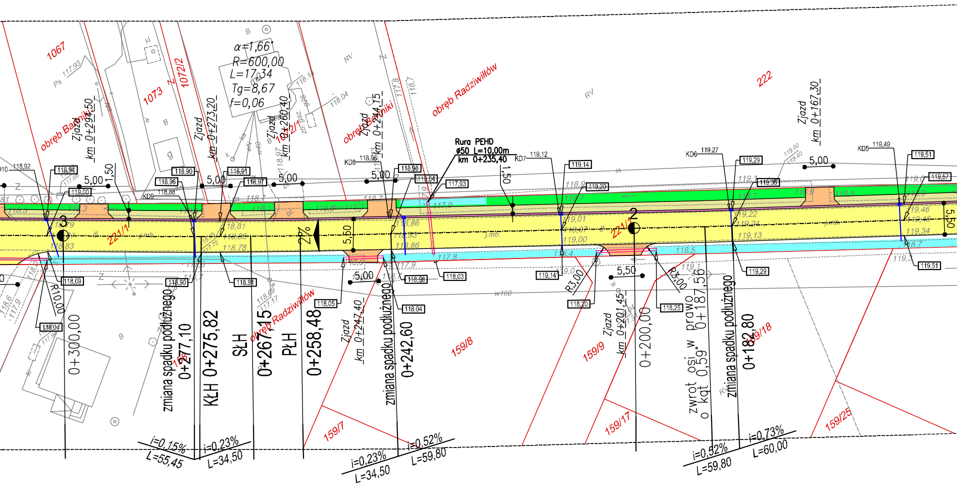
α=1,66°
R=600,00
L=17,34
Tg=8,67
f=0,06
1067
1073
1072/2
222
221/1
159/7
159/8
159/9
159/17
159/18
159/25
obręb Barniki
obręb Radziwiłłów
Zjazd km 0+294,50
Zjazd km 0+273,20
Zjazd km 0+260,40
Zjazd km 0+244,15
Zjazd km 0+167,30
Zjazd km 0+247,40
Zjazd km 0+201,45
Rura PEHD
ø50 L=10,00m
km 0+235,40
KD5
KD6
KD7
KD8
KD9
5,00
1,50
5,50
2%
R10,00
R3,00
0+300,00
zmiana spadku podłużnego 0+277,10
KŁH 0+275,82
SŁH 0+267,15
PŁH 0+258,48
zmiana spadku podłużnego 0+242,60
0+200,00
zwrot osi w prawo o kąt 0,59° 0+187,56
zmiana spadku podłużnego 0+182,80
i=0,15%
L=55,45
i=0,23%
L=34,50
i=0,23%
L=34,50
i=0,52%
L=59,80
i=0,52%
L=59,80
i=0,73%
L=60,00
3
2
118,92
118,94
119,00
118,96
118,88
118,90
118,91
118,97
118,96
118,98
119,04
117,93
119,12
119,14
119,20
119,27
119,29
119,35
119,49
119,51
119,57
118,09
118,04
118,90
118,91
118,05
118,98
118,03
118,04
119,14
118,20
118,25
119,29
119,51
118,81
118,86
118,78
118,83
118,86
118,93
118,86
119,01
119,07
119,00
119,22
119,24
119,13
119,46
119,46
119,34
w160
j.mb.
RV
B
Z

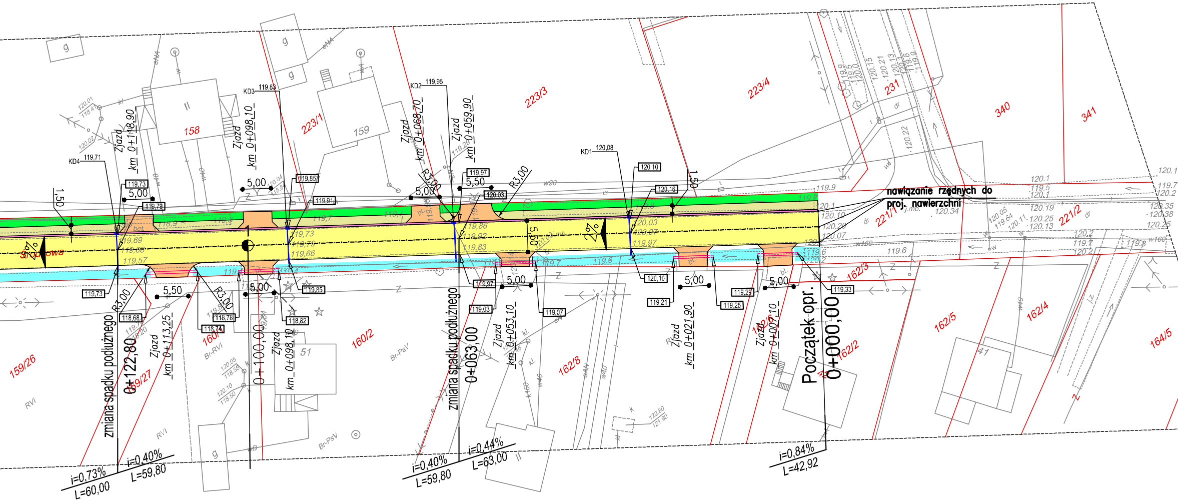
nawiązanie rzędnych do
proj. nawierzchni
Początek opr.
0+000,00
zmiana spadku podłużnego
0+122,80
zmiana spadku podłużnego
0+063,00
0+100,00
Zjazd km 0+118,90
Zjazd km 0+098,10
Zjazd km 0+068,70
Zjazd km 0+059,90
Zjazd km 0+113,25
Zjazd km 0+098,10
Zjazd km 0+053,10
Zjazd km 0+021,90
Zjazd km 0+007,10
KD4 119,71
KD3 119,83
KD2 119,95
KD1 120,08
119,73
119,79
119,85
119,91
119,97
120,03
120,10
120,16
119,73
118,68
118,74
118,78
118,82
119,85
119,97
119,03
119,07
120,10
119,21
119,29
119,25
119,33
119,69
119,68
119,57
119,73
119,79
119,66
119,86
119,92
119,83
120,03
120,07
119,97
5,00
5,50
1,50
R3,00
2%
Środkowa
i=0,73%
L=60,00
i=0,40%
L=59,80
i=0,40%
L=59,80
i=0,44%
L=63,00
i=0,84%
L=42,92
158
159
223/1
223/3
223/4
231
340
341
221/1
221/2
159/26
159/27
160/1
160/2
162/8
162/3
162/2
162/5
162/4
164/5
51
41
RVI
Br-RVI
Br-PsV
g
Z

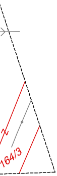

LEGENDA:

0+215,00	– wymiary przekrojowe (odległość)
– · – · –	– oś podłużna drogi
——	– krawędź projektowanej drogi
🟨	– proj. droga
🟧	– proj. zjazd
▨	– proj. chodnik
🟪	– proj. ściek z kostki
🟦	– rów odwadniający do odmulenia
🟩	– zieleń
—⊟	– *proj. przykanalik pcv-dn200 z betonowym wpustem ulicznym dn500*
——	– granice działek
137,14	– rzędne projektowanej nawierzchni
2% ◢	– spadki poprzeczne drogi

PŁH – początek łuku poziomego
SŁH – środek łuku poziomego
KŁH – koniec łuku poziomego

EUROBUD

Balcerów 42G
96-100 SKIERNIEWICE
tel. 503-113-384
INTERNET mail: eurobud.skierniewice@gmail.com

	Imię i Nazwisko	*Podpis*
Proj.	*mgr inż. Stanisław CHOIŃSKI*	
Nr upr.:	*KBU1a-2126/164/65*	
Spr.		
Nr upr.:		
Opr.	*mgr inż. Artur KOWALSKI*	
Nr upr.:		
Opr.		
Nr upr.:		

SKALA: 1:500 FORMAT: DATA: XII 2015

INWESTOR:
Powiatowy Zarząd dróg w Żyrardowie
ul. Jaktorowska 53; 96-300 Żyrardów

OBIEKT:
Przebudowa drogi powiatowej nr 4718W Bartniki - Puszcza Mariańska
na odcinkach :
- km 1+495,50- 1–571,50 (m. Bartniki)
- km 1+580,50- 1–710,00 (m. Bartniki)
- km 2+680,00 - 3+ 105,50 (odc. Bartniki - Radziwiłłów)

ADRES:

UWAGA:
Kopiowanie, rozpowszechnianie i udostępnianie niniejszego rysunku lub jego części bez zgody autorów są ZABRONIONE

ZAWARTOŚĆ:
Plan sytuacyjno-wysokościowy

FAZA
P.B.

NR RYS.
3A

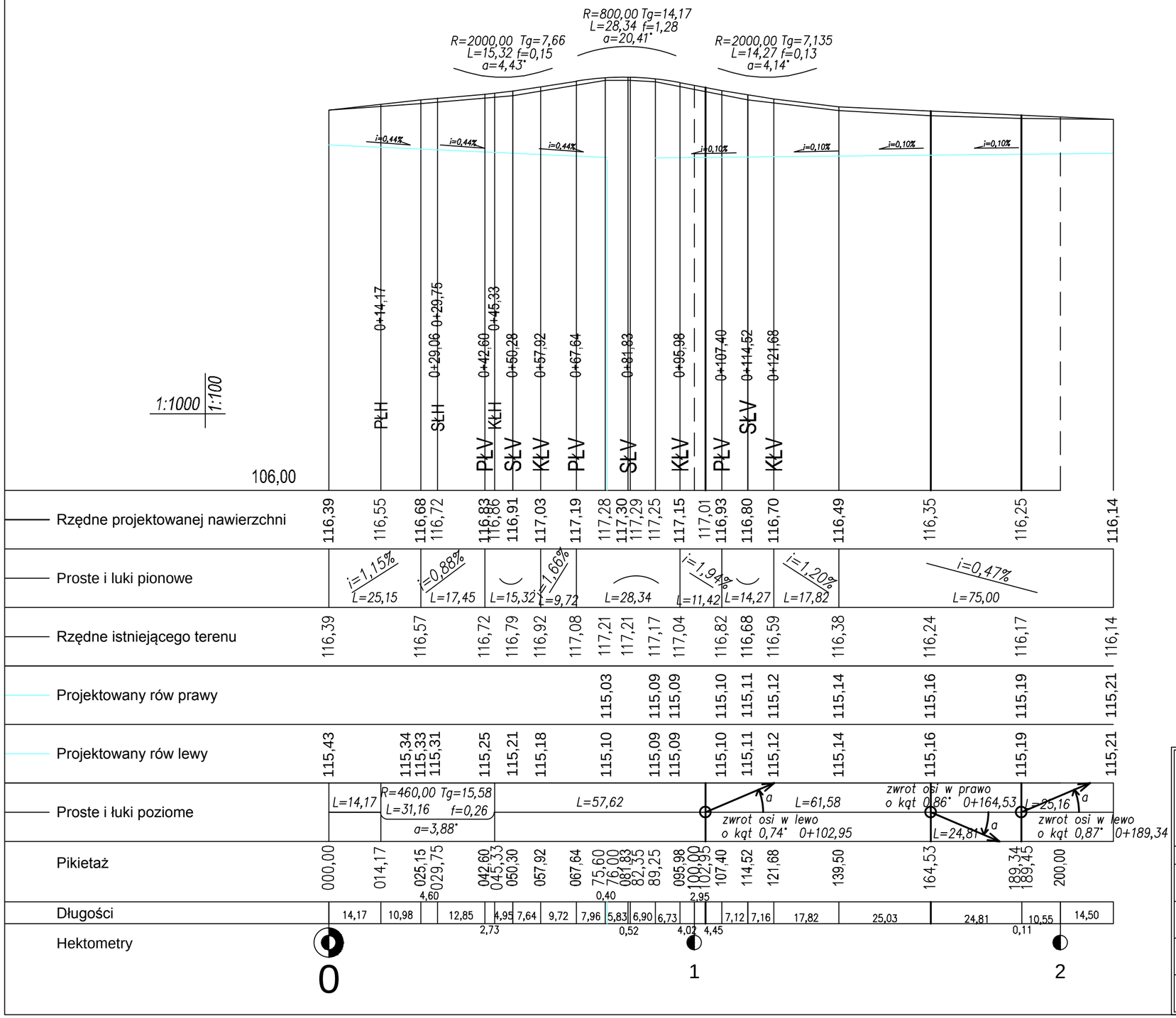

OZNACZENIA:

- projektowana nawierzchnia
- **PŁH** - początek łuku poziomego
- **SŁH** - środek łuku poziomego
- **KŁH** - koniec łuku poziomego
- **PŁV** - początek łuku pionowego
- **SŁV** - środek łuku pionowego
- **KŁV** - koniec łuku pionowego

EUROBUD
Balcerów 42G
96-100 SKIERNIEWICE
tel. 503-113-384
INTERNET mail: eurobud.skierniewice@gmail.com

	Imię i Nazwisko	Podpis
Proj.	mgr inż. Stanisław CHOIŃSKI	
Nr upr.:	KBU1a-2126/164/65	
Spr.		
Nr upr.:		
Opr.	mgr inż. Artur KOWALSKI	
Nr upr.:		
Opr.		
Nr upr.:		

SKALA: 1:100,1:1000 FORMAT: DATA: XII 2015

INWESTOR:
Powiatowy Zarząd dróg w Żyrardowie
ul. Jaktorowska 53; 96-300 Żyrardów

OBIEKT:
Przebudowa drogi powiatowej nr 4718W Bartniki - Puszcza Mariańska na odcinkach :
- km 1+495,50- 1-571,50 (m. Bartniki)
- km 1+580,50- 1-710,00 (m. Bartniki)
- km 2+680,00 - 3+ 105,50 (odc. Bartniki - Radziwiłłów)

ADRES:

UWAGA:
Kopiowanie, rozpowszechnianie i udostępnianie niniejszego rysunku lub jego części bez zgody autorów są ZABRONIONE

ZAWARTOŚĆ:
Profil podłużny

FAZA: P.B.

NR RYS.: 4

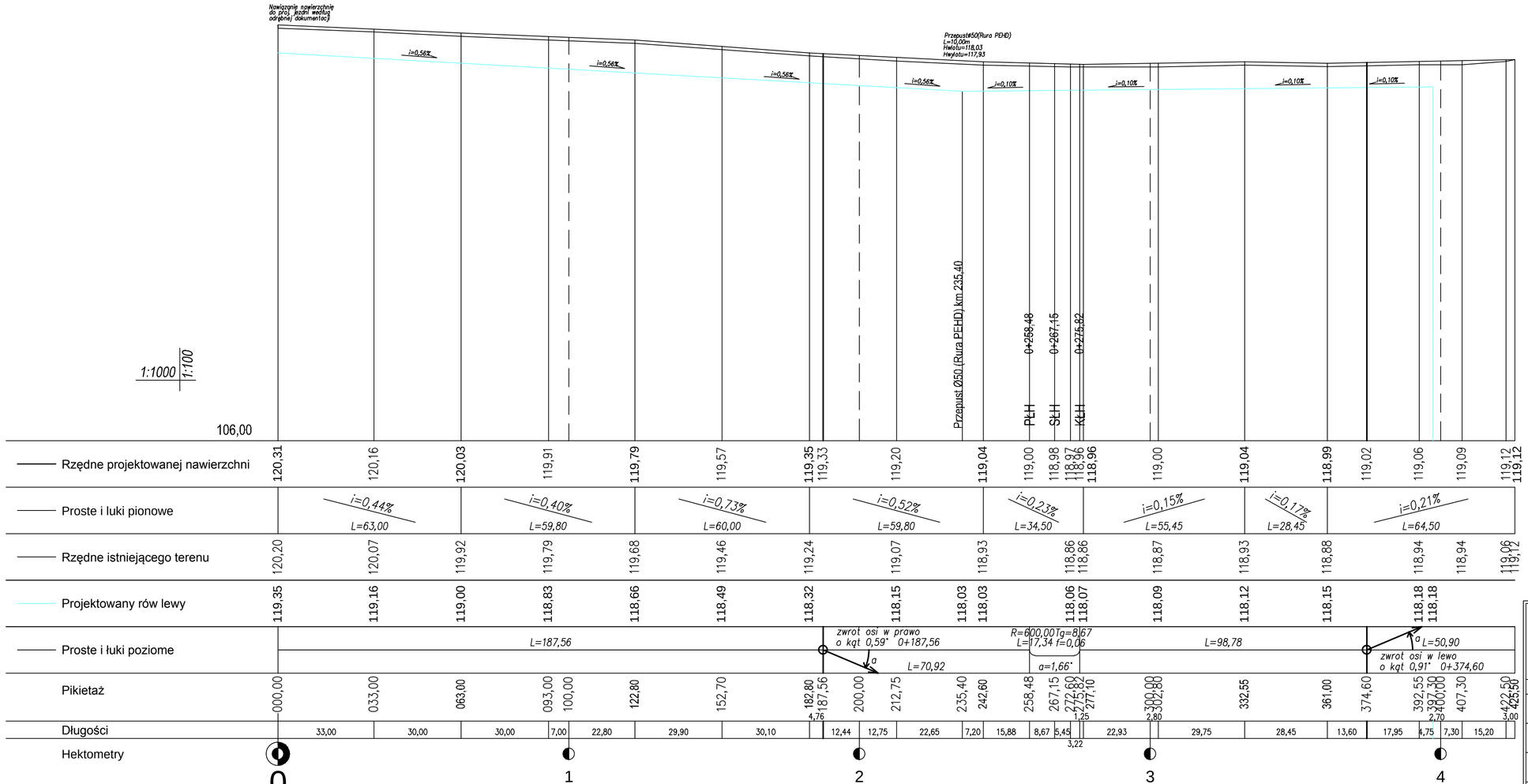

OZNACZENIA:

—— - projektowana nawierzchnia

PŁH - początek łuku poziomego

SŁH - środek łuku poziomego

KŁH - koniec łuku poziomego

EUROBUD Bolcerów 42G 96-100 SKIERNIEWICE tel. 503-113-384 INTERNET mail: eurobud.skierniewice@gmail.com		SKALA: 1:100,1:1000	FORMAT:	DATA: XII 2015
		INWESTOR: Powiatowy Zarząd dróg w Żyrardowie ul. Jaktorowska 53; 96-300 Żyrardów		
		OBIEKT: Przebudowa drogi powiatowej nr 4718W Bartniki - Puszcza Mariańska na odcinkach : - km 1-495,50- 1+571,50 (m. Bartniki) - km 1-580,50- 1+710,00 (m. Bartniki) - km 2+680,00 - 3- 105,50 (odc. Bartniki - Radziwiłłów)		
	Imię i Nazwisko	Podpis	ADRES:	
Proj.	mgr inż. Stanisław CHOIŃSKI			
Nr upr.:	KBU1a-2126/164/65			
Spr.			UWAGA: Kopiowanie, rozpowszechnianie i udostępnianie niniejszego rysunku lub jego części bez zgody autorów są ZABRONIONE	
Nr upr.:				
Opr.	mgr inż. Artur KOWALSKI		ZAWARTOŚĆ: Profil podłużny	FAZA P.B.
Nr upr.:				
Opr.				NR RYS. 4A
Nr upr.:				

Przekrój przez jezdnię - spadek dwustronny 2% odcinek od km 0+000,00 do km 0+075,00
km 0+000,00 do km 0+065,60

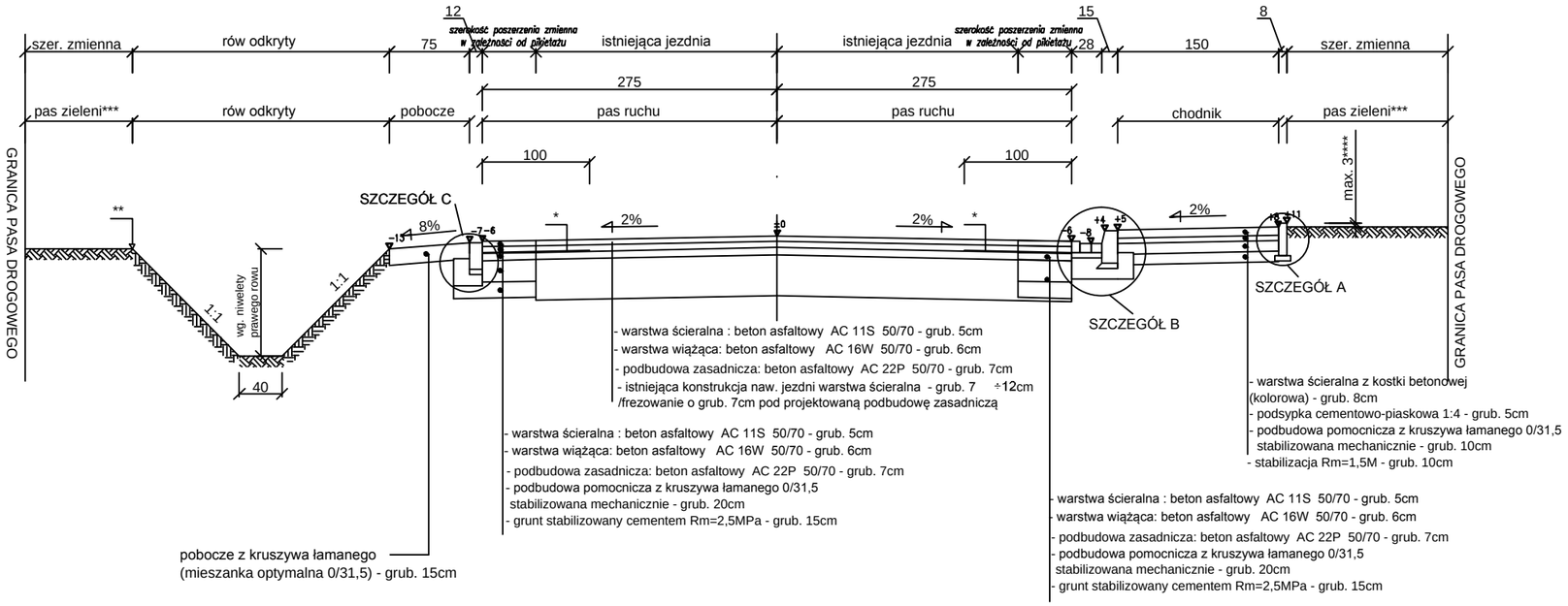

SZCZEGÓŁ A Podziałka 1:10
Obrzeże betonowe 8x30x100
na podsypce piaskowej

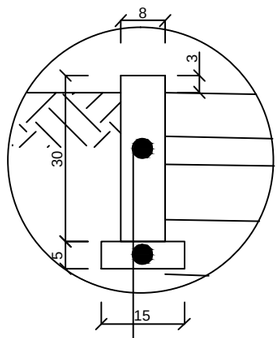

SZCZEGÓŁ B Podziałka 1:10
Krawężnik betonowy 15x30x100
ze ściekiem przykrawężnikowym
na ławie betonowej z oporem

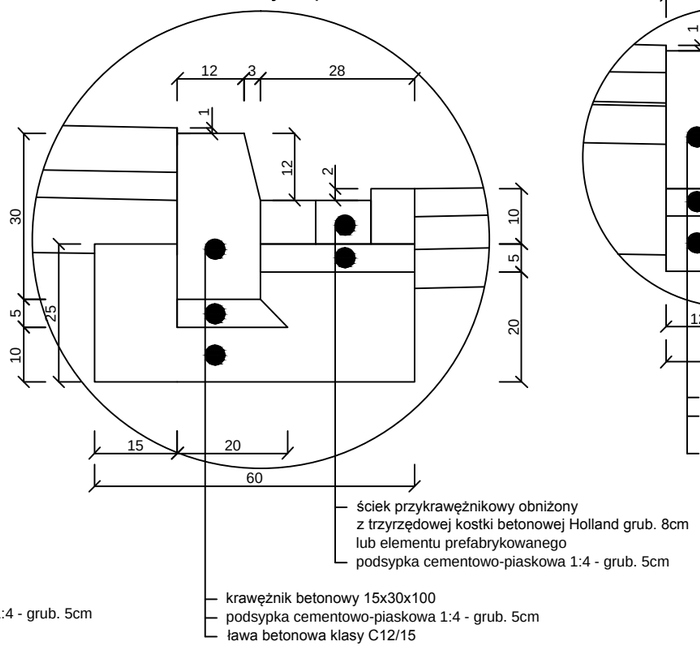

SZCZEGÓŁ C Podziałka 1:10
Opornik betonowy 12x25x100
na ławie betonowej z oporem

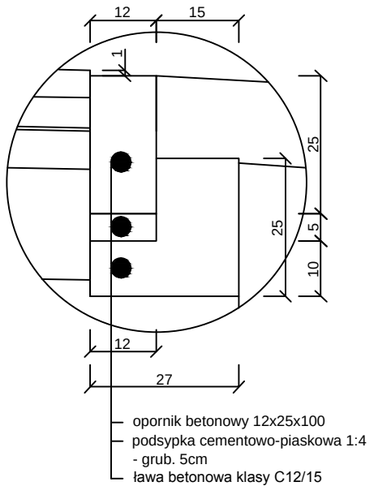

LEGENDA:

* podłużne połączenie /prawy pas ruchu/ z dobudowaną częścią nawierzchni geokompozytem o szer. 1,00m ułożonym na projektowanej warstwie podbudowy z BA

** przeciwskarpę należy dowiązać do istniejącego terenu

*** spadek i ukształtowanie pasa zieleni dostosować do projektowanych elementów konstrukcyjnych i istniejącego terenu.

**** pas zieleni przed obsianiem obniżyć w stosunku do obramowania nawierzchni chodnika i zjazdów do 3cm (narastający humus).

EUROBUD Balcerów 42G 96-100 SKIERNIEWICE tel. 503-113-384 INTERNET mail: eurobud.skierniewice@gmail.com			SKALA: 1:20	FORMAT:	DATA: XII 2015
			INWESTOR: Powiatowy Zarząd dróg w Żyrardowie ul. Jaktorowska 53; 96-300 Żyrardów	
			OBIEKT: Przebudowa drogi powiatowej nr 4718W Bartniki - Puszcza Mariańska na odcinkach : - km 1+495,50- 1+571,50 (m. Bartniki) - km 1+580,50- 1+710,00 (m. Bartniki) - km 2+680,00 - 3+ 105,50 (odc. Bartniki - Radziwiłłów) ADRES:	
			UWAGA: Kopiowanie, rozpowszechnianie i udostępnianie niniejszego rysunku lub jego części bez zgody autorów są ZABRONIONE	
	Imię i Nazwisko	Podpis	ZAWARTOŚĆ: Przekrój konstrukcyjny	FAZA P.B.
Proj.	mgr inż. Stanisław CHOIŃSKI			
Nr upr.:	KBU1a-2126/164/65			
Spr.				
Nr upr.:				
Opr.	mgr inż. Artur KOWALSKI			
Nr upr.:				
Opr.				NR RYS. 5
Nr upr.:				

Przekrój przez jezdnię - spadek dwustronny 2% odcinek od km 0+000,00 do km 0+076,00
km 0+065,60 do km 0+076,00

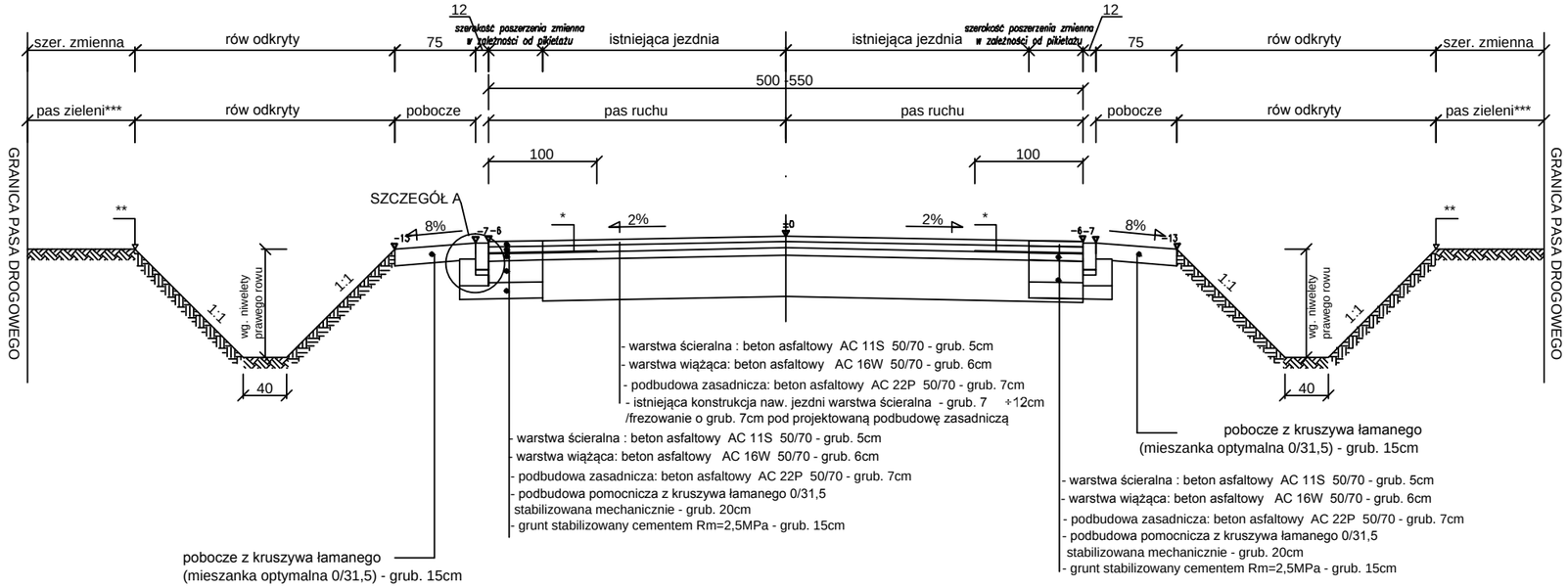

SZCZEGÓŁ A Podziałka 1:10
Opornik betonowy 12x25x100
na ławie betonowej z oporem

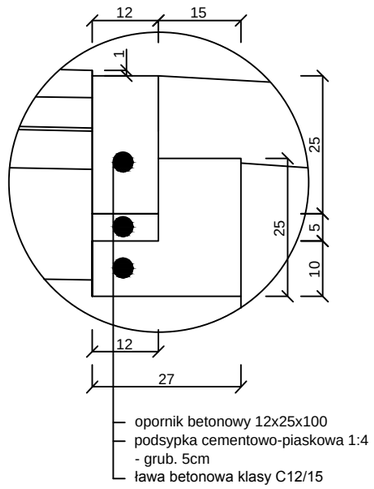

LEGENDA:

* podłużne połączenie /prawy pas ruchu/ z dobudowaną częścią nawierzchni geokompozytem o szer. 1,00m ułożonym na projektowanej warstwie podbudowy z BA

** przeciwskarpę należy dowiązać do istniejącego terenu

*** spadek i ukształtowanie pasa zieleni dostosować do projektowanych elementów konstrukcyjnych i istniejącego terenu.

**** pas zieleni przed obsianiem obniżyć w stosunku do obramowania nawierzchni chodnika i zjazdów do 3cm (narastający humus).

EUROBUD
Balcerów 42G
96-100 SKIERNIEWICE
tel. 503-113-384
INTERNET mail: eurobud.skierniewice@gmail.com

	Imię i Nazwisko	Podpis
Proj.	mgr inż. Stanisław CHOIŃSKI	
Nr upr.:	KBU1a-2126/164/65	
Spr.		
Nr upr.:		
Opr.	mgr inż. Artur KOWALSKI	
Nr upr.:		
Opr.		
Nr upr.:		

SKALA: 1:20 FORMAT: DATA: XII 2015

INWESTOR:
Powiatowy Zarząd dróg w Żyrardowie
ul. Jaktorowska 53; 96-300 Żyrardów

OBIEKT:
Przebudowa drogi powiatowej nr 4718W Bartniki - Puszcza Mariańska
na odcinkach :
- km 1+495,50- 1+571,50 (m. Bartniki)
- km 1+580,50- 1+710,00 (m. Bartniki)
- km 2+680,00 - 3+ 105,50 (odc. Bartniki - Radziwiłłów)

ADRES:

UWAGA:
Kopiowanie, rozpowszechnianie i udostępnianie niniejszego rysunku lub jego części bez zgody autorów są ZABRONIONE

ZAWARTOŚĆ:
Przekrój konstrukcyjny

FAZA
P.B.

NR RYS.
5A

Przekrój przez jezdnię - spadek dwustronny 2% odcinek od km 0+085,00 do km 0+214,50
km 0+085,00 do km 0+089,25

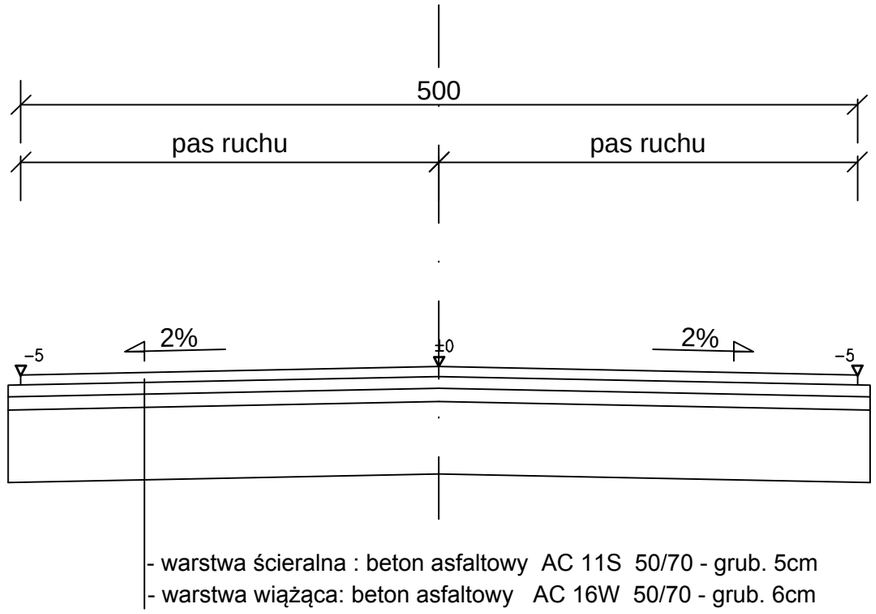

EUROBUD
Balcerów 42G
96-100 SKIERNIEWICE
tel. 503-113-384
INTERNET mail: eurobud.skierniewice@gmail.com

	Imię i Nazwisko	Podpis
Proj.	mgr inż. Stanisław CHOIŃSKI	
Nr upr.:	KBU1a-2126/164/65	
Spr.		
Nr upr.:		
Opr.	mgr inż. Artur KOWALSKI	
Nr upr.:		
Opr.		
Nr upr.:		

SKALA: 1:20 | FORMAT: | DATA: XII 2015

INWESTOR:
Powiatowy Zarząd dróg w Żyrardowie
ul. Jaktorowska 53; 96-300 Żyrardów

OBIEKT:
Przebudowa drogi powiatowej nr 4718W Bartniki - Puszcza Mariańska
na odcinkach :
- km 1+495,50- 1-571,50 (m. Bartniki)
- km 1+580,50- 1-710,00 (m. Bartniki)
- km 2+680,00 - 3+ 105,30 (odc. Bartniki - Radziwiłłów)

ADRES:

UWAGA:
Kopiowanie, rozpowszechnianie i udostępnianie niniejszego rysunku lub jego części bez zgody autorów są ZABRONIONE

ZAWARTOŚĆ:
Przekrój konstrukcyjny

FAZA: P.B.

NR RYS.: 5B

Przekrój przez jezdnię - spadek dwustronny 2% odcinek od km 0+085,00 do km 0+214,50
km 0+089,25 do km 0+092,25

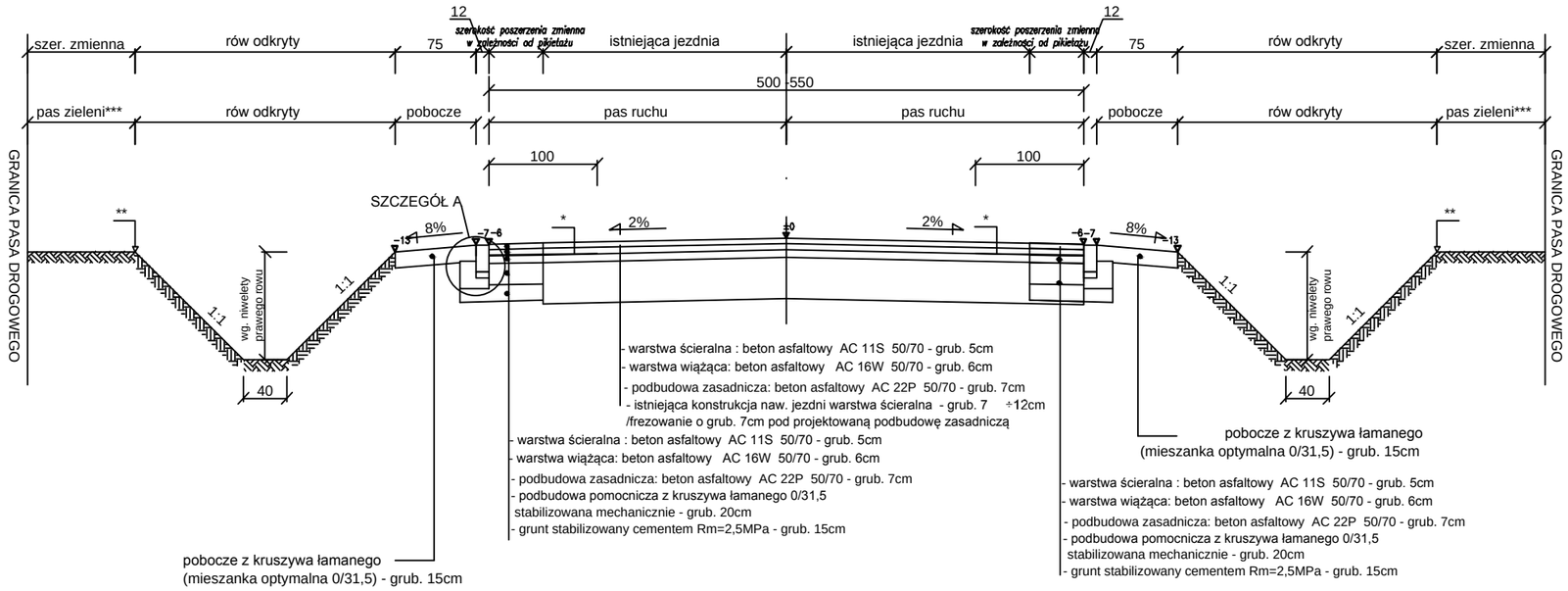

SZCZEGÓŁ A Podziałka 1:10
Opornik betonowy 12x25x100
na ławie betonowej z oporem

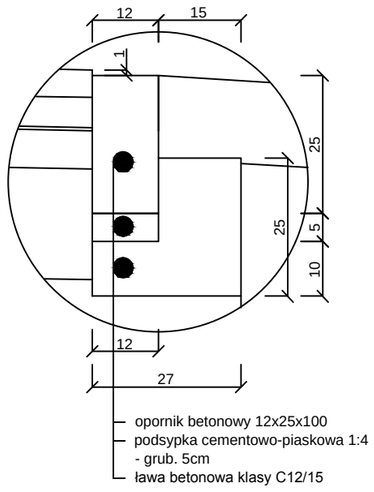

LEGENDA:

* podłużne połączenie /prawy pas ruchu/ z dobudowaną częścią nawierzchni geokompozytem o szer. 1,00m ułożonym na projektowanej warstwie podbudowy z BA

** przeciwskarpę należy dowiązać do istniejącego terenu

*** spadek i ukształtowanie pasa zieleni dostosować do projektowanych elementów konstrukcyjnych i istniejącego terenu.

**** pas zieleni przed obsianiem obniżyć w stosunku do obramowania nawierzchni chodnika i zjazdów do 3cm (narastający humus).

EUROBUD
Balcerów 42G
96-100 SKIERNIEWICE
tel. 503-113-384
INTERNET mail: eurobud.skierniewice@gmail.com

	Imię i Nazwisko	Podpis
Proj.	mgr inż. Stanisław CHOIŃSKI	
Nr upr.:	KBU1a-2126/164/65	
Spr.		
Nr upr.:		
Opr.	mgr inż. Artur KOWALSKI	
Nr upr.:		
Opr.		
Nr upr.:		

SKALA: 1:20 FORMAT: DATA: XII 2015

INWESTOR:
Powiatowy Zarząd dróg w Żyrardowie
ul. Jaktorowska 53; 96-300 Żyrardów

OBIEKT:
Przebudowa drogi powiatowej nr 4718W Bartniki - Puszcza Mariańska
na odcinkach :
- km 1+495,50- 1-571,50 (m. Bartniki)
- km 1+580,50- 1-710,00 (m. Bartniki)
- km 2+680,00 - 3+ 105,50 (odc. Bartniki - Radziwiłłów)

ADRES:

UWAGA:
Kopiowanie, rozpowszechnianie i udostępnianie niniejszego rysunku lub jego części bez zgody autorów są ZABRONIONE

ZAWARTOŚĆ:
Przekrój konstrukcyjny

FAZA: P.B.

NR RYS.: 5C

Przekrój przez jezdnię - spadek dwustronny 2% odcinek od km 0+085,00 do km 0+214,50
km 0+092,25 do km 0+099,25

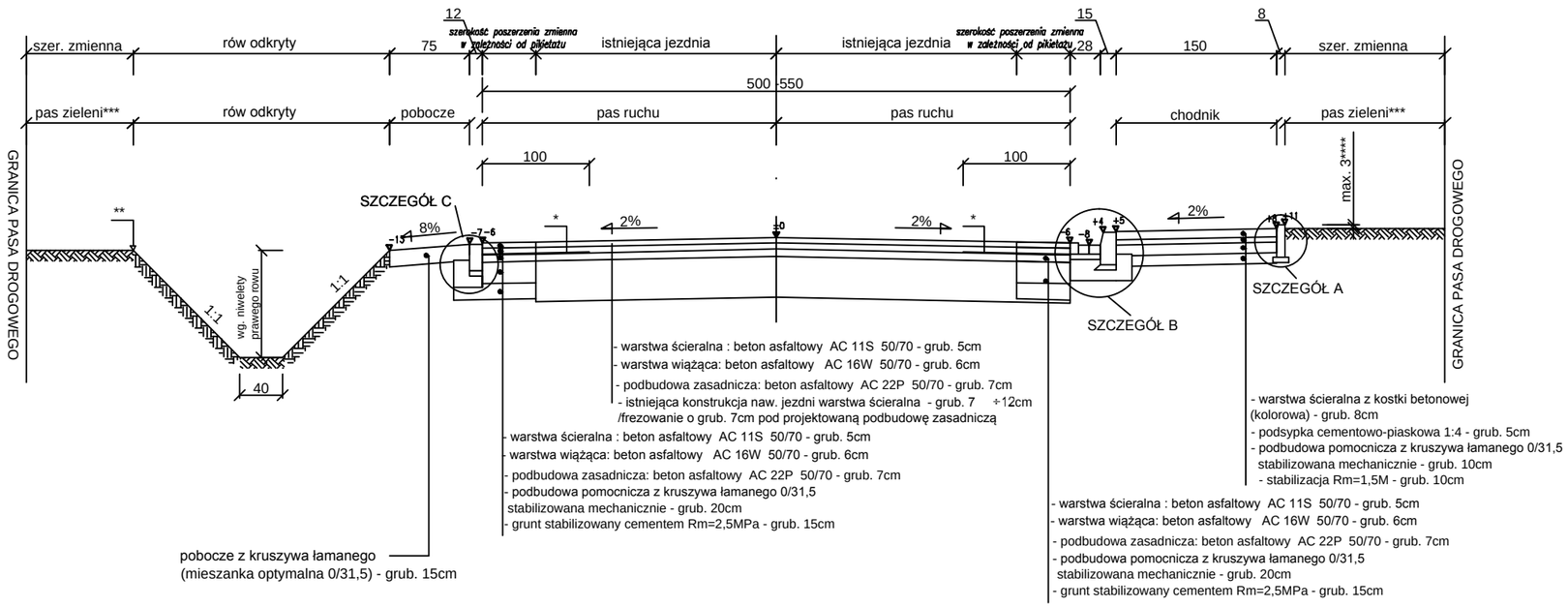

SZCZEGÓŁ A Podziałka 1:10
Obrzeże betonowe 8x30x100
na podsypce piaskowej

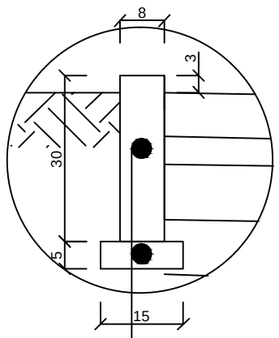

SZCZEGÓŁ B Podziałka 1:10
Krawężnik betonowy 15x30x100
ze ściekiem przykrawężnikowym
na ławie betonowej z oporem

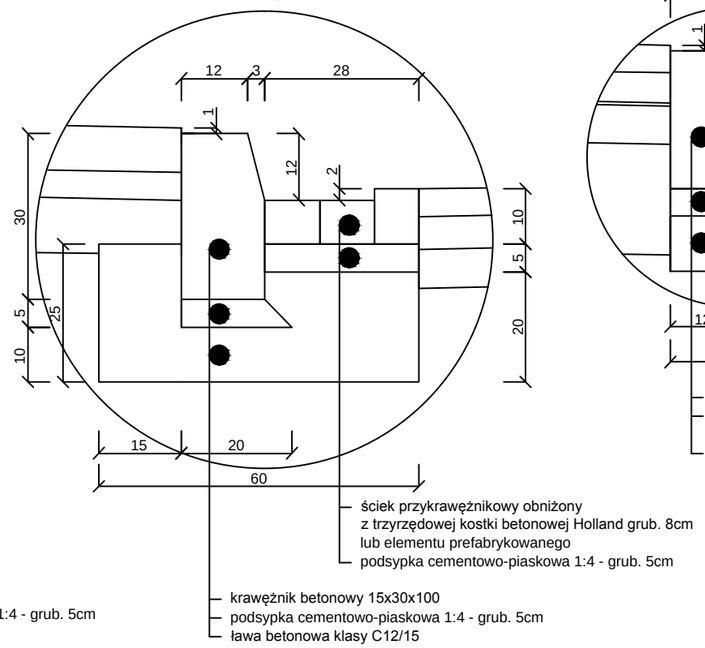

SZCZEGÓŁ C Podziałka 1:10
Opornik betonowy 12x25x100
na ławie betonowej z oporem

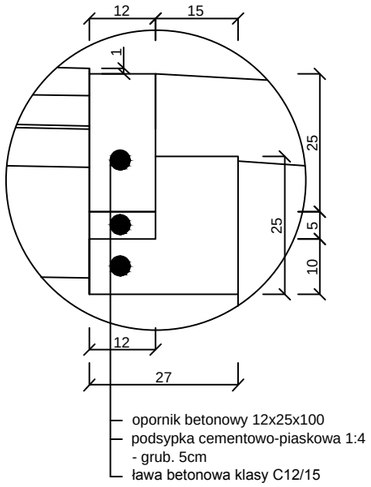

LEGENDA:

* podłużne połączenie /prawy pas ruchu/ z dobudowaną częścią nawierzchni geokompozytem o szer. 1,00m ułożonym na projektowanej warstwie podbudowy z BA

** przeciwskarpę należy dowiązać do istniejącego terenu

*** spadek i ukształtowanie pasa zieleni dostosować do projektowanych elementów konstrukcyjnych i istniejącego terenu.

**** pas zieleni przed obsianiem obniżyć w stosunku do obramowania nawierzchni chodnika i zjazdów do 3cm (narastający humus).

EUROBUD
Balcerów 42G
96-100 SKIERNIEWICE
tel. 503-113-384
INTERNET mail: eurobud.skierniewice@gmail.com

	Imię i Nazwisko	Podpis
Proj.	mgr inż. Stanisław CHOIŃSKI	
Nr upr.:	KBU1a-2126/164/65	
Spr.		
Nr upr.:		
Opr.	mgr inż. Artur KOWALSKI	
Nr upr.:		
Opr.		
Nr upr.:		

SKALA: 1:20 FORMAT: DATA: XII 2015

INWESTOR:
Powiatowy Zarząd dróg w Żyrardowie
ul. Jaktorowska 53; 96-300 Żyrardów

OBIEKT:
Przebudowa drogi powiatowej nr 4718W Bartniki - Puszcza Mariańska
na odcinkach :
- km 1+495,50- 1-571,50 (m. Bartniki)
- km 1+580,50- 1-710,00 (m. Bartniki)
- km 2+680,00 - 3+ 105,50 (odc. Bartniki - Radziwiłłów)

ADRES:

UWAGA:
Kopiowanie, rozpowszechnianie i udostępnianie niniejszego rysunku lub jego części bez zgody autorów są ZABRONIONE

ZAWARTOŚĆ:
Przekrój konstrukcyjny

FAZA: P.B.

NR RYS.: 5D

Przekrój przez jezdnię - spadek dwustronny 2% odcinek od km 0+085,00 do km 0+214,50
km 0+092,25 do km 0+214,50

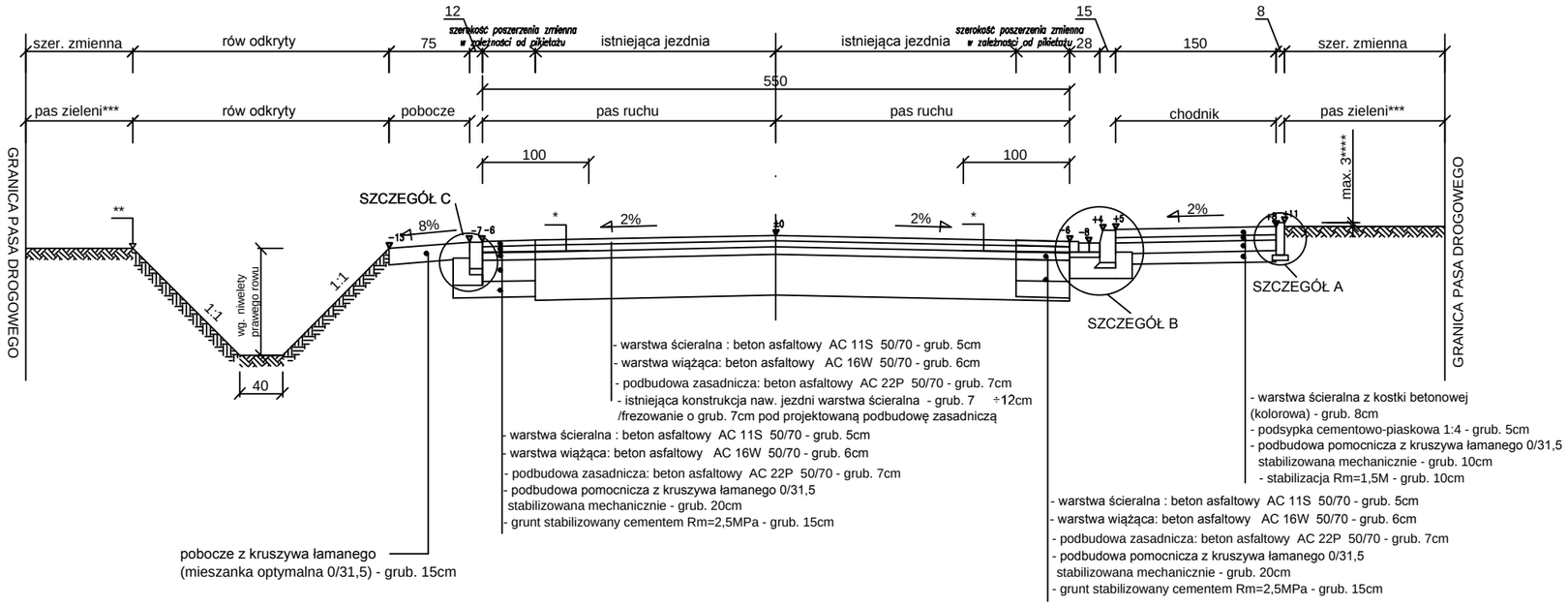

SZCZEGÓŁ B Podziałka 1:10
Krawężnik betonowy 15x30x100
ze ściekiem przykrawężnikowym
na ławie betonowej z oporem

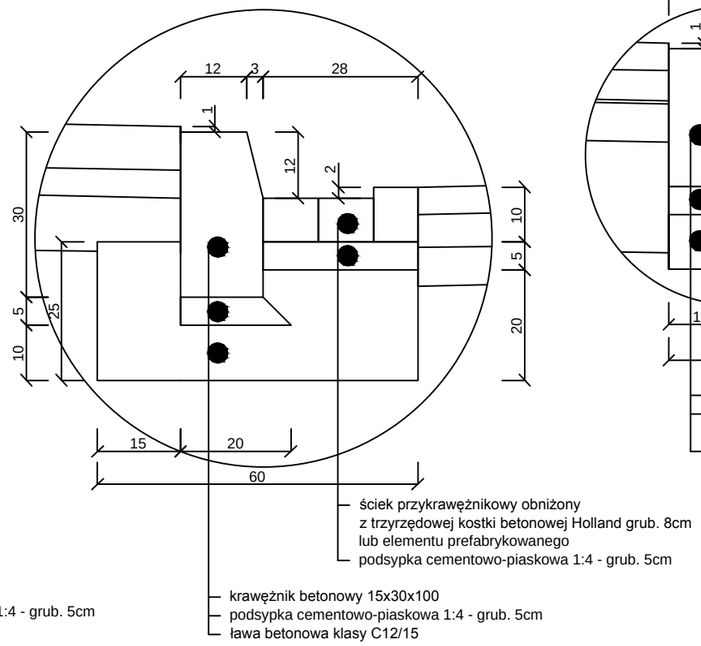

SZCZEGÓŁ C Podziałka 1:10
Opornik betonowy 12x25x100
na ławie betonowej z oporem

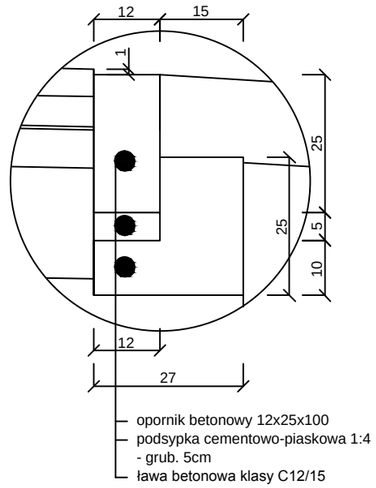

SZCZEGÓŁ A Podziałka 1:10
Obrzeże betonowe 8x30x100
na podsypce piaskowej

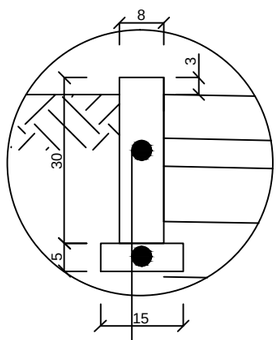

LEGENDA:
* podłużne połączenie /prawy pas ruchu/ z dobudowaną częścią nawierzchni geokompozytem o szer. 1,00m ułożonym na projektowanej warstwie podbudowy z BA
** przeciwskarpę należy dowiązać do istniejącego terenu
*** spadek i ukształtowanie pasa zieleni dostosować do projektowanych elementów konstrukcyjnych i istniejącego terenu.
**** pas zieleni przed obsianiem obniżyć w stosunku do obramowania nawierzchni chodnika i zjazdów do 3cm (narastający humus).

EUROBUD
Balcerów 42G
96-100 SKIERNIEWICE
tel. 503-113-384
INTERNET mail: eurobud.skierniewice@gmail.com

	Imię i Nazwisko	Podpis
Proj.	mgr inż. Stanisław CHOIŃSKI	
Nr upr.:	KBU1a-2126/164/65	
Spr.		
Nr upr.:		
Opr.	mgr inż. Artur KOWALSKI	
Nr upr.:		
Opr.		
Nr upr.:		

SKALA: 1:20 FORMAT: DATA: XII 2015

INWESTOR:
Powiatowy Zarząd dróg w Żyrardowie
ul. Jaktorowska 53; 96-300 Żyrardów

OBIEKT:
Przebudowa drogi powiatowej nr 4718W Bartniki - Puszcza Mariańska
na odcinkach :
- km 1+495,50- 1+571,50 (m. Bartniki)
- km 1+580,50- 1+710,00 (m. Bartniki)
- km 2+680,00 - 3+ 105,50 (odc. Bartniki - Radziwiłłów)

ADRES:

UWAGA:
Kopiowanie, rozpowszechnianie i udostępnianie niniejszego rysunku lub jego części bez zgody autorów są ZABRONIONE

ZAWARTOŚĆ:
Przekrój konstrukcyjny

FAZA: P.B.

NR RYS.: 5E

Przekrój przez jezdnię - spadek dwustronny 2% odcinek od km 0+000,00 do km 0+425,50
km 0+000,00 do km 0+226,00
km 0+240,00 do km 0+425,50

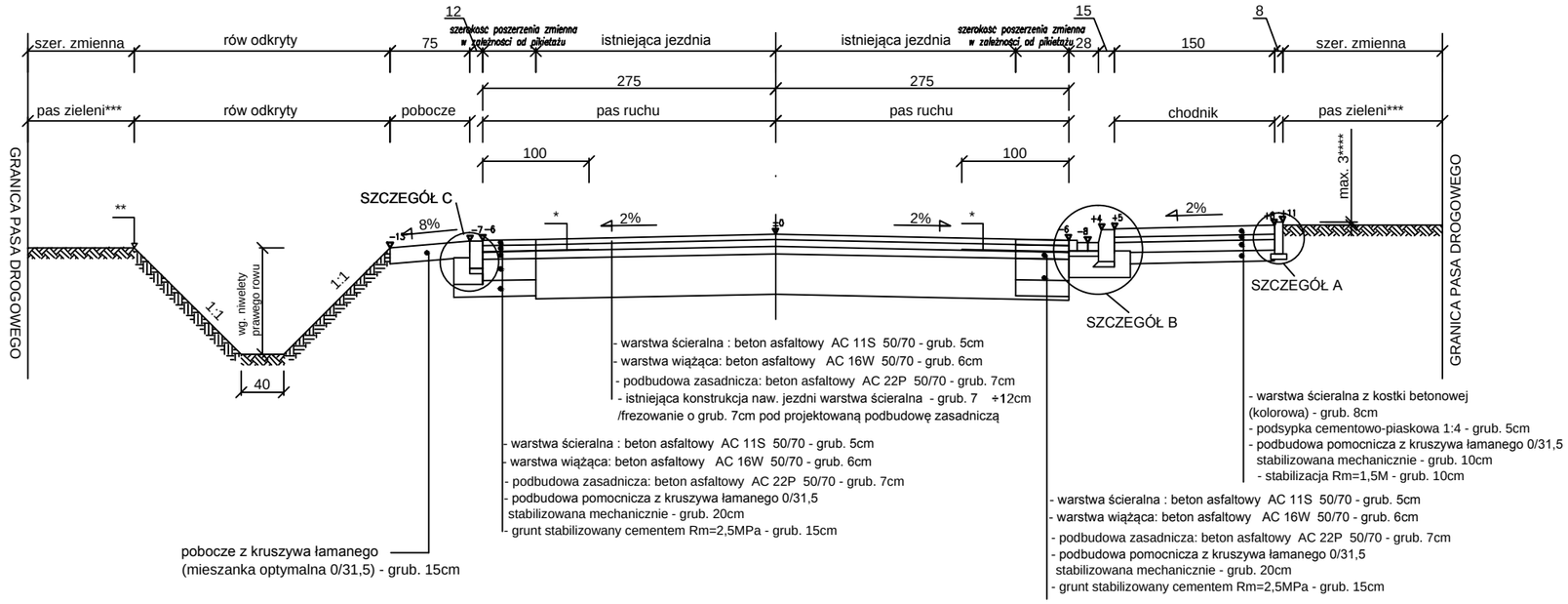

SZCZEGÓŁ B Podziałka 1:10
Krawężnik betonowy 15x30x100
ze ściekiem przykrawężnikowym
na ławie betonowej z oporem

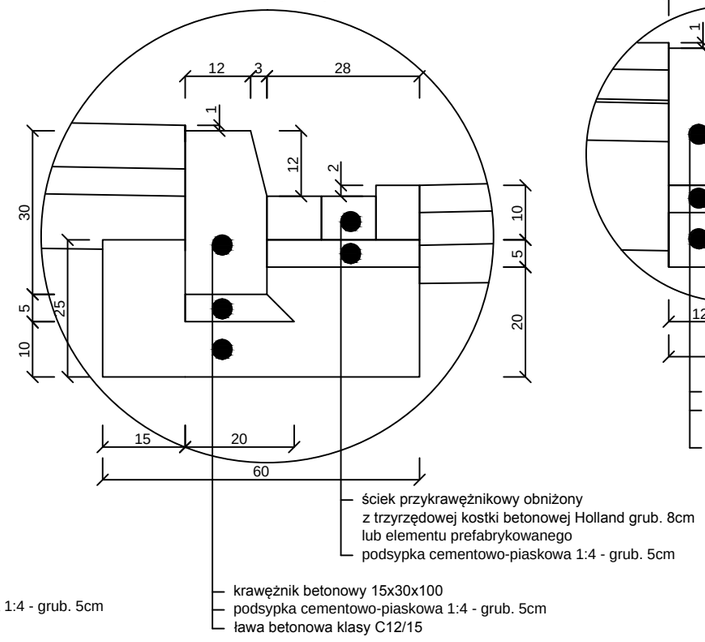

SZCZEGÓŁ C Podziałka 1:10
Opornik betonowy 12x25x100
na ławie betonowej z oporem

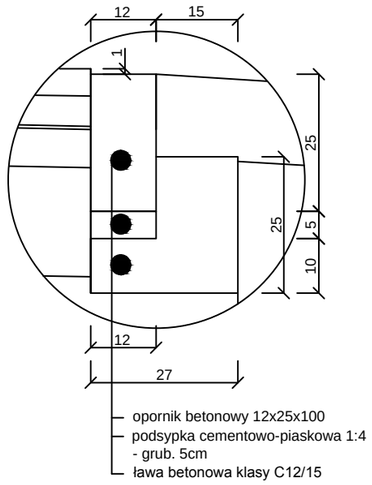

SZCZEGÓŁ A Podziałka 1:10
Obrzeże betonowe 8x30x100
na podsypce piaskowej

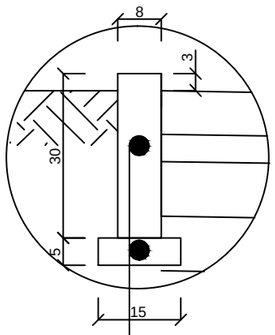

LEGENDA:
* podłużne połączenie /prawy pas ruchu/ z dobudowaną częścią nawierzchni geokompozytem o szer. 1,00m ułożonym na projektowanej warstwie podbudowy z BA
** przeciwskarpę należy dowiązać do istniejącego terenu
*** spadek i ukształtowanie pasa zieleni dostosować do projektowanych elementów konstrukcyjnych i istniejącego terenu.
**** pas zieleni przed obsianiem obniżyć w stosunku do obramowania nawierzchni chodnika i zjazdów do 3cm (narastający humus).

EUROBUD Balcerów 42G 96-100 SKIERNIEWICE tel. 503-113-384 INTERNET mail: eurobud.skierniewice@gmail.com			SKALA: 1:20	FORMAT:	DATA: XII 2015
			INWESTOR: Powiatowy Zarząd dróg w Żyrardowie ul. Jaktorowska 53; 96-300 Żyrardów	
			OBIEKT: Przebudowa drogi powiatowej nr 4718W Bartniki - Puszcza Mariańska na odcinkach : - km 1+495,50- 1-571,50 (m. Bartniki) - km 1+580,50- 1-710,00 (m. Bartniki) - km 2+680,00 - 3+ 105,50 (odc. Bartniki - Radziwiłłów) ADRES:	
	Imię i Nazwisko	Podpis	UWAGA: Kopiowanie, rozpowszechnianie i udostępnianie niniejszego rysunku lub jego części bez zgody autorów są ZABRONIONE	
Proj.	mgr inż. Stanisław CHOIŃSKI			
Nr upr.:	KBU1a-2126/164/65			
Spr.				
Nr upr.:				
Opr.	mgr inż. Artur KOWALSKI		ZAWARTOŚĆ: Przekrój konstrukcyjny	FAZA P.B.
Nr upr.:				
Opr.				NR RYS. 5F
Nr upr.:				

Przekrój przez jezdnię - spadek dwustronny 2% odcinek od km 0+000,00 do km 0+425,50
km 0+226,00 do km 0+240,00

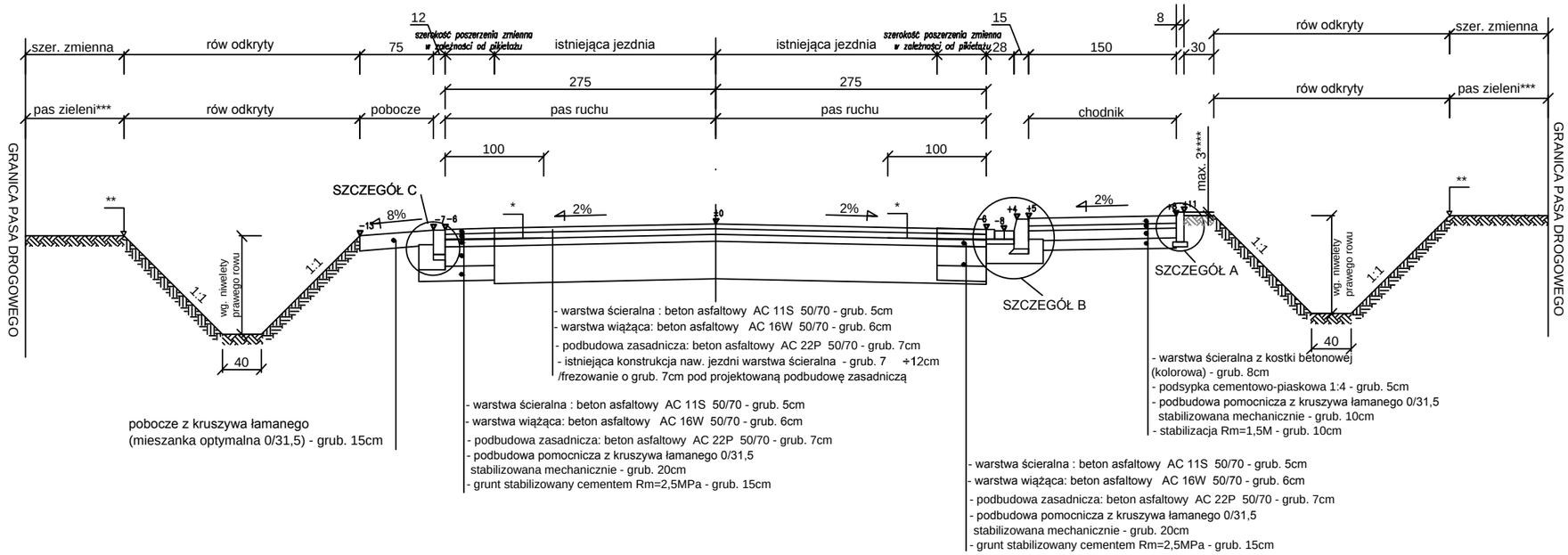

SZCZEGÓŁ A Podziałka 1:10
Obrzeże betonowe 8x30x100
na podsypce piaskowej

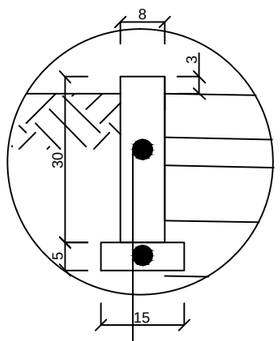

SZCZEGÓŁ B Podziałka 1:10
Krawężnik betonowy 15x30x100
ze ściekiem przykrawężnikowym
na ławie betonowej z oporem

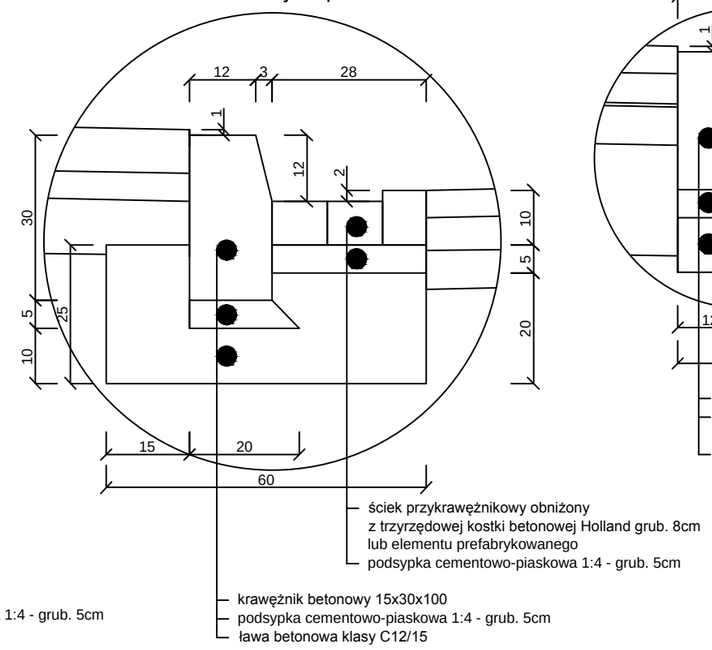

SZCZEGÓŁ C Podziałka 1:10
Opornik betonowy 12x25x100
na ławie betonowej z oporem

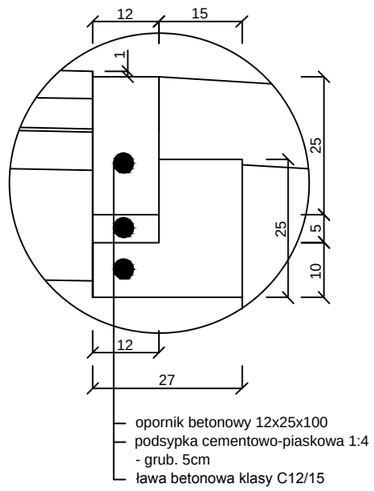

LEGENDA:

* podłużne połączenie /prawy pas ruchu/ z dobudowaną częścią nawierzchni geokompozytem o szer. 1,00m ułożonym na projektowanej warstwie podbudowy z BA

** przeciwskarpę należy dowiązać do istniejącego terenu

*** spadek i ukształtowanie pasa zieleni dostosować do projektowanych elementów konstrukcyjnych i istniejącego terenu.

**** pas zieleni przed obsianiem obniżyć w stosunku do obramowania nawierzchni chodnika i zjazdów do 3cm (narastający humus).

EUROBUD
Balcerów 42G
96-100 SKIERNIEWICE
tel. 503-113-384
INTERNET mail: eurobud.skierniewice@gmail.com

	Imię i Nazwisko	Podpis
Proj.	mgr inż. Stanisław CHOIŃSKI	
Nr upr.:	KBU1a-2126/164/65	
Spr.		
Nr upr.:		
Opr.	mgr inż. Artur KOWALSKI	
Nr upr.:		
Opr.		
Nr upr.:		

SKALA: 1:20 FORMAT: DATA: XII 2015

INWESTOR:
Powiatowy Zarząd dróg w Żyrardowie
ul. Jaktorowska 53; 96-300 Żyrardów

OBIEKT:
Przebudowa drogi powiatowej nr 4718W Bartniki - Puszcza Mariańska
na odcinkach :
- km 1+495,50- 1-571,50 (m. Bartniki)
- km 1+580,50- 1-710,00 (m. Bartniki)
- km 2+680,00 - 3+ 105,50 (odc. Bartniki - Radziwiłłów)

ADRES:

UWAGA:
Kopiowanie, rozpowszechnianie i udostępnianie niniejszego rysunku lub jego części bez zgody autorów są ZABRONIONE

ZAWARTOŚĆ:
Przekrój konstrukcyjny

FAZA: P.B.

NR RYS.: 5G

Przekrój przez przepust

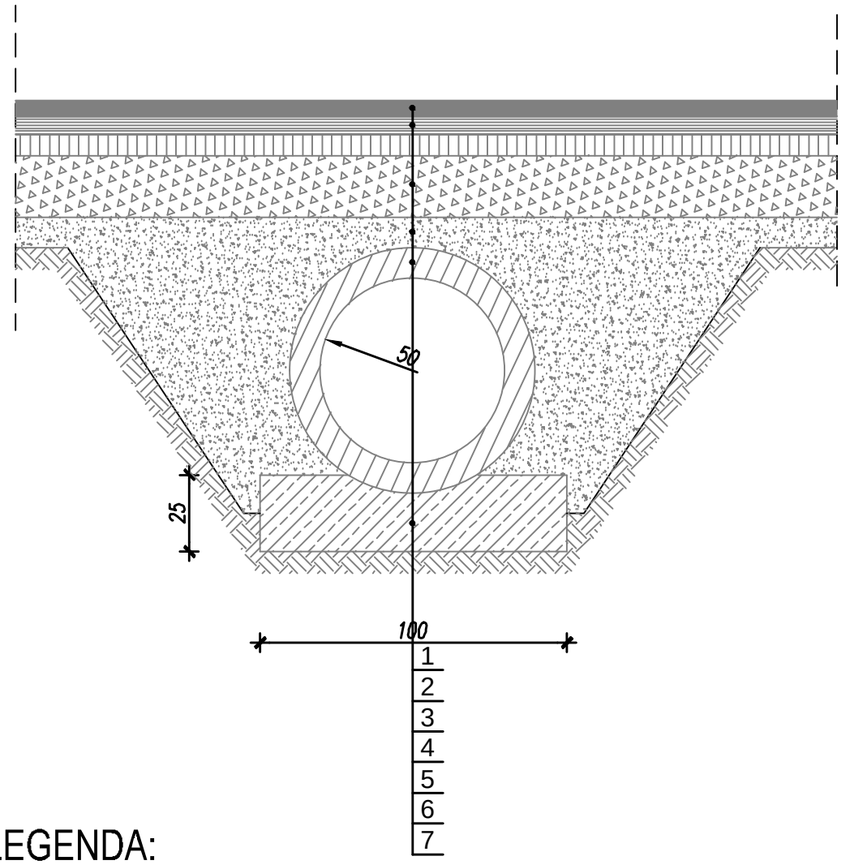

Przekrój przez przepust

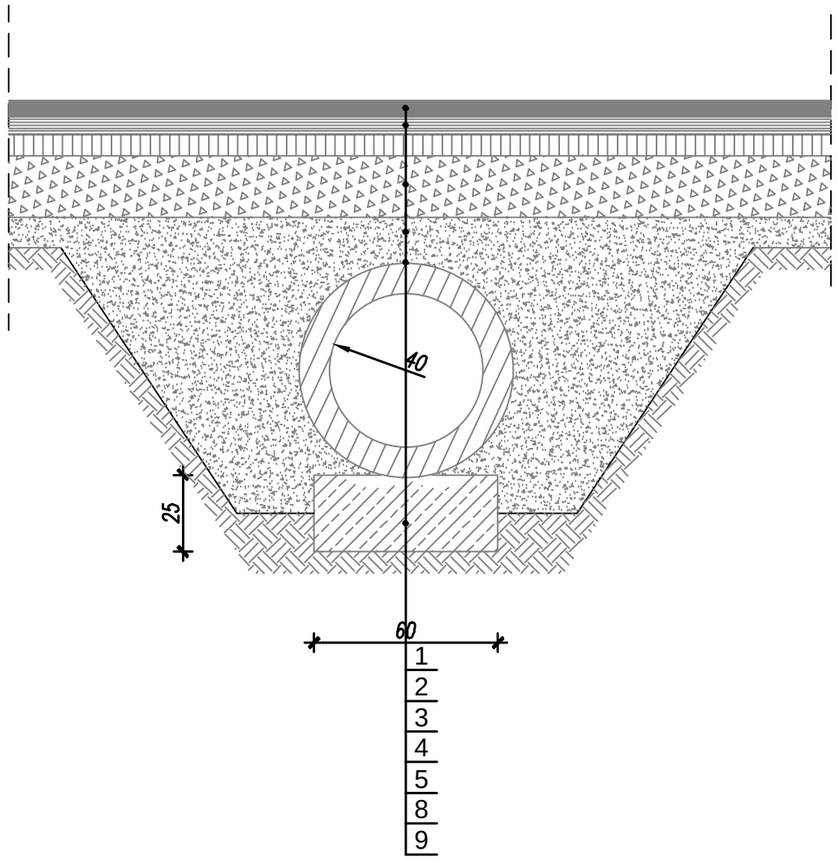

LEGENDA:

1 - warstwa ścieralna : beton asfaltowy AC 11S 50/70 - grub. 5cm
2 - warstwa wiążąca: beton asfaltowy AC 16W 50/70 - grub. 6cm
3 - podbudowa zasadnicza: beton asfaltowy AC 22P 50/70 - grub. 7cm
4 - podbudowa: kruszywo łamane 0/63mm stabilizowane mechanicznie gr. 20 cm po zagęszczeniu
5 - w-wa odcinająca z piasku średnioziarnistego gr. 10cm stabilizowanego mechanicznie po zagęszczeniu
6 - przepust PEHD Ø 50
7 - ława 25x100cm z betonu
8 - przepust PEHD Ø 40
9 - ława 25x60cm z betonu

EUROBUD
Balcerów 42G
96-100 SKIERNIEWICE
tel. 503-113-384
INTERNET mail: eurobud.skierniewice@gmail.com

	Imię i Nazwisko	Podpis
Proj.	mgr inż. Stanisław CHOIŃSKI	
Nr upr.:	KBU1a-2126/164/65	
Spr.		
Nr upr.:		
Opr.	mgr inż. Artur KOWALSKI	
Nr upr.:		
Opr.		
Nr upr.:		

SKALA: 1:20 FORMAT: DATA: XII 2015

INWESTOR:
Powiatowy Zarząd dróg w Żyrardowie
ul. Jaktorowska 53; 96-300 Żyrardów

OBIEKT:
Przebudowa drogi powiatowej nr 4718W Bartniki - Puszcza Mariańska na odcinkach :
- km 1+495,50- 1-571,50 (m. Bartniki)
- km 1+580,50- 1-710,00 (m. Bartniki)
- km 2+680,00 - 3+ 105,50 (odc. Bartniki - Radziwiłłów)

ADRES:

UWAGA:
Kopiowanie, rozpowszechnianie i udostępnianie niniejszego rysunku lub jego części bez zgody autorów są ZABRONIONE

ZAWARTOŚĆ:
Przekroje konstrukcyjne

FAZA: P.B.

NR RYS.: 6

Zjazd – rzut poziomy

skala 1:50

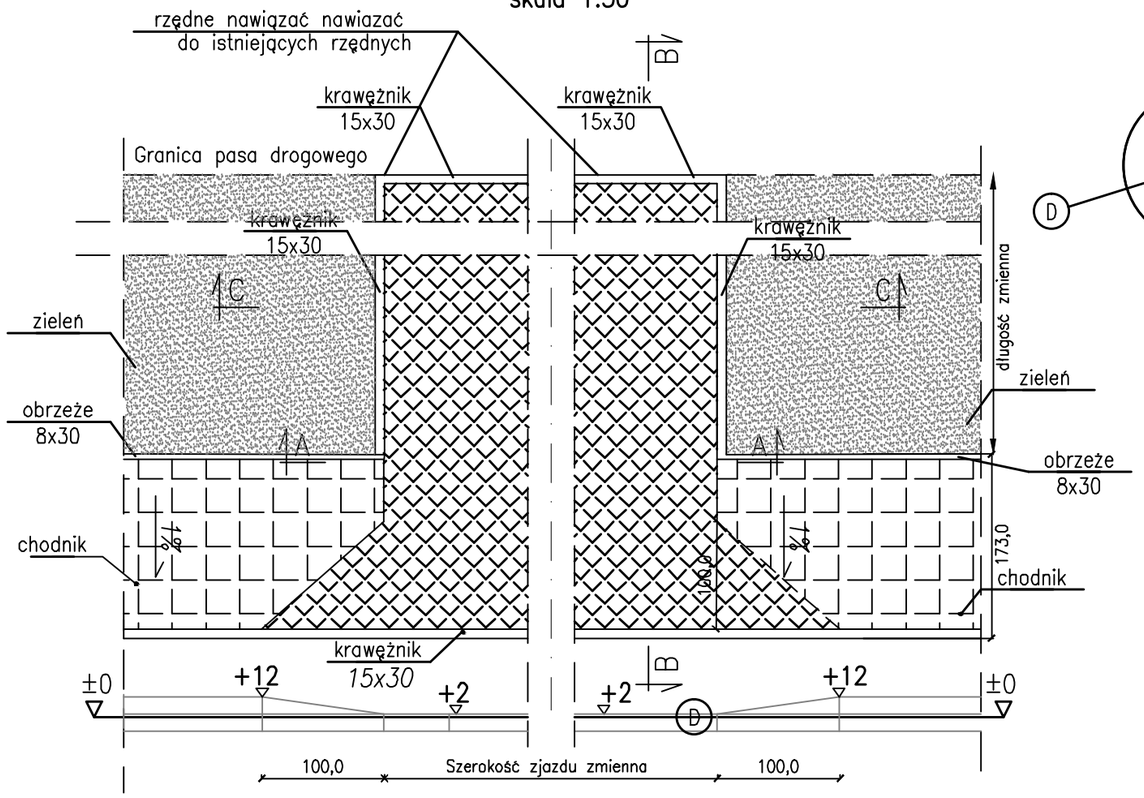

Przekrój podłużny przez zjazd B–B

skala 1:50

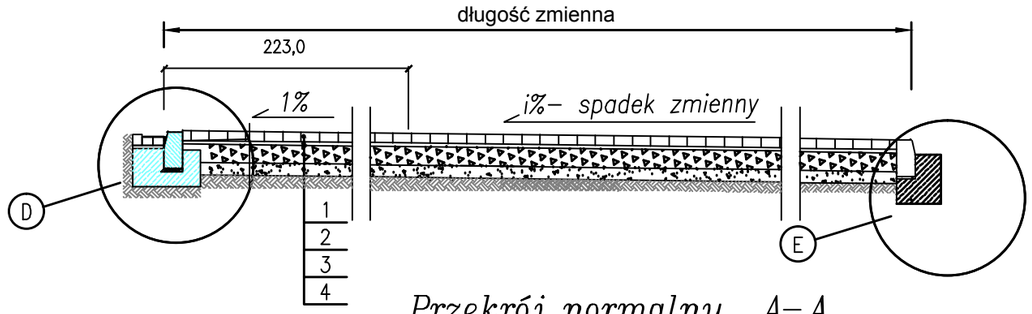

Przekrój normalny A–A

skala 1:20

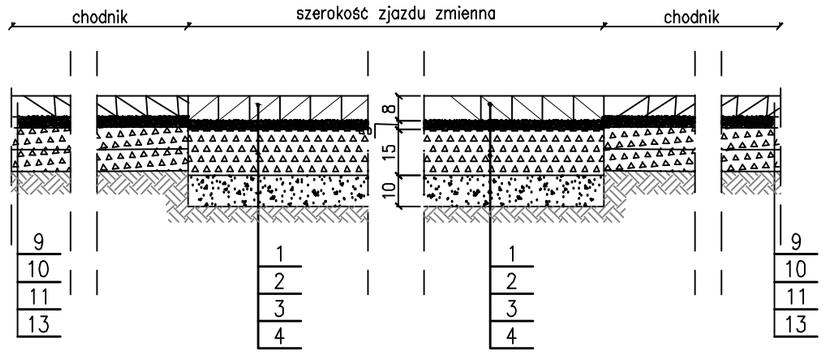

Szczegół 'D' – posadowienia krawężnika

skala 1:20

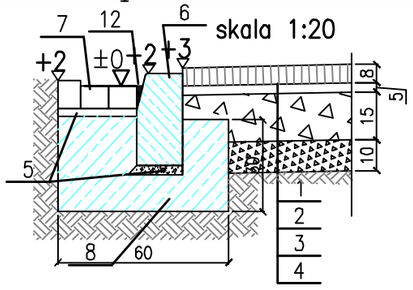

Szczegół 'E' – posadowienia krawężnika

skala 1:20

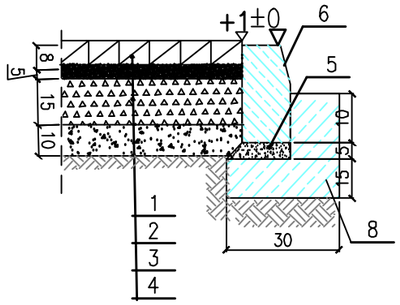

Przekrój normalny C–C

skala 1:20

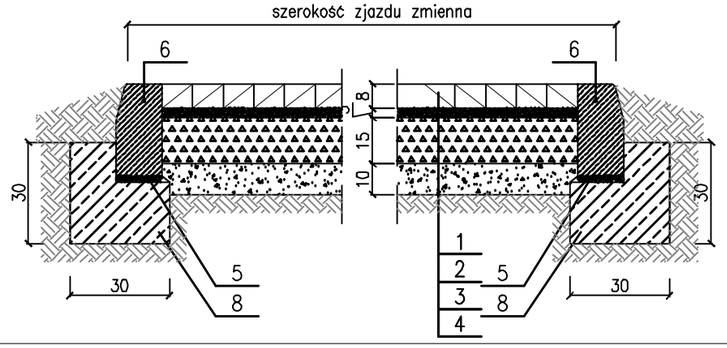

LEGENDA:

1 – kostka betonowa gr. 8cm (kolorowa)
2 – podsypka cementowo–piaskowa 1:4 gr.5cm
3 – podbudowa z kruszywa łamanego 0/31,5mm gr.15cm
4 – stabilizacja 1,5 MPa z mieszanki stacjonarnej gr. 10cm
5 – podsypka cementowo–piaskowa 1:4 gr.5cm
6 – krawężnik betonowy 15x30
7 – ciek z kostki
8 – ława z betonu z oporem C12/15(B15)
9 – kostka betonowa gr.6cm (kolor)
10 – podsypka cementowo – piaskowa 1:4 gr.5cm
11 – stabilizacja 1,5 MPa z mieszanki stacjonarnej gr. 10cm
12 – wypełnienie masą asfaltową
13 – podbudowa z kruszywa łamanego 0/31,5mm gr.10cm

EUROBUD
Balcerów 42G
96–100 SKIERNIEWICE
tel. 503–113–384
INTERNET mail: eurobud.skierniewice@gmail.com

	Imię i Nazwisko	Podpis
Proj.	mgr inż. Stanisław CHOIŃSKI	
Nr upr.:	KBU1a–2126/164/65	
Spr.		
Nr upr.:		
Opr.	mgr inż. Artur KOWALSKI	
Nr upr.:		
Opr.		
Nr upr.:		

SKALA: | FORMAT: | DATA: XII 2015

INWESTOR:
Powiatowy Zarząd dróg w Żyrardowie
ul. Jaktorowska 53; 96-300 Żyrardów

OBIEKT:
Przebudowa drogi powiatowej nr 4718W Bartniki - Puszcza Mariańska
na odcinkach :
- km 1+495,50- 1–571,50 (m. Bartniki)
- km 1+580,50- 1–710,00 (m. Bartniki)
- km 2+680,00 - 3+ 105,50 (odc. Bartniki - Radziwiłłów)

ADRES:

UWAGA:
Kopiowanie, rozpowszechnianie i udostępnianie niniejszego rysunku lub jego części bez zgody autorów są ZABRONIONE

ZAWARTOŚĆ:
Przekroje konstrukcyjne

FAZA: P.B.

NR RYS.: 7

Zjazd – rzut poziomy

skala 1:100

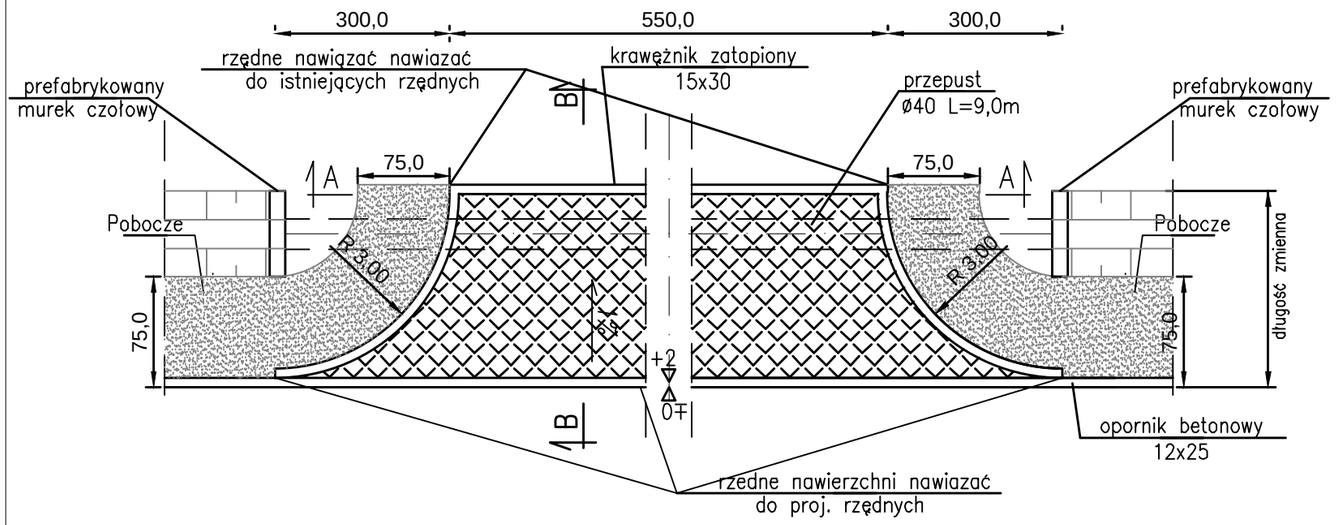

Przekrój podłużny przez zjazd B–B

skala 1:50

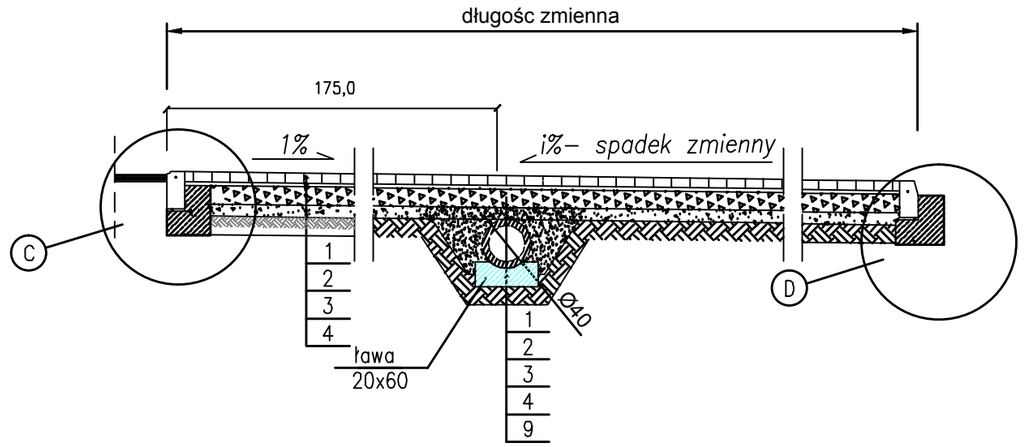

Szczegół 'C' –posadowienia krawężnika na zjeździe z ulicy

skala 1:20

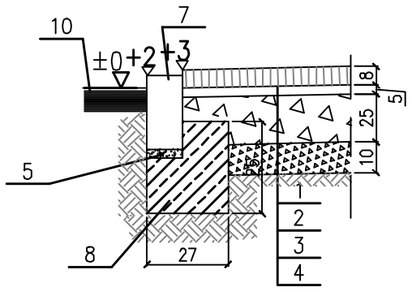

Szczegół 'D' –posadowienia krawężnika

skala 1:20

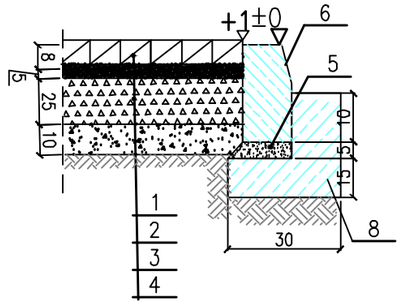

Przekrój normalny A–A

skala 1:20

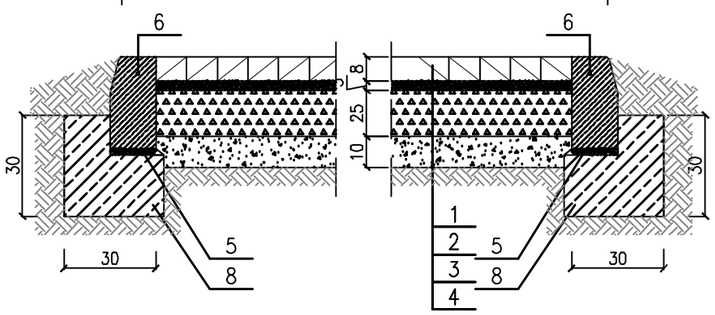

LEGENDA:

1 – kostka betonowa gr. 8cm (kolorowa)
2 – podsypka cementowo–piaskowa 1:4 gr.5cm
3 – podbudowa z kruszywa łamanego 0/31,5mm gr.25cm
4 – stabilizacja 1,5 MPa z mieszanki stacjonarnej gr. 10cm
5 – podsypka cementowo–piaskowa 1:4 gr.5cm
6 – krawężnik betonowy 15x30
7 – opornik betonowy 12x25
8 – ława z betonu z oporem C12/15(B15)
9 – przepust ø40 (Rura PEHD)
10 – proj. nawierzchnia

EUROBUD
Balcerów 42G
96–100 SKIERNIEWICE
tel. 503–113–384
INTERNET mail: eurobud.skierniewice@gmail.com

	Imię i Nazwisko	Podpis
Proj.	mgr inż. Stanisław CHOIŃSKI	
Nr upr.:	KBU1a–2126/164/65	
Spr.		
Nr upr.:		
Opr.	mgr inż. Artur KOWALSKI	
Nr upr.:		
Opr.		
Nr upr.:		

SKALA: | FORMAT: | DATA: XII 2015

INWESTOR:
Powiatowy Zarząd dróg w Żyrardowie
ul. Jaktorowska 53; 96-300 Żyrardów

OBIEKT:
Przebudowa drogi powiatowej nr 4718W Bartniki - Puszcza Mariańska na odcinkach :
- km 1+495,50- 1+571,50 (m. Bartniki)
- km 1+580,50- 1+710,00 (m. Bartniki)
- km 2+680,00 - 3+ 105,50 (odc. Bartniki - Radziwiłłów)

ADRES:

UWAGA:
Kopiowanie, rozpowszechnianie i udostępnianie niniejszego rysunku lub jego części bez zgody autorów są ZABRONIONE

ZAWARTOŚĆ:
Przekroje konstrukcyjne

FAZA: P.B.

NR RYS.: 7A

Zjazd – rzut poziomy
skala 1:100

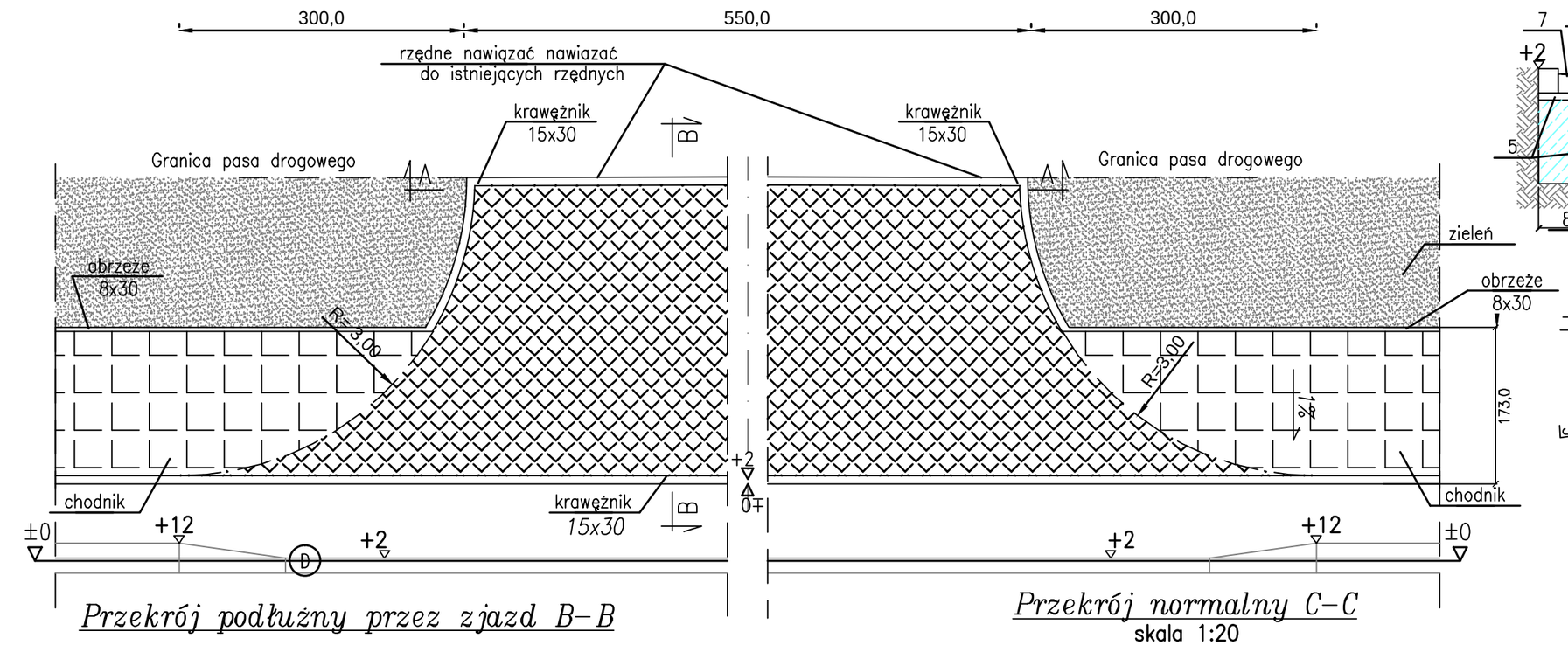

Przekrój podłużny przez zjazd B–B
skala 1:50

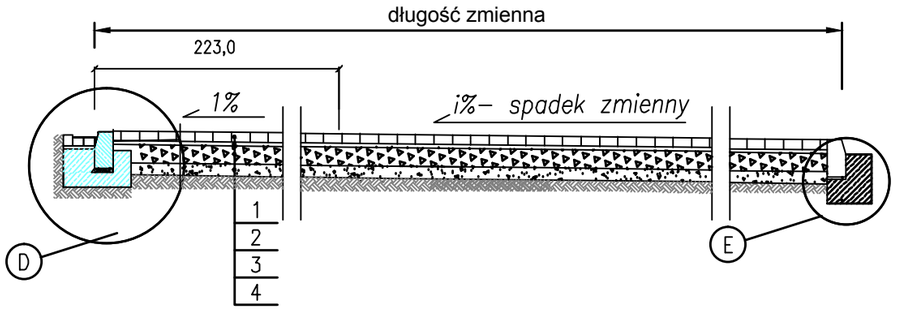

Przekrój normalny A–A
skala 1:20

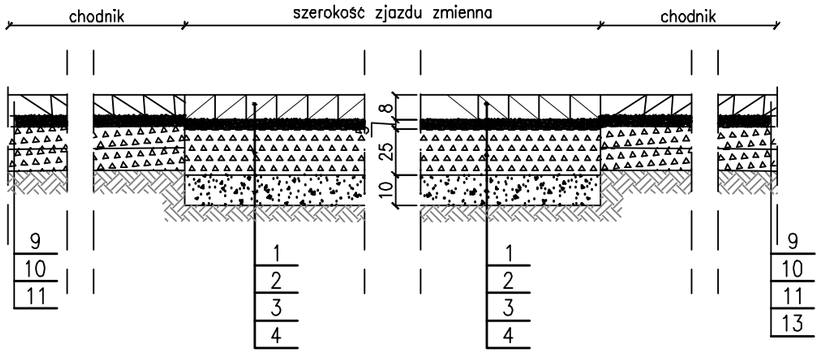

Szczegół 'D' – posadowienia krawężnika
skala 1:20

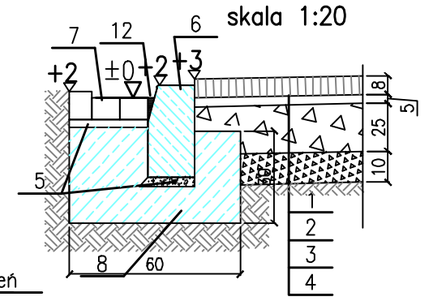

Szczegół 'E' – posadowienia krawężnika
skala 1:20

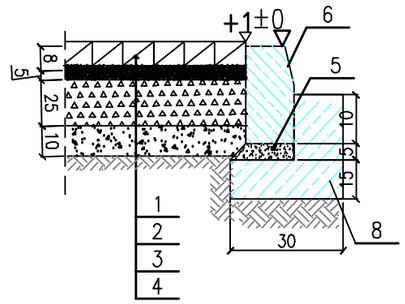

Przekrój normalny C–C
skala 1:20

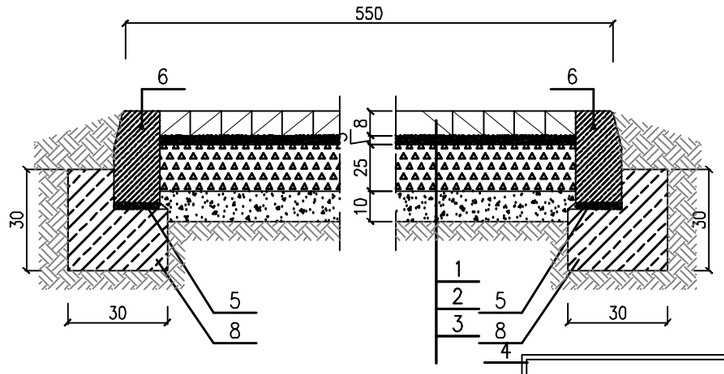

LEGENDA:

1 – kostka betonowa gr. 8cm (kolorowa)
2 – podsypka cementowo–piaskowa 1:4 gr.5cm
3 – podbudowa z kruszywa łamanego 0/31,5mm gr.25cm
4 – stabilizacja 1,5 MPa z mieszanki stacjonarnej gr. 10cm
5 – podsypka cementowo–piaskowa 1:4 gr.5cm
6 – krawężnik betonowy 15x30
7 – ciek z kostki
8 – ława z betonu z oporem C12/15(B15)
9 – kostka betonowa gr.6cm (kolor)
10 – podsypka cementowo – piaskowa 1:4 gr.5cm
11 – stabilizacja 1,5 MPa z mieszanki stacjonarnej gr. 10cm
12 – wypełnienie masą asfaltową
13 – podbudowa z kruszywa łamanego 0/31,5mm gr.10cm

EUROBUD
Balcerów 42G
96–100 SKIERNIEWICE
tel. 503–113–384
INTERNET mail: eurobud.skierniewice@gmail.com

	Imię i Nazwisko	Podpis
Proj.	mgr inż. Stanisław CHOIŃSKI	
Nr upr.:	KBU1a–2126/164/65	
Spr.		
Nr upr.:		
Opr.	mgr inż. Artur KOWALSKI	
Nr upr.:		
Opr.		
Nr upr.:		

SKALA: | FORMAT: | DATA: XII 2015

INWESTOR:
Powiatowy Zarząd dróg w Żyrardowie
ul. Jaktorowska 53; 96-300 Żyrardów

OBIEKT:
Przebudowa drogi powiatowej nr 4718W Bartniki - Puszcza Mariańska na odcinkach :
- km 1+495,50- 1–571,50 (m. Bartniki)
- km 1+580,50- 1–710,00 (m. Bartniki)
- km 2+680,00 - 3+ 105,50 (odc. Bartniki - Radziwiłłów)

ADRES:

UWAGA:
Kopiowanie, rozpowszechnianie i udostępnianie niniejszego rysunku lub jego części bez zgody autorów są ZABRONIONE

ZAWARTOŚĆ:
Przekroje konstrukcyjne

FAZA: P.B.

NR RYS.: 7B

Zjazd – rzut poziomy

skala 1:50

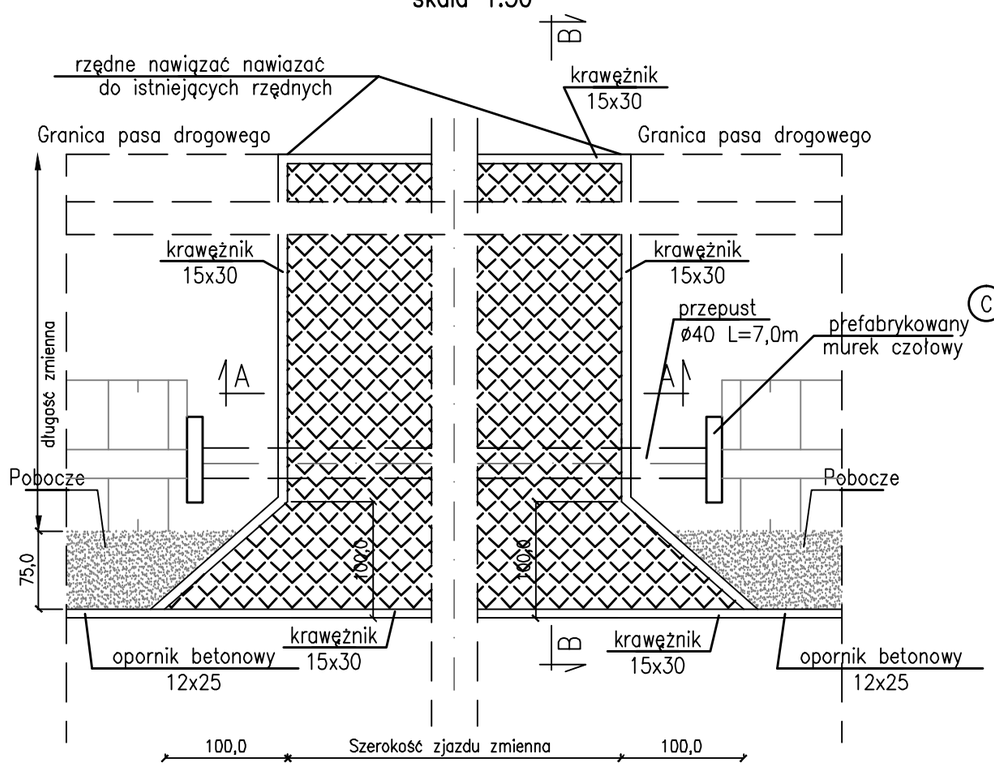

Przekrój podłużny przez zjazd B–B

skala 1:50

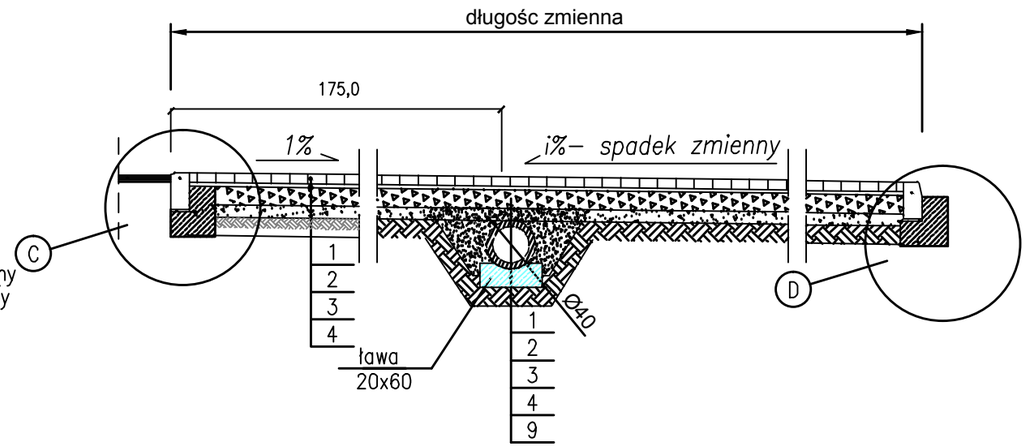

Przekrój normalny A–A

skala 1:20

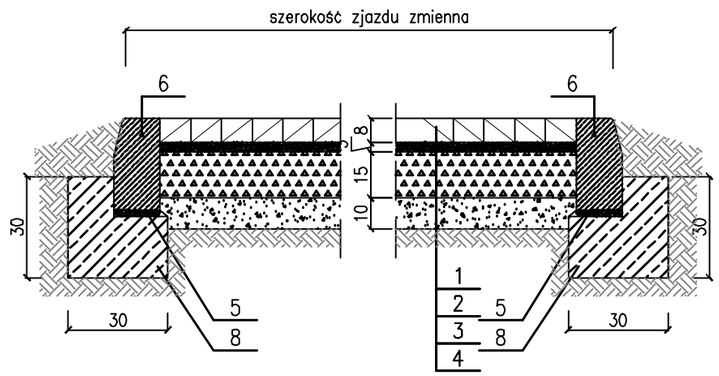

Szczegół 'C' –posadowienia krawężnika na zjeździe z ulicy

skala 1:20

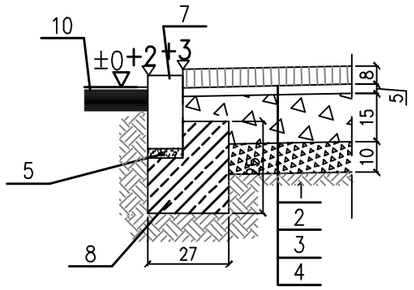

Szczegół 'D' –posadowienia krawężnika

skala 1:20

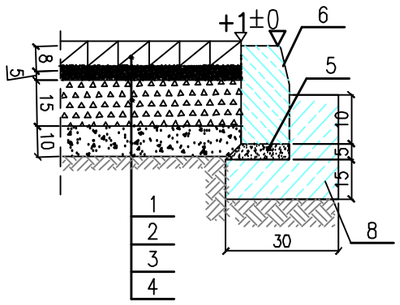

LEGENDA:

1 – kostka betonowa gr. 8cm (kolorowa)
2 – podsypka cementowo–piaskowa 1:4 gr.5cm
3 – podbudowa z kruszywa łamanego 0/31,5mm gr.15cm
4 – stabilizacja 1,5 MPa z mieszanki stacjonarnej gr. 10cm
5 – podsypka cementowo–piaskowa 1:4 gr.5cm
6 – krawężnik betonowy 15x30
7 – ciek z kostki
8 – ława z betonu z oporem C12/15(B15)
9 – kostka betonowa gr.6cm (kolor)
10 – podsypka cementowo – piaskowa 1:4 gr.5cm
11 – stabilizacja 1,5 MPa z mieszanki stacjonarnej gr. 10cm
12 – wypełnienie masą asfaltową

EUROBUD
Balcerów 42G
96–100 SKIERNIEWICE
tel. 503–113–384
INTERNET mail: eurobud.skiemiewice@gmail.com

	Imię i Nazwisko	Podpis
Proj.	mgr inż. Stanisław CHOIŃSKI	
Nr upr.:	KBU1a–2126/164/65	
Spr.		
Nr upr.:		
Opr.	mgr inż. Artur KOWALSKI	
Nr upr.:		
Opr.		
Nr upr.:		

SKALA: | FORMAT: | DATA: XII 2015

INWESTOR:
Powiatowy Zarząd dróg w Żyrardowie
ul. Jaktorowska 53; 96-300 Żyrardów

OBIEKT:
Przebudowa drogi powiatowej nr 4718W Bartniki - Puszcza Mariańska na odcinkach :
- km 1+495,50- 1–571,50 (m. Bartniki)
- km 1+580,50- 1–710,00 (m. Bartniki)
- km 2+680,00 - 3+ 105,50 (odc. Bartniki - Radziwiłłów)

ADRES:

UWAGA:
Kopiowanie, rozpowszechnianie i udostępnianie niniejszego rysunku lub jego części bez zgody autorów są ZABRONIONE

ZAWARTOŚĆ:
Przekroje konstrukcyjne

FAZA: P.B.

NR RYS.: 7C

STUDNIA ŚCIEKOWA

WARIANT I

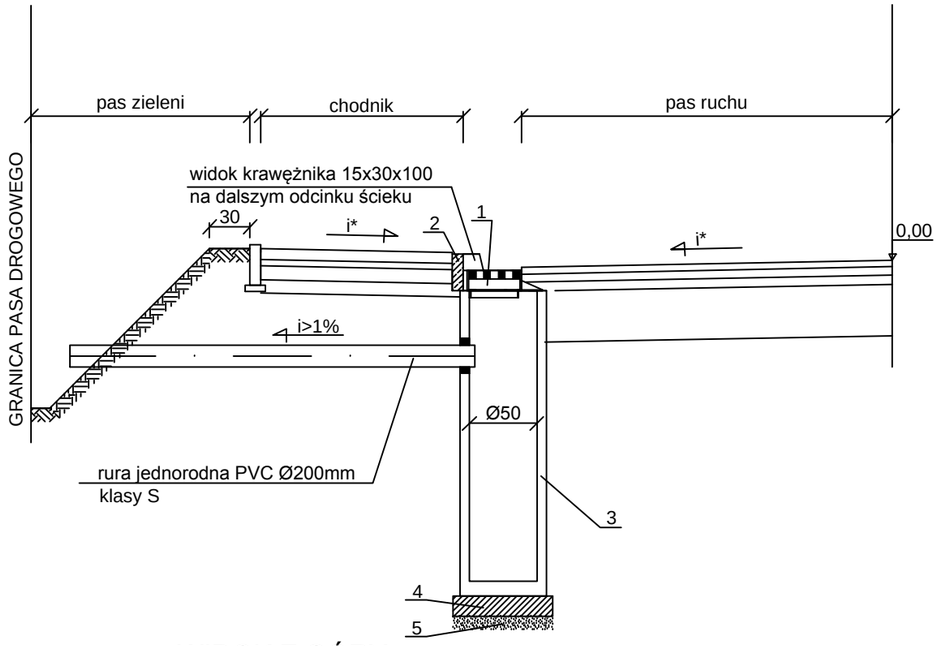

STUDNIA ŚCIEKOWA

WARIANT II

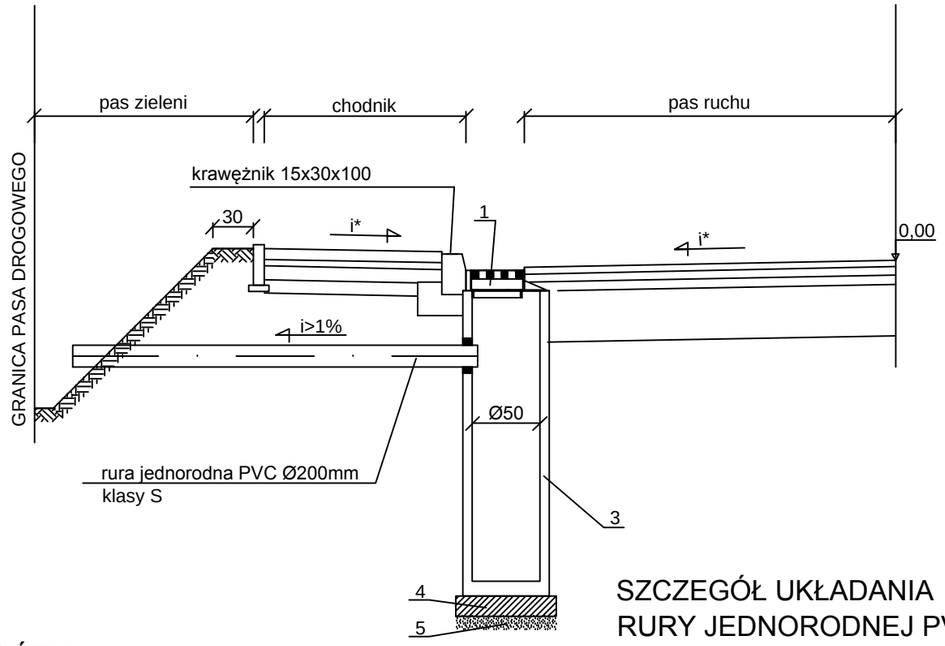

WIDOK Z GÓRY WARIANT I

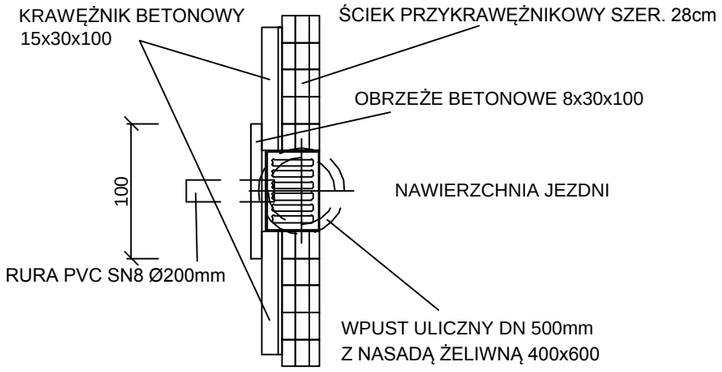

UWAGA:
Ewentualną szparę między obrzeżem, a wpustem wypełnić zaprawą cementową

WIDOK Z GÓRY WARIANT II

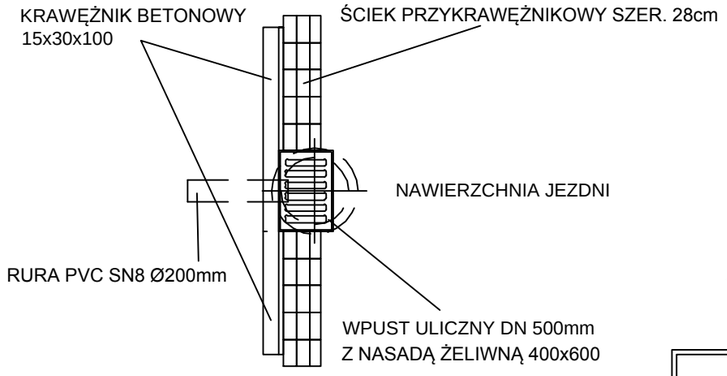

UWAGA:
Ewentualną szparę między obrzeżem, a wpustem wypełnić zaprawą cementową

SZCZEGÓŁ UKŁADANIA RURY JEDNORODNEJ PVC Ø200 KLASY S

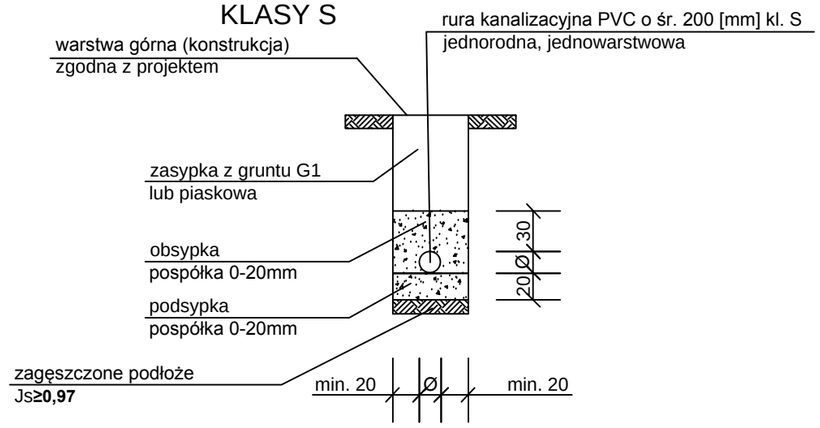

LEGENDA:

1- nasada 400x600 - wpust uliczny żeliwny kl. D400

2- obrzeże betonowe 8x30x100 dostawione za wpustem ulicznym
- dopasować do projektowanej konstrukcji korony drogi i studni ściekowej /h-dociąć do wymiaru/

3- żelbetonowa studnia ściekowa z osadnikiem DNwew=500/h (monolityczna - szczelna)

4-ława betonowa z betonu C8/10 grub. 15cm

5-podsypka z piasku grub. 10cm

EUROBUD
Balcerów 42G
96-100 SKIERNIEWICE
tel. 503-113-384
INTERNET mail: eurobud.skierniewice@gmail.com

	Imię i Nazwisko	Podpis
Proj.	mgr inż. Stanisław CHOIŃSKI	
Nr upr.:	KBU1a-2126/164/65	
Spr.		
Nr upr.:		
Opr.	mgr inż. Artur KOWALSKI	
Nr upr.:		
Opr.		
Nr upr.:		

SKALA: 1:20 | FORMAT: | DATA: XII 2015

INWESTOR:
Powiatowy Zarząd dróg w Żyrardowie
ul. Jaktorowska 53; 96-300 Żyrardów

OBIEKT:
Przebudowa drogi powiatowej nr 4718W Bartniki - Puszcza Mariańska na odcinkach :
- km 1+495,50- 1-571,50 (m. Bartniki)
- km 1+580,50- 1-710,00 (m. Bartniki)
- km 2+680,00 - 3+ 105,50 (odc. Bartniki - Radziwiłłów)

ADRES:

UWAGA:
Kopiowanie, rozpowszechnianie i udostępnianie niniejszego rysunku lub jego części bez zgody autorów są ZABRONIONE

ZAWARTOŚĆ:
Przekroje konstrukcyjne

FAZA: P.B.

NR RYS.: 7D

STUDNIA ŚCIEKOWA

WARIANT I

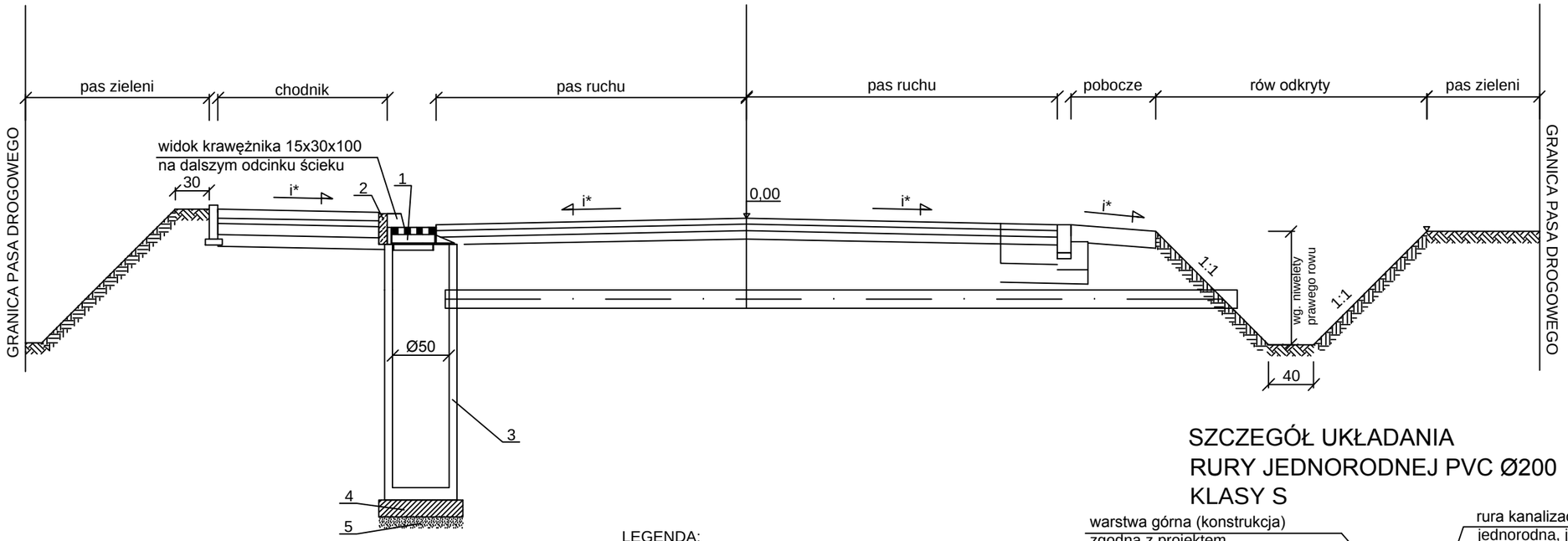

LEGENDA:

1- nasada 400x600 - wpust uliczny żeliwny kl. D400

2- obrzeże betonowe 8x30x100 dostawione za wpustem ulicznym
- dopasować do projektowanej konstrukcji korony drogi i studni ściekowej /h-dociąć do wymiaru/

3- żelbetonowa studnia ściekowa z osadnikiem DNwew=500/h (monolityczna - szczelna)

4-ława betonowa z betonu C8/10 grub. 15cm

5-podsypka z piasku grub. 10cm

SZCZEGÓŁ UKŁADANIA RURY JEDNORODNEJ PVC Ø200 KLASY S

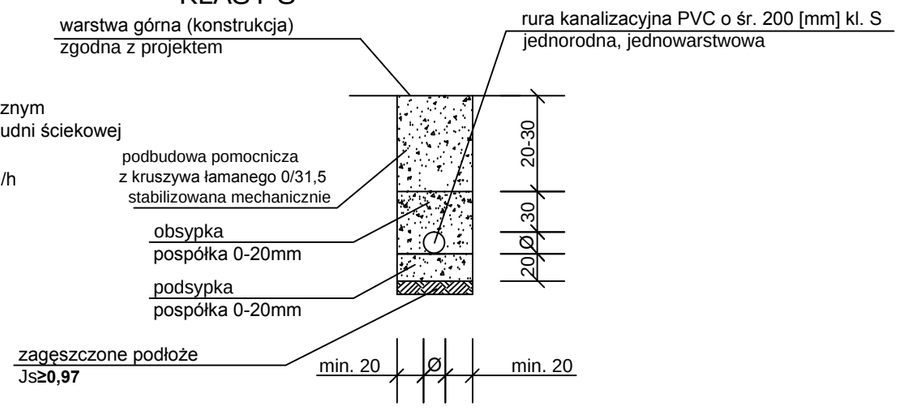

WIDOK Z GÓRY WARIANT I

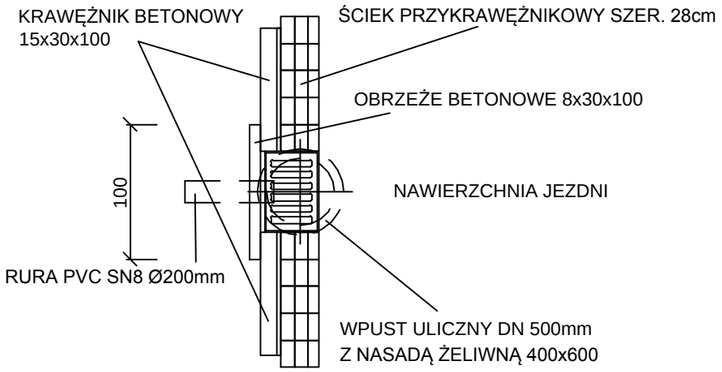

UWAGA:
Ewentualną szparę między obrzeżem, a wpustem wypełnić zaprawą cementową

EUROBUD Balcerów 42C 96-100 SKIERNIEWICE tel. 503-113-384 INTERNET mail: eurobud.skierniewice@gmail.com	SKALA: 1:20	FORMAT:	DATA: XII 2015
	INWESTOR: Powiatowy Zarząd dróg w Żyrardowie ul. Jaktorowska 53; 96-300 Żyrardów	
	OBIEKT: Przebudowa drogi powiatowej nr 4718W Bartniki - Puszcza Mariańska na odcinkach : - km 1+495,50- 1+571,50 (m. Bartniki) - km 1+580,50- 1+710,00 (m. Bartniki) - km 2+680,00 - 3+ 105,50 (odc. Bartniki - Radziwiłłów) ADRES:	
	UWAGA: Kopiowanie, rozpowszechnianie i udostępnianie niniejszego rysunku lub jego części bez zgody autorów są ZABRONIONE	
	ZAWARTOŚĆ: Przekroje konstrukcyjne	FAZA P.B.
		NR RYS. 7E

	Imię i Nazwisko	Podpis
Proj.	mgr inż. Stanisław CHOIŃSKI	
Nr upr.:	KBU1a-2126/164/65	
Spr.		
Nr upr.:		
Opr.	mgr inż. Artur KOWALSKI	
Nr upr.:		
Opr.		
Nr upr.:		

STUDNIA ŚCIEKOWA

WARIANT II

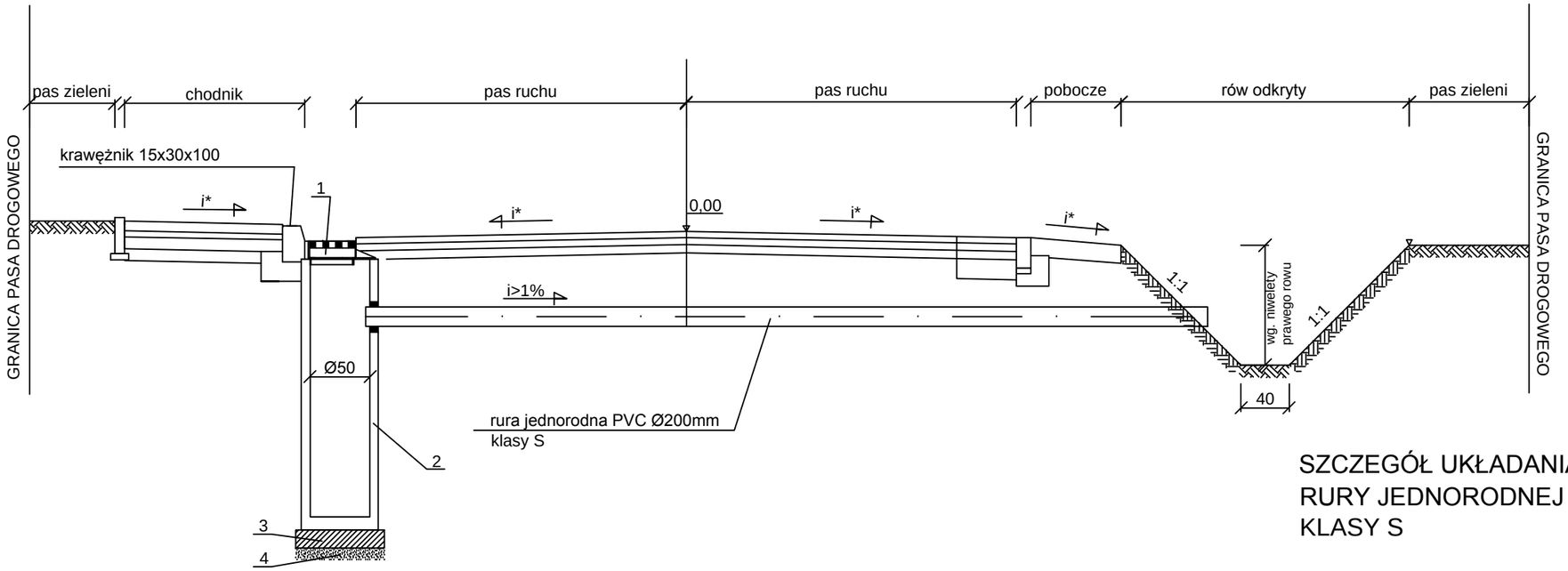

SZCZEGÓŁ UKŁADANIA RURY JEDNORODNEJ PVC Ø200 KLASY S

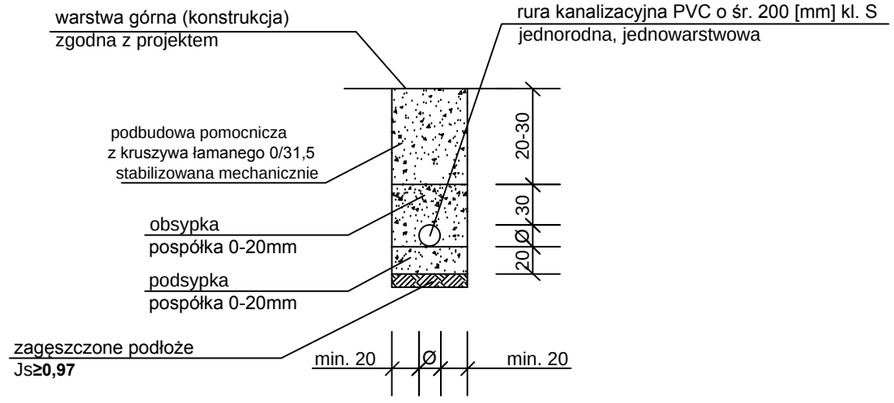

WIDOK Z GÓRY WARIANT II

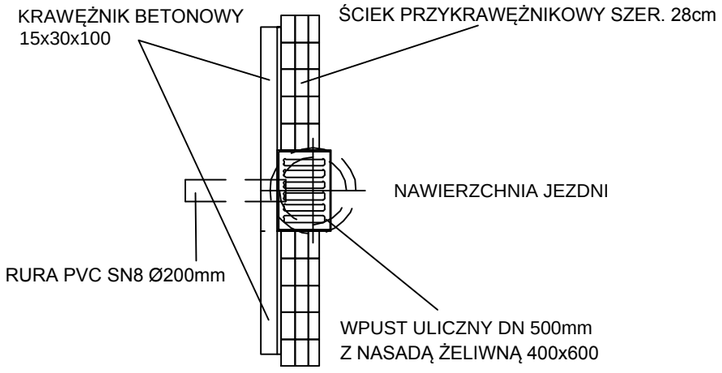

UWAGA:
Ewentualną szparę między obrzeżem, a wpustem wypełnić zaprawą cementową

LEGENDA:

1- nasada 400x600 - wpust uliczny żeliwny kl. D400

2- żelbetonowa studnia ściekowa z osadnikiem DNwew=500/h (monolityczna - szczelna)

3-ława betonowa z betonu C8/10 grub. 15cm

4-podsypka z piasku grub. 10cm

EUROBUD
Balcerów 42C
96-100 SKIERNIEWICE
tel. 503-113-384
INTERNET mail: eurobud.skierniewice@gmail.com

	Imię i Nazwisko	Podpis
Proj.	mgr inż. Stanisław CHOIŃSKI	
Nr upr.:	KBU1a-2126/164/65	
Spr.		
Nr upr.:		
Opr.	mgr inż. Artur KOWALSKI	
Nr upr.:		
Opr.		
Nr upr.:		

SKALA: 1:20 | FORMAT: | DATA: XII 2015

INWESTOR:
Powiatowy Zarząd dróg w Żyrardowie
ul. Jaktorowska 53; 96-300 Żyrardów

OBIEKT:
Przebudowa drogi powiatowej nr 4718W Bartniki - Puszcza Mariańska na odcinkach :
- km 1+495,50- 1-571,50 (m. Bartniki)
- km 1+580,50- 1-710,00 (m. Bartniki)
- km 2+680,00 - 3+105,50 (odc. Bartniki - Radziwiłłów)

ADRES:

UWAGA:
Kopiowanie, rozpowszechnianie i udostępnianie niniejszego rysunku lub jego części bez zgody autorów są ZABRONIONE

ZAWARTOŚĆ:
Przekroje konstrukcyjne

FAZA: P.B.

NR RYS.: 7F

ZBROJONA SKOŚNA ŚCIANKA PRZEPUSTU

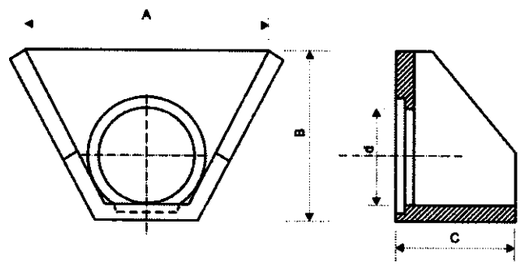

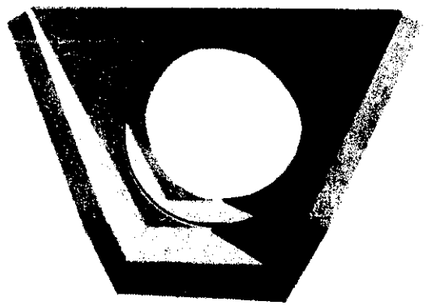

A	B	C	Ø D	waga kg
780	600	500	300	225
900	700	500	400	276
2000	1500	750	800	1306
2000	1500	750	1000	1289

A	B	C	Ø D	waga kg
1800	820	600	400	410
2000	920	660	500	515
2200	1060	750	600	750

Ścianki czołowe

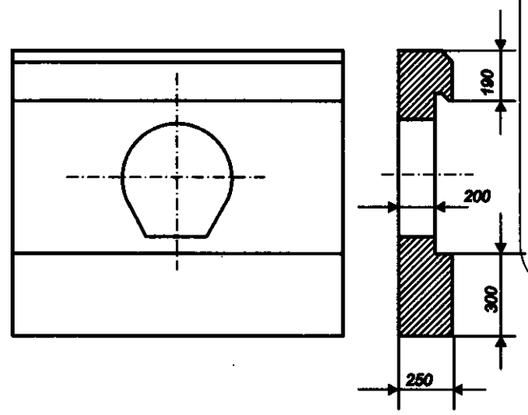

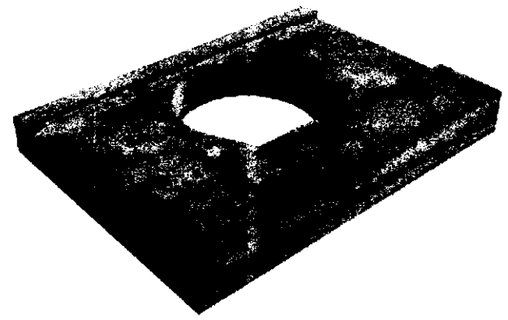

poz. cennika	Typ	waga kg
8	Ścianka czołowa do Ø 400 o wym. 1400 x 1340	869
9	Ścianka czołowa do Ø 500 o wym. 1500 x 2000	1385
10	Ścianka czołowa do Ø 600 o wym. 1500 x 2000	1381

EUROBUD
Balcerów 42G
96-100 SKIERNIEWICE
tel. 503-113-384
INTERNET mail: eurobud.skierniewice@gmail.com

	Imię i Nazwisko	Podpis
Proj.	mgr inż. Stanisław CHOIŃSKI	
Nr upr.:	KBU1a-2126/164/65	
Spr.		
Nr upr.:		
Opr.	mgr inż. Artur KOWALSKI	
Nr upr.:		
Opr.		
Nr upr.:		

SKALA: | FORMAT: | DATA: XII 2015

INWESTOR:
Powiatowy Zarząd dróg w Żyrardowie
ul. Jaktorowska 53; 96-300 Żyrardów

OBIEKT:
Przebudowa drogi powiatowej nr 4718W Bartniki - Puszcza Mariańska na odcinkach :
- km 1+495,50- 1-571,50 (m. Bartniki)
- km 1+580,50- 1-710,00 (m. Bartniki)
- km 2+680,00 - 3+ 105,50 (odc. Bartniki - Radziwiłłów)

ADRES:

UWAGA:

Kopiowanie, rozpowszechnianie i udostępnianie niniejszego rysunku lub jego części bez zgody autorów są ZABRONIONE

ZAWARTOŚĆ:
Prefabrykowane murki czołowe

FAZA: P.B.

NR RYS.: 8

02.04

cm

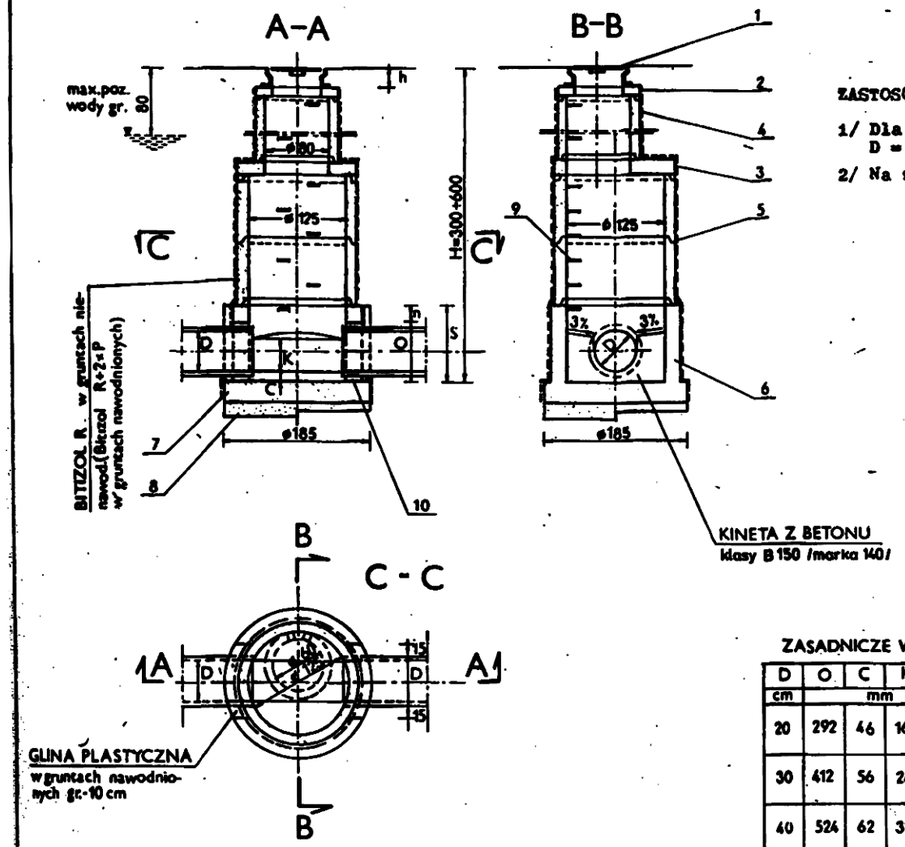

h - dla włazów ulicznych = 17 ÷ 20 cm

h - dla włazów chodnikowych = 7÷10 cm

Dla rur ze stopką,wymiary O i S powiększyć o 100 mm

C o 10 mm

P-papa izolac.500

ZASADNICZE WYMIARY

D	O	C	K	n /min/	S /min/	
cm	mm					
20	292	46	160	150	442	Właściwe wymiary n i S dostosować do wysokości studzienki „H"
30	412	56	240	150	562	
40	524	62	320	150	674	
50	640	70	400	200	840	

ZASTOSOWANIE

1/ Dla kontroli kanałów D = 20 ÷ 50 cm co 50 m

2/ Na załamaniach kanałów

MATERIAŁY

1- żeliwny właz uliczny typu ciężkiego wg PN-64/H 74052 lub lekkiego wg PN-64/H-74056

2- płyta pokrywowa - 100/60 wg KBI-38.4.3./1/-72

3- płyta pośrednia -149/80 wg Karty 02.04.01

4- komin złazowy z kręgów żelbet.ø 80 cm wys.100cm wg proj "Typowe elementy przepustów rurowych"/oprac."Transprojekt"

5- komora robocza z kręgów żelbet.ø 125 cm wys.100cm wg projektu j.w.

6- dolna część komory roboczej wykonana jako monolit."na mokro" z betonu klasy B 150 /marka 170/ grub.20 cm/ dla studzienek usytuowanych poza korpusem drogi z kręgów żelbetowych ø 125cm z odpowiednimi otworami "O"/

7- płyta denna grubości 25 cm z betonu klasy B 150 /marka 170/ w gruntach nawodnionych z dodatkiem środka uszczelniającego/

8- podsypka z piasku w gruntach spoistych nienawodnionych grub.7 cm /w gruntach nawodnionych - podsypka filtracyjna zgodnie z projektem odwodnienia/

9- stopnie złazowe wg PN-64 /H-74086 o rozstawie w pionie co 30 cm

10- uszczelnienie zaprawą cementową w gruntach nienawodnionych /sznurem smołowym, kitem fugowym i zaprawą cementową w gruntach nawodnionych/

Transprojekt

KANALIZACJA DESZCZOWA

STUDZIENKA KANALIZACYJNA PRZELOTOWA ø125 Z KOMINEM

EUROBUD

Balcerów 42G
96-100 SKIERNIEWICE
tel. 503-113-384
INTERNET mail: eurobud.skierniewice@gmail.com

	Imię i Nazwisko	Podpis
Proj.	mgr inż. Stanisław CHOIŃSKI	
Nr upr.:	KBU1a-2126/164/65	
Spr.		
Nr upr.:		
Opr.	mgr inż. Artur KOWALSKI	
Nr upr.:		
Opr.		
Nr upr.:		

SKALA: | FORMAT: | DATA: XII 2015

INWESTOR:
Powiatowy Zarząd dróg w Żyrardowie
ul. Jaktorowska 53; 96-300 Żyrardów

OBIEKT:
Przebudowa drogi powiatowej nr 4718W Bartniki - Puszcza Mariańska na odcinkach :
- km 1+495,50- 1-571,50 (m. Bartniki)
- km 1+580,50- 1-710,00 (m. Bartniki)
- km 2+680,00 - 3+ 105,50 (odc. Bartniki - Radziwiłłów)

ADRES:

UWAGA:
Kopiowanie, rozpowszechnianie i udostępnianie niniejszego rysunku lub jego części bez zgody autorów są ZABRONIONE

ZAWARTOŚĆ:
Studzienka kanalizacyjna przelotowa fi125 z kominem

FAZA: P.B.

NR RYS.: 9