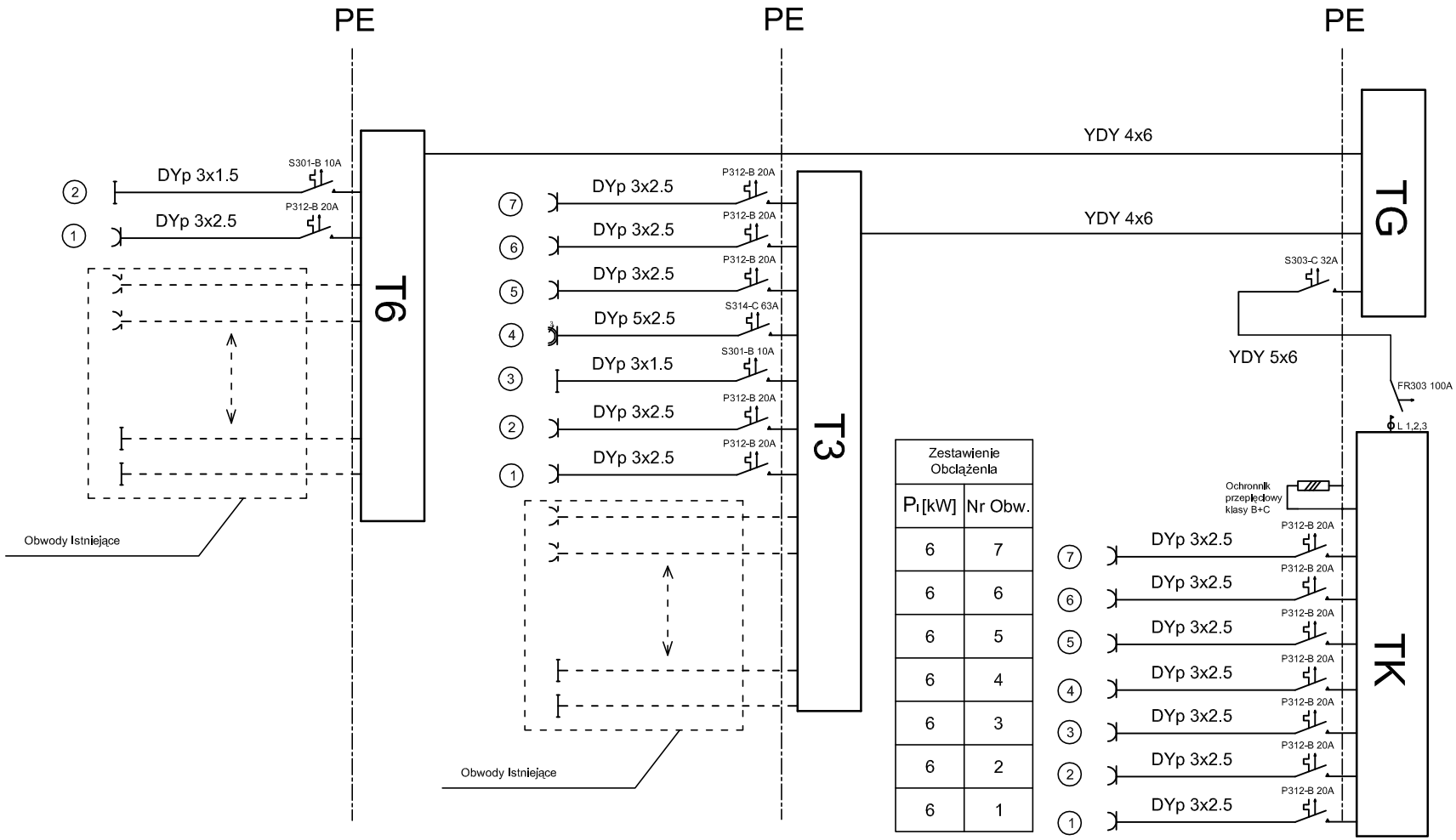

Zestawienie Obciążenia	
P_i [kW]	Nr Obw.
6	7
6	6
6	5
6	4
6	3
6	2
6	1

$\sum P_i = 42$ [kW]

AA SOBOL 7.PRACOWNIA PROJEKTOWA 19-300 EŁK, ARMII KRAJOWEJ 22 C			
NAZWA I ADRES OBIEKTU	Zespół Szkół w Mszczonowie ul. Łodygowa 13, 96-320 Mszczonów		skala :
			data: **2009**
TYTUŁ OPRACOWANIA	SCHEMAT DOPOSARZENIA TABLIC ELEKTRYCZNYCH		Nr.rys: 3
PROJEKTANT	inż. Łukasz Jamrozy	PDL/0136/PWOE/08	
SPRAWDZAJĄCY	inż. Krzysztof Jamrozy	PDL/0088/POOE/04	
WSPÓŁPRACA	Dominik Jamrozy		