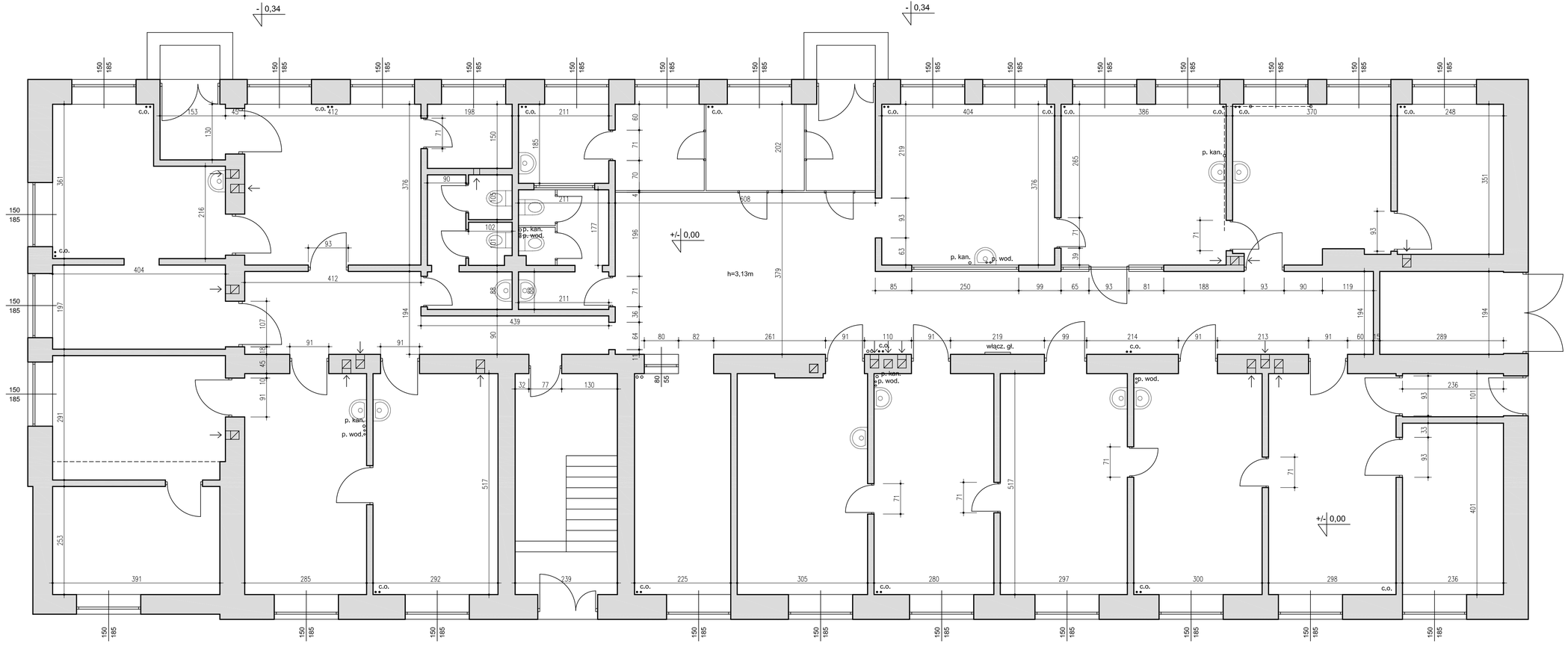

UWAGI

projekt budowlany przebudowy parteru budynku przy ul. Moniuszki 40 w Żyrardowie

SKALA	1:50
DATA	10.04.2009
BRANŻA	ARCHITEKTURA

RZUT PARTERU - inwentaryzacja

projektował:
mgr inż. arch. Stanisław Konopiński
upr. proj. MA/KK/007/02
specjalność architektoniczna

PRONABUD
PRONABUD sp. z o.o., tel.(+46) 8552794
ul. Okrzei 57, 98-300 Żyrardów

inwentaryzacja skala 1:50

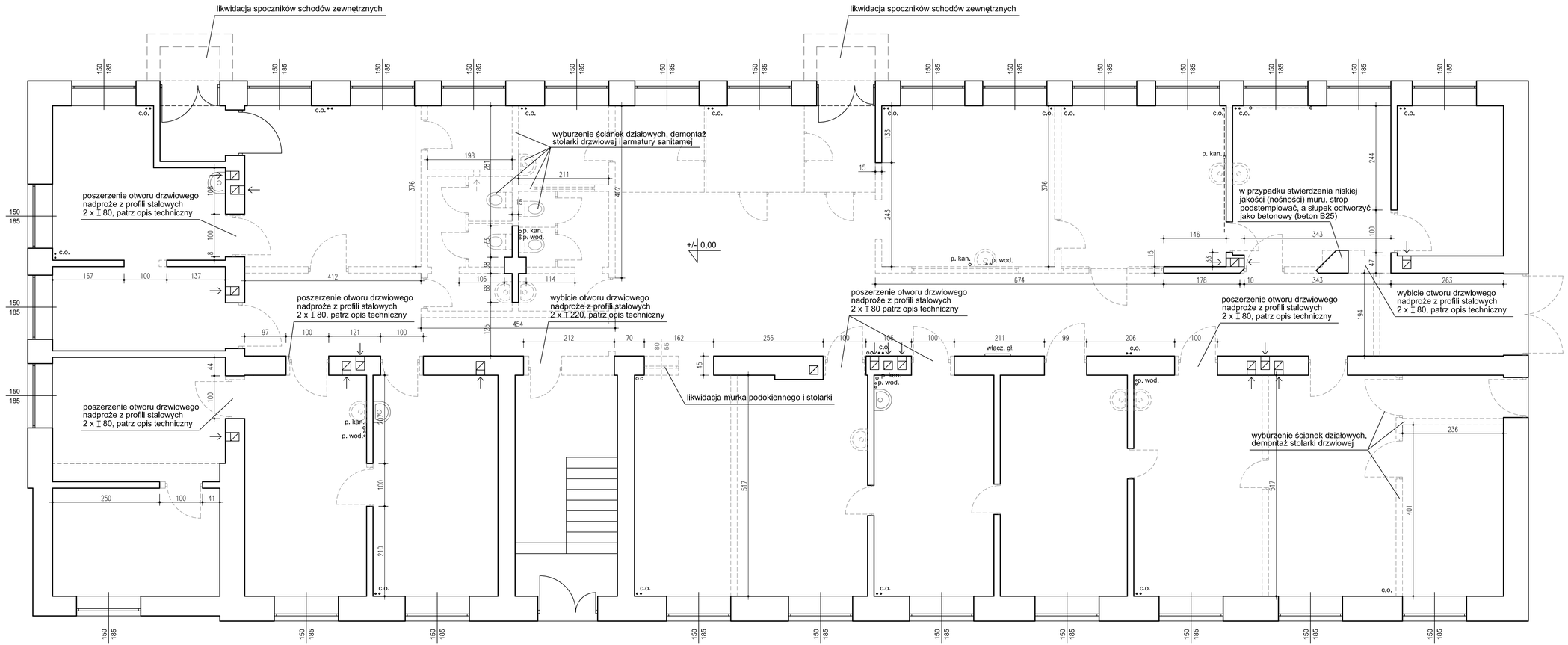

UWAGI

ściany działowe i drzwi do likwidacji

otwory do poszerzenia, drzwi do wymiany

armatura do likwidacji

umywalki do wymiany, podłączenia istniejące

projekt budowlany przebudowy parteru budynku przy ul. Moniuszki 40 w Żyrardowie

SKALA	1:50
DATA	10.04.2009
BRANŻA	ARCHITEKTURA

RZUT PARTERU - roboty rozbiórkowe

projektował:
mgr inż. arch. Stanisław Konopiński
upr. proj. MA/KK/007/02
specjalność architektoniczna

PRONABUD
PRONABUD sp. z o.o., tel.(+46) 8552794
ul. Okrzei 57, 96-300 Żyrardów

roboty rozbiórkowe skala 1:50

poradnia psychologiczno - pedagogiczna

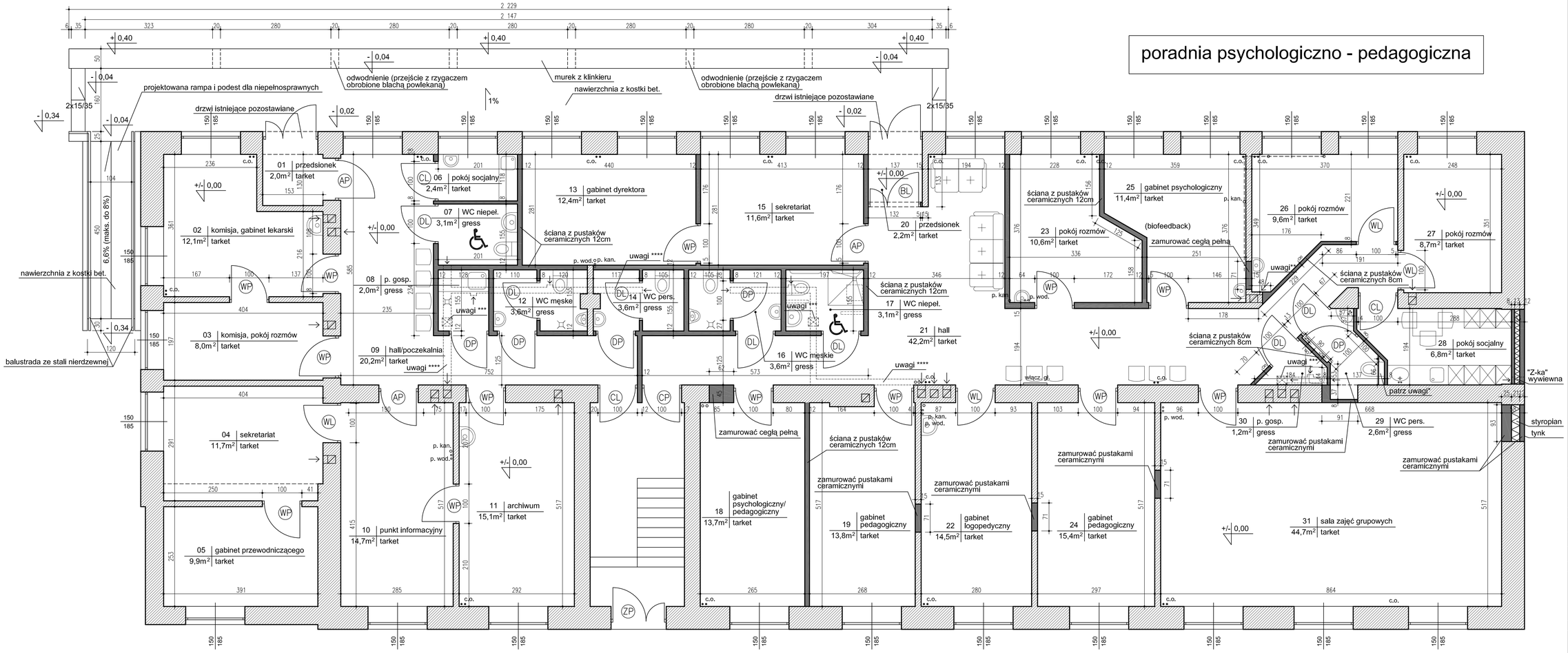

UWAGI

projektowane ściany

istniejące ściany

* Muszla podwieszona na stelażu. Stelaż osłonić płytami gipsowo-kartonowymi wodoodpornymi, na całą wysokość pomieszczenia

** Przeniesienie wlotu wentylacji

*** wentylator kanałowy załączany ze światłem (z każdego z pomieszczeń obsługiwanych). Wentylator nad sufitem podwieszanym (patrz uwaga następna)

**** przewód wentylacyjny Ø150 prowadzony pod stropem. Na korytarzach obudowany płytami gipsowo - kartonowymi. W pomieszczeniach toalet i pom. gospodarczych sufit podwieszany panelowy na wysokości +2,50 (pomieszczenia nr 08, 12, 14, 16, 17, 30). Przewody wentylacyjne zakończone anemostatami wyw.

UWAGA!
Należy sprawdzić drożność istniejących przewodów wentylacji grawitacyjnej z pomieszczeń gabinetów. W przypadku braku prawidłowej wentylacji należy wykonać "Z-ki" wywiewne przez ściany zewnętrzne, na wysokości 10cm od sufitu

projekt budowlany przebudowy parteru budynku przy ul. Moniuszki 40 w Żyrardowie

SKALA	1:50
DATA	10.04.2009
BRANŻA	ARCHITEKTURA

RZUT PARTERU - projekt aranżacji

projektował:
mgr inż. arch. Stanisław Konopiński
upr. proj. MA/KK/007/02
specjalność architektoniczna

PRONABUD
PRONABUD sp. z o.o., tel.(+46) 8552794
ul. Okrzei 57, 96-300 Żyrardów

powiatowy zespół d.s. orzekania o niepełnosprawności

projekt aranżacji skala 1:50

WP WL	WYSOKOŚĆ	SZEROKOŚĆ
W ŚWIETLE MURU	205	100
PO OTWARCIU SKRZYDŁA	200	90

ILOŚĆ SZTUK:

TYP	L/P	RAZEM
WL	LEWE	4
WP	PRAWE	13

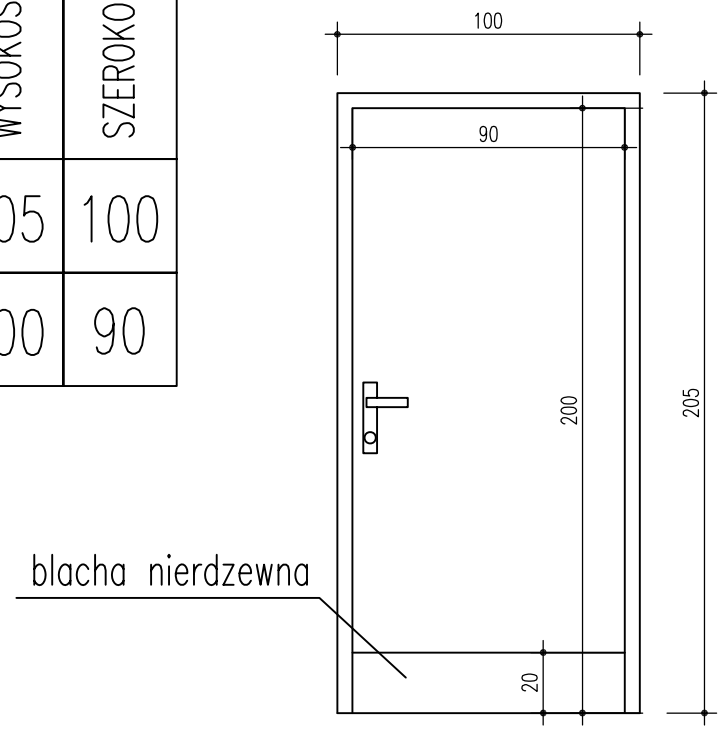

DRZWI WEWNĘTRZNE DO POMIESZCZEŃ DREWNIANE, PŁYTOWE, PŁASKIE. KOLOR CIEMNY BRĄZ. DRZWI WYCISZONE – OBICIE GĄBKĄ, TAPICERKA SKÓROPODOBNA. ZAMEK PODKLAMKOWY.

DL DP	WYSOKOŚĆ	SZEROKOŚĆ
W ŚWIETLE MURU	205	100
PO OTWARCIU SKRZYDŁA	200	90

ILOŚĆ SZTUK:

TYP	L/P	RAZEM
DL	LEWE	7
DP	PRAWE	5

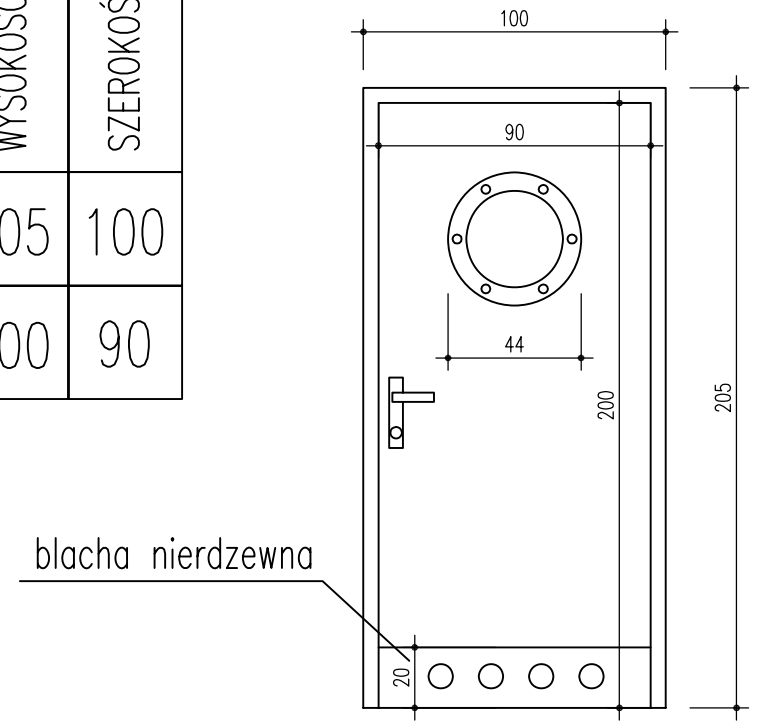

DRZWI DO WC, WEWNĘTRZNE, Z NAŚWIETLENIEM ZE SZKŁA MLECZNEGO. DRZWI DO KABIN WYPOSAŻONE W ZAMEK WC. KOLOR CIEMNY BRĄZ. DRZWI WYPOSAŻONE W NAWIEWNIKI. DRZWI Z BULAJEM ZE STALI NIERDZEWNEJ.

AP	WYSOKOŚĆ	SZEROKOŚĆ
W ŚWIETLE MURU	205	100
PO OTWARCIU SKRZYDŁA	200	90

ILOŚĆ SZTUK:

TYP	L/P	RAZEM
AP	PRAWE	3

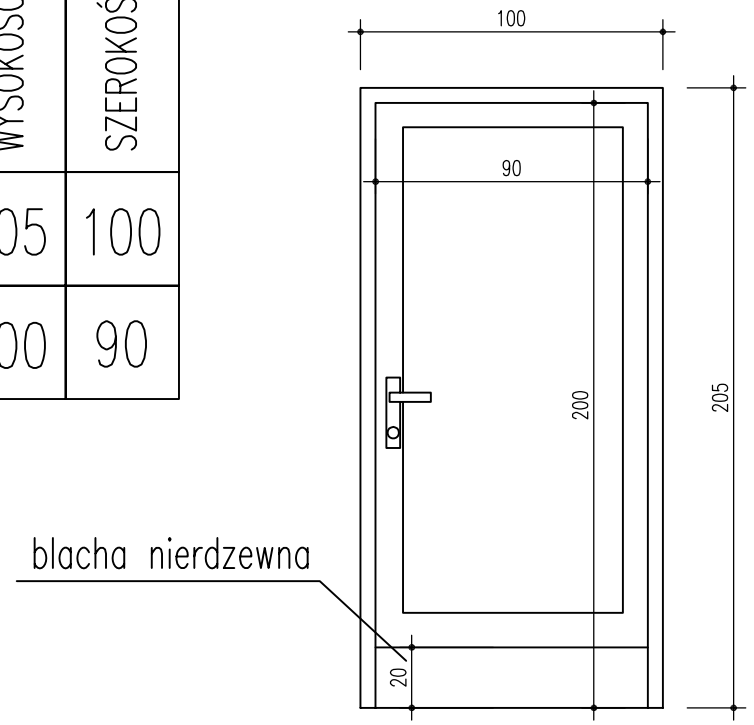

DRZWI ALUMINIOWE Z PRZESZKLENIEM ZE SZKŁA BEZPIECZNEGO.
1 SZT. (WEJŚCIE DO PRZEDSIONKA) WYPOSAŻONA W SAMOZAMYKACZ.
2 SZT. WYPOSAŻONE W ŻALUZJE PODNOSZONE I ZAMEK PODKLAMKOWY.

CP CL	WYSOKOŚĆ	SZEROKOŚĆ
W ŚWIETLE MURU	205	100
PO OTWARCIU SKRZYDŁA	200	90

ILOŚĆ SZTUK:

TYP	L/P	RAZEM
CL	LEWE	3
CP	PRAWE	1

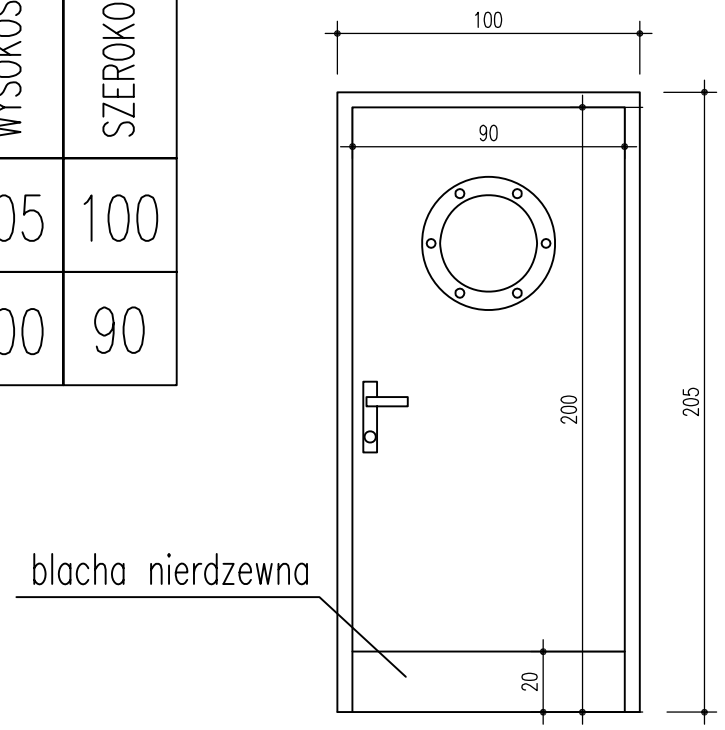

DRZWI WEWNĘTRZNE DO POMIESZCZEŃ DREWNIANE, PŁYTOWE, PŁASKIE. KOLOR CIEMNY BRĄZ. DRZWI Z BULAJEM ZE STALI NIERDZEWNEJ – NAŚWIETLE ZE SZKŁA MLECZNEGO.

BL	WYSOKOŚĆ	SZEROKOŚĆ
W ŚWIETLE MURU	205	132
PO OTWARCIU SKRZYDŁA	200	122

ILOŚĆ SZTUK:

TYP	L/P	RAZEM
BL	LEWE	1

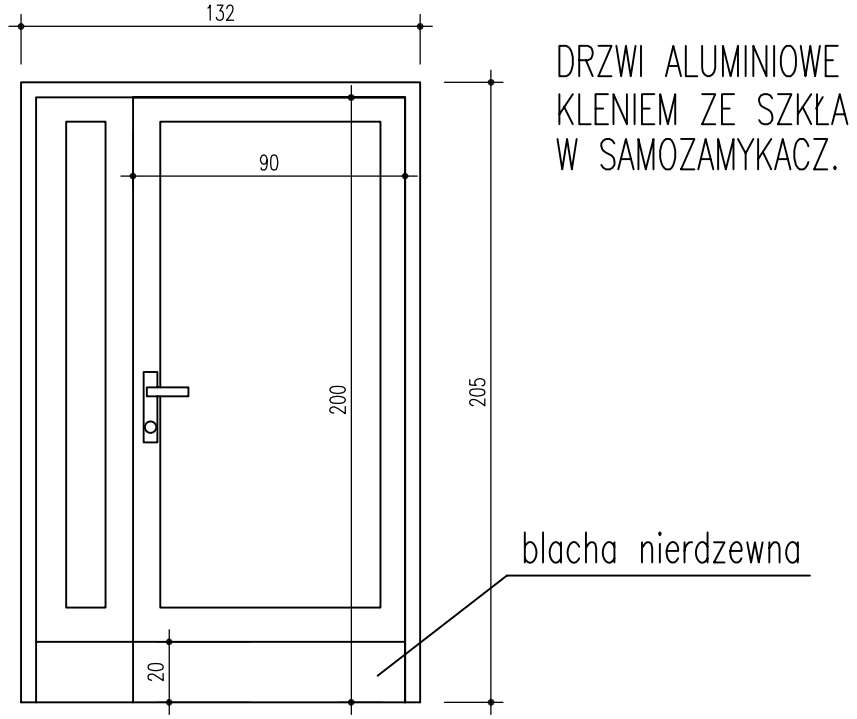

DRZWI ALUMINIOWE DO PRZEDSIONKA, Z PRZESZKLENIEM ZE SZKŁA BEZPIECZNEGO, WYPOSAŻONE W SAMOZAMYKACZ.

UWAGA! Przed dokonaniem zamówienia stolarki drzwiowej, po wykonaniu nowych, powiększonych otworów, Wykonawca dokona szczegółowego obmiaru tych otworów, dla ewentualnej korekty zamówienia.

projekt budowlany przebudowy parteru budynku przy ul. Moniuszki 40 w Żyrardowie

SKALA	1:25
DATA	10.04.2009
BRANŻA	ARCHITEKTURA

KATALOG STOLARKI DRZWIOWEJ

projektował:
mgr inż. arch. Stanisław Konopiński
upr. proj. MA/KK/007/02
specjalność architektoniczna

PRONABUD
PRONABUD sp. z o.o., tel.(+46) 8552794
ul. Okrzei 57, 96-300 Żyrardów

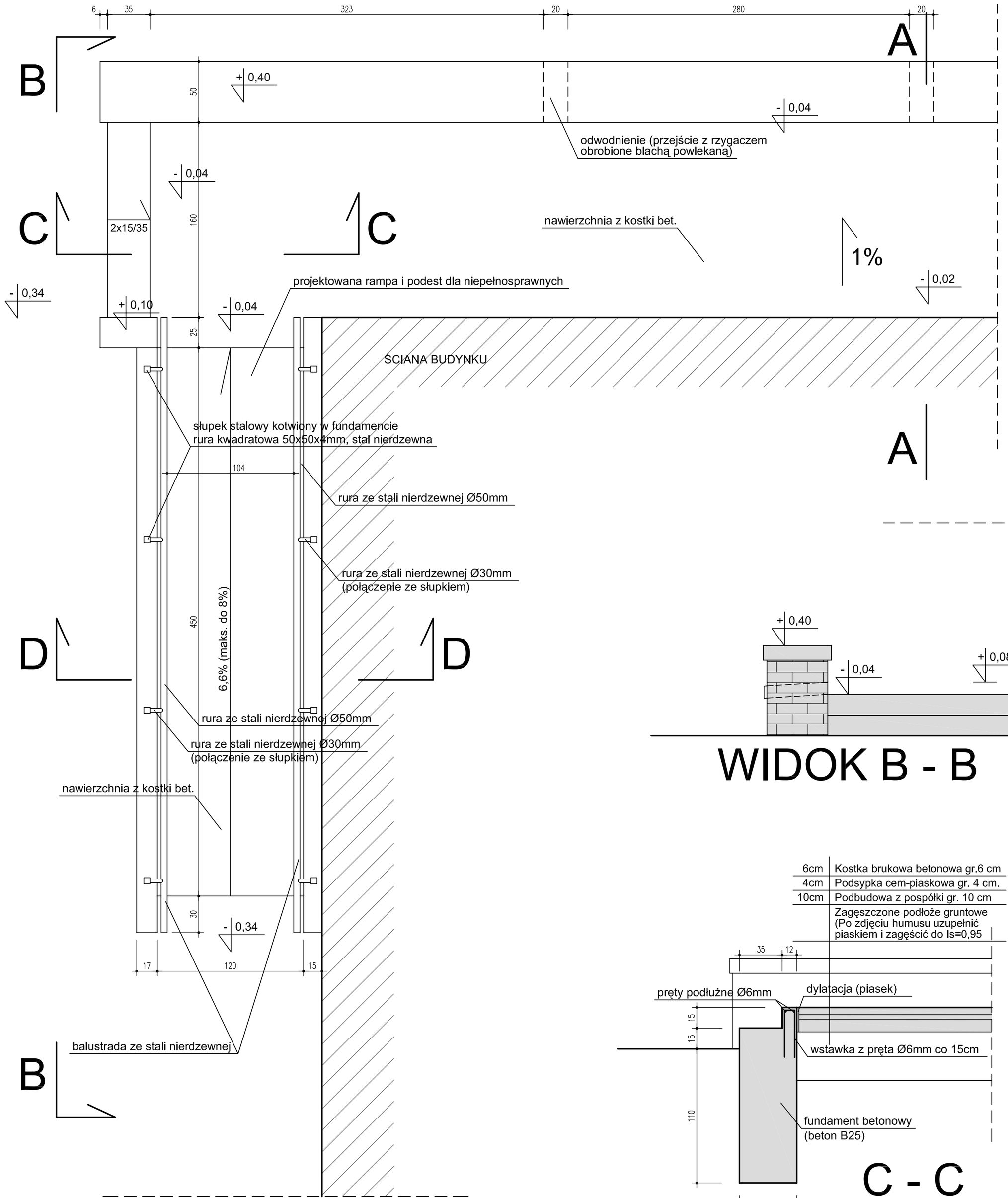

A - A

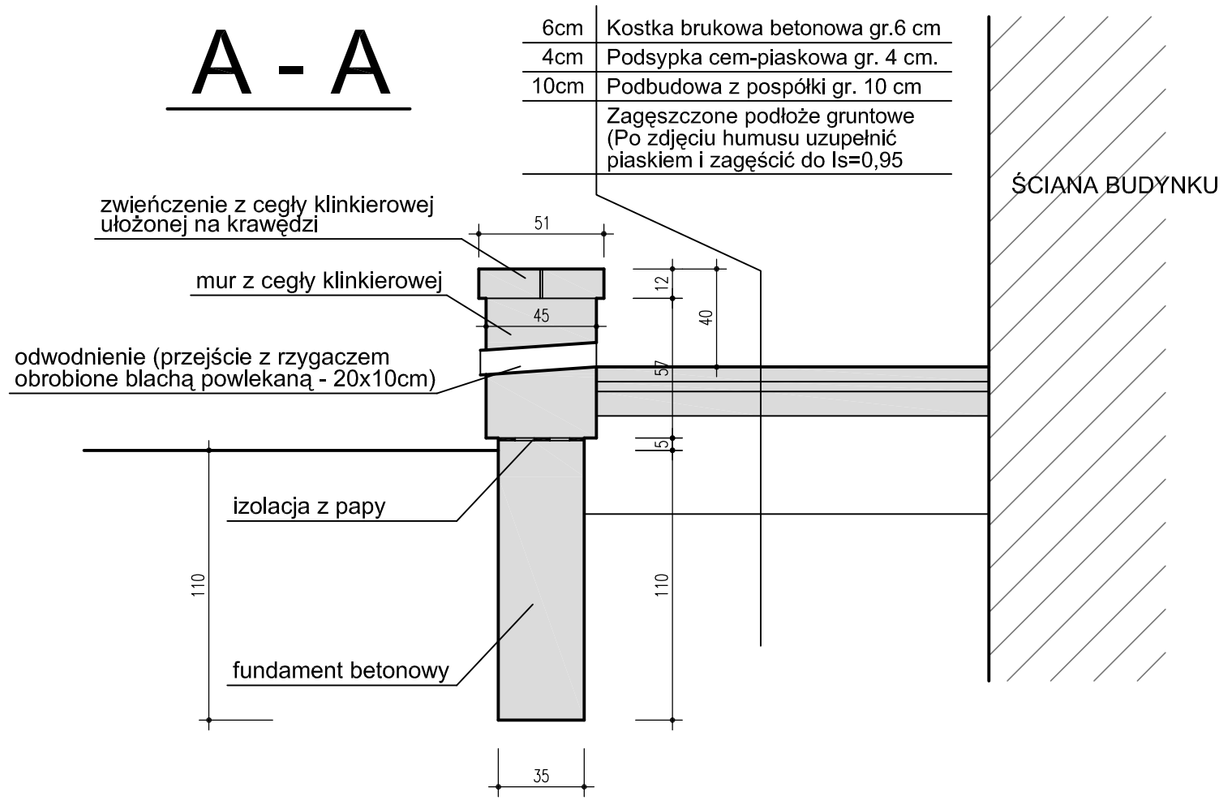

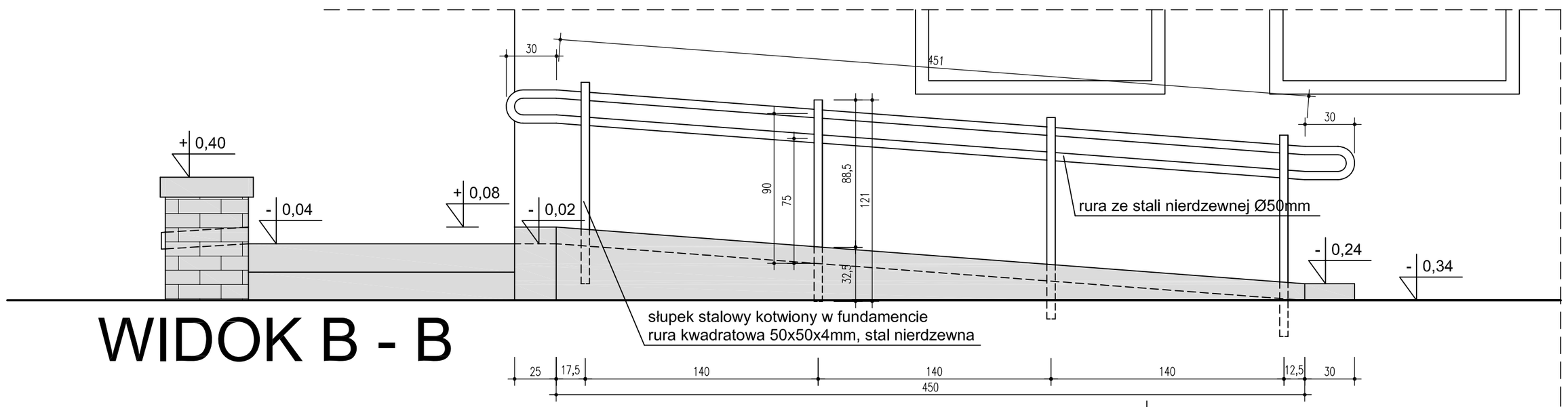

WIDOK B - B

C - C

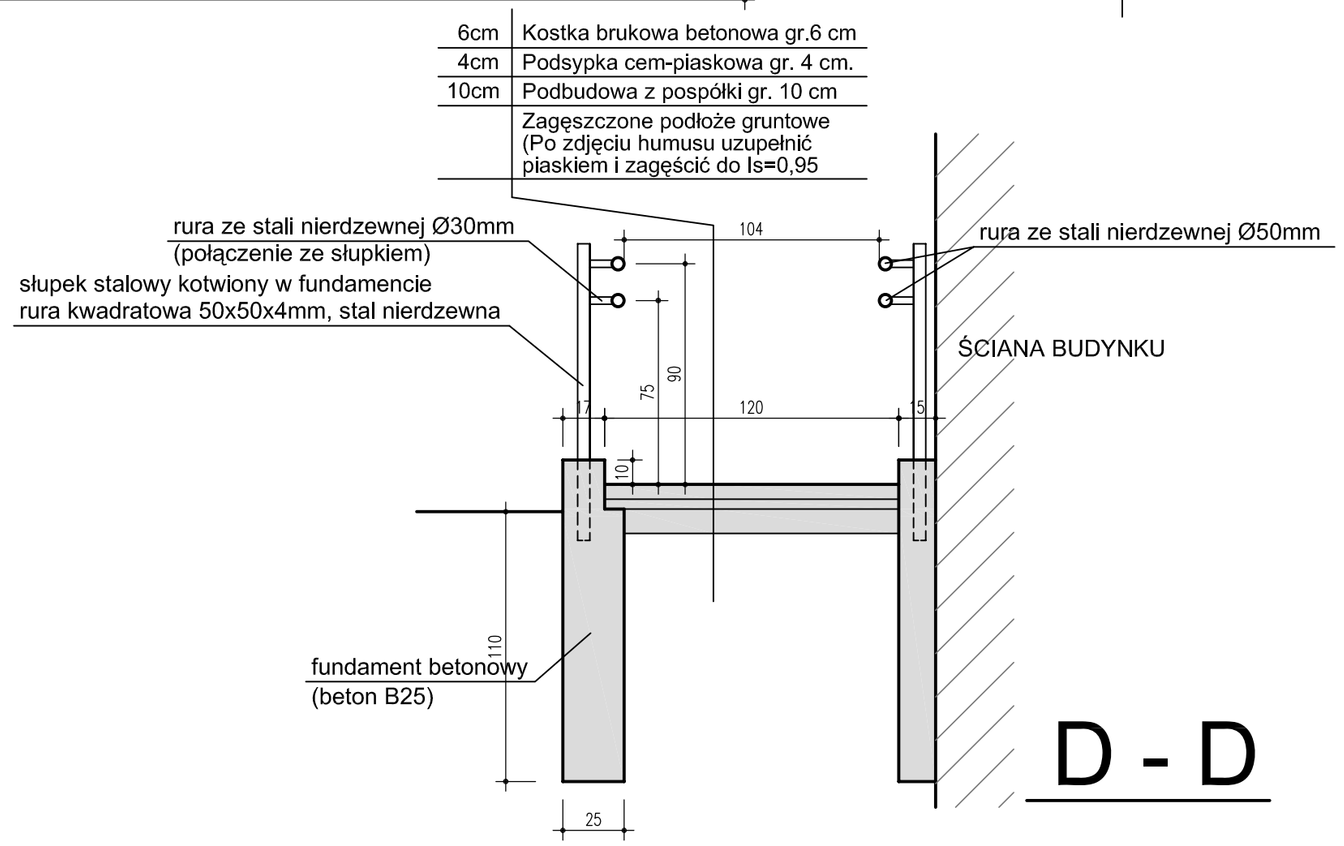

D - D

UWAGI

projekt budowlany przebudowy
parteru budynku
przy ul. Moniuszki 40 w Żyrardowie

SKALA	1:25
DATA	10.04.2009
BRANŻA	ARCHITEKTURA

PODJAZD DLA NIEPEŁNOSPRAWNYCH

projektował:
mgr inż. arch. Stanisław Konopiński
upr. proj. MA/KK/007/02
specjalność architektoniczna

PRONABUD
PRONABUD sp. z o.o., tel.(+46) 8552794
ul. Okrzel 57, 96-300 Żyrardów